KCH Series

无尘环境 / 螺杆滑台
Clean Room/Ball Screw

CONTENTS

Ball Screw Driven

螺杆驱动

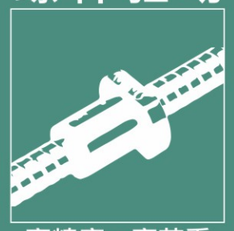

高精度。高荷重
High Accuracy, High Payload

螺杆驱动模组易于实现高精度、长寿命及高稳定性；
重复定位精度可高达±0.01~±0.005mm；
提供5kg~150kg的极宽的负载适应能力；
广泛应用于各行业的自动化设备和产线。

The screw drive module is easy to realize high precision, long life and high stability.
Repeat positioning accuracy can be as high as ±0.01~±0.005mm.
Provide a very wide load adaptability of 5kg~150kg.
Widely used in automation equipment and production lines in various industries.

小型 SMALL
KCH5
低价格 轻荷重

本体宽幅51mm
最大行程 800mm....201
最大荷重 10kg

小型 SMALL
KCH6
低价格 轻荷重

本体宽幅65mm
最大行程 800mm....207
最大荷重 30kg

中型 MEDIUM
KCH10

本体宽幅102mm
最大行程 1050mm....215
最大荷重 50kg

中型 MEDIUM
KCH12

本体宽幅102mm
最大行程 1050mm....225
最大荷重 50kg

中型 MEDIUM
KCH14
低价格 轻荷重

本体宽幅135mm
最大行程 1050mm....235
最大荷重 110kg

大型 LARGE
KCH17
高荷重

本体宽幅 170mm
最大行程 1250mm....247
最大荷重 120kg

大型 LARGE
KCH22
高荷重

本体宽幅 220mm
最大行程 1500mm....257
最大荷重 150kg

规格索引 Spec Inde

标准螺杆滑台系列
Standard Ball Screw Actuator

使用环境 Environment	传动方式 Driven Mode	式样 Specification	马达容量 Motor Output (w)	本体宽幅 Width(mm)	位置重复精度 Repeatability(mm)	螺杆规格(C7级) Ball Screw Spec 外径 Outer Diameter(mm)	导程 Lead(mm)	最大可搬重量 Maximum Payload(kg) 水平使用 Horizontal	垂直使用 Vertical	最高速度*1 Maximum Speed (mm/s)	标准行程及最高使用速度 Stroke(mm) & Maximum Speed(mm/s) 行程 Stroke	50	100	150	200	250	300	350	400	450	500	550	600	650	700	750	800	850	900	950	1000	1050	1100	1150	1200	1250	1300	1350	1400	1450	1500	页数 Page
无尘环境 Clean Room	滚珠螺杆 Ball screw	KCH5	42M (Stepping Motor)	51	±0.01	12	2	10	7	16								16																										201
							5	10	3	41								41																										
							10	5	1.5	83								83																										
							20	3	1.5	166								166																										
			100W	51	±0.01	12	2	10	7	100								100						90	80	70	60																
							5	10	3	250								250						225	200	175	150																
							10	5	1.5	500								500						450	400	350	300																
							20	3	1.5	1000								1000						900	500	700	600																
		KCH6	57M (Stepping Motor)	65	±0.01	12	2	30	15	16								16																										207
							5	30	10	41								41																										
							10	15	5	83								83																										
							20	10	2	166								166																										
			100W	65	±0.01	12	2	30	15	100								100						90	80	70	60																
							5	30	10	250								250						225	200	175	150																
							10	15	5	500								500						450	400	350	300																
							20	10	2	1000								1000						900	800	700	600																
		KCH10	100W	102	±0.01	16	5	50	12	250								250									225	200	175	150	125	100										215
							10	30	8	500								500									450	400	350	300	250	200											
							20	18	3	1000								1000									900	800	700	600	500	400											
							32	5	-	1600								1600									1440	1280	1120	960	800	640											
			200W	102	0±.01	16	5	50	12	250								250									225	200	175	150	125	100										221
							10	30	8	500								500									450	400	350	300	250	200											
							20	18	3	1000								1000									900	800	700	600	500	400											
							32	5	-	1600								1600									1440	1280	1120	960	800	640											
		KCH12	100W	102	0±.01	16	5	50	12	250								250									225	200	175	150	125	100										225
							10	30	8	500								500									450	400	350	300	250	200											
							20	18	3	1000								1000									900	800	700	600	500	400											
							32	5	-	1600								1600									1440	1280	1120	960	800	640											
			200W	102	0±.01	16	5	50	12	250								250									225	200	175	150	125	100										231
							10	30	8	500								500									450	400	350	300	250	200											
							20	18	3	1000								1000									900	800	700	600	500	400											
							32	5	-	1600								1600									1440	1280	1120	960	800	640											
		KCH14	200W	135	±0.01	16	5	95	27	250								250									225	200	175	150	125	100										235
							10	75	18	500								500									450	400	350	300	250	200											
							20	35	7	1000								1000									900	800	700	600	500	400											
							32	15	-	1600								1600									1440	1280	1120	960	800	640											
			400W	135	±0.01	16	5	110	33	250								250									225	200	175	150	125	100										241
							10	88	22	500								500									450	400	350	300	250	200											
							20	40	10	1000								1000									900	800	700	600	500	400											
							32	30	8	1600								1600									1440	1280	1120	960	800	640											
		KCH17	400W	170	±0.01	20	5	120	40	250								250											225		200		175		150							247
							10	110	30	500								500											450		400		350		300								
							20	75	14	1000								1000											900		800		700		600								
							40	22	7	2000								2000											1800		1600		1400		1200								
			750W	170	±0.01	20	5	120	50	250								250											225		200		175		150							253
							10	120	40	500								500											450		400		350		300								
							20	83	25	1000								1000											900		800		700		600								
							40	43	12	2000								2000											1800		1600		1400		1200								
		KCH22	750W	220	±0.01	25	5	150	55	250								250												225		200		175		150		125		100		257
							10	150	45	500								500												450		400		350		300		250		200		
							25	105	20	1250								1250												1125		1000		875		750		625		500		
						20	40	43	12	2000								2000											1800		1600		1400		1200		1000		800		600	

*1:最高速度(MM/S)是以伺服马达最高转速3000RPM为基准。
The highest speed is based on the maximum servo motor's rpm (3000).
步进马达最高转速500RPM为基准。
The highest speed is based on the maximum stepping motor's rpm (500).

*2:标准行程内的黑色数字，代表该行程内可使用的最高安全速度。若超过此速度，滑台可能會有严重共振产生。
Written here is the standard storke's maximum safe speed. If over this speed, it may casue serious virbration.

最大行程 Maximum Stroke 800mm | 最高速度 Maximum Speed 1000mm/s | 马达容量 Motor Output 7款可选 | 滚珠螺杆 Ball Screw Ø12mm | 直线滑轨 Linear Guide 内嵌式

型号表示方式 Ordering Method

KCH5 - L 10 - 300 - BC - P10 - C4 - D123

本体型号 Model

精度 Accuracy

L	标准精度
P	精密级

螺杆导程 Lead

2mm
5mm
10mm
20mm

行程 Stroke

50-800mm
50间隔 50 mm Pitch

马达位置 Motor Position

BC	马达外露 Motor Exposed
BL	马达左折 Motor Left Side
BR	马达右折 Motor Right Side
BM	马达下折 Motor Bottom Side
BW	马达上折 Motor Upper Side

电机代码 Motor Code

T		10	
P	松下伺服	10	100W
T	泛指鸣志、汇川、禾川、台达、安川、三菱伺服		
B	标准步进电机	42/57/60	步进电机框号

原点及极限开关 Home Sensorm Limit Sensor

原点极限开关配置	
C4	外挂3件NPN型光电开关
C4P	外挂3件PNP型光电开关
E5	无开关，配装感应片及托架
E0	无开关、感应片及托架

选择行程50时,有如下限制:
1、原点和极限开关需放置于不同侧;
2、滑座两侧皆需安装感应片。

基本式样 Specification

规格 Spec	位置重复精度 Repeatability (mm)		±0.01			
	螺杆导程 Ball Screw Lead (mm)		2	5	10	20
	最高速度 Maximum Speed (mm/s)		100	250	500	1000
	最大可搬重量 Maximum Payload	水平使用 Horizontal (kg)	10	10	5	3
		垂直使用 Vertical (kg)	7	3	1.5	1.5
	定格推力 Rated Thrust (N)		854	341	170	85
	标准行程 Stroke Pitch (mm)		50-800mm/50间隔 50 mm Pitch			
部品 Parts	AC伺服马达容量 AC Servo Motor Output (w)		100			
	滚珠螺杆外径 Ball Screw Ø (mm)		C7Ø12			
	高刚性直线滑轨 High Rigidity Linear Guide (mm)		内嵌式			
	联轴器 Coupling (mm)		8X8			
	原点感应器 Home Sensor	外挂 Outside	EE-SX672(NPN)			

感应器接线图<原点及端点> Sensor Layout

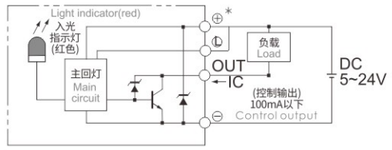

※行程超过600时,会产生螺杆偏摆,此时请将速度调降。
When the stroke is over 600mm,the run-out of the ballscrew will occur.
We recommend to low down the working speed under this circumstances.

※马达加减速设定0.2秒。
Acceleration and deacceleration value is set 0.2 second.

※当丝杆DmN值超过50000时，请联系生产厂家技术确认。
When the DmN value of the screw exceeds 50000, please contact the manufacturer for technical confirmation

容许负载力距表 Allowable Moment

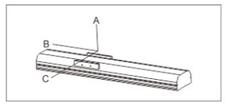

(单位Unit: mm)

水平安装 Horizontal Installation		A	B	C
导程 2 Lead	5kg	750	32	76
	10kg	350	13	32
导程 5 Lead	5kg	280	24	55
	10kg	120	10	22
导程 10 Lead	3kg	245	40	78
	5kg	140	22	43
导程 20 Lead	2kg	153	50	79
	3kg	99	32	50

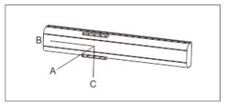

(单位Unit: mm)

壁挂安装 Wall Installation		A	B	C
导程 2 Lead	5kg	71	30	750
	10kg	30	12	350
导程 5 Lead	5kg	51	30	300
	10kg	20	15	195
导程 10 Lead	3kg	74	37	231
	5kg	40	20	131
导程 20 Lead	2kg	75	48	148
	3kg	48	30	95

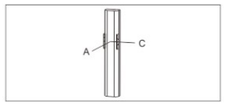

(单位Unit: mm)

垂直安装 Vertical Installation		A	C
导程 2 Lead	3kg	59	59
	7kg	25	25
导程 5 Lead	1kg	140	140
	3kg	47	47
导程 10 Lead	1kg	125	125
	1.5kg	83	83
导程 20 Lead	1kg	100	100
	1.5kg	66	65

静态容许负载力矩 Static Loading Moment

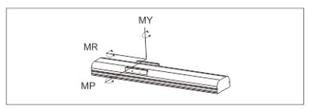

(单位Unit: N.m)

MY	16
MP	20
MR	19

※力距表所表示的数据，代表重心位置。
The torque value in the chart indicate the center of gravity.
※符合产品要求的正常使用下，保证寿命为10000公里。
Operation life is 10,000km when the product is using under the specified conditions.
※倒吊使用无法套用标准规范，如有需求请洽询我司业务。
Data information is not for ceiling-mount inverse use.
Contact us for the details if you want to apply ceiling-mount inverse usage.

BC 马达外露 Motor Exposed (标准电机)

(单位Unit: mm)

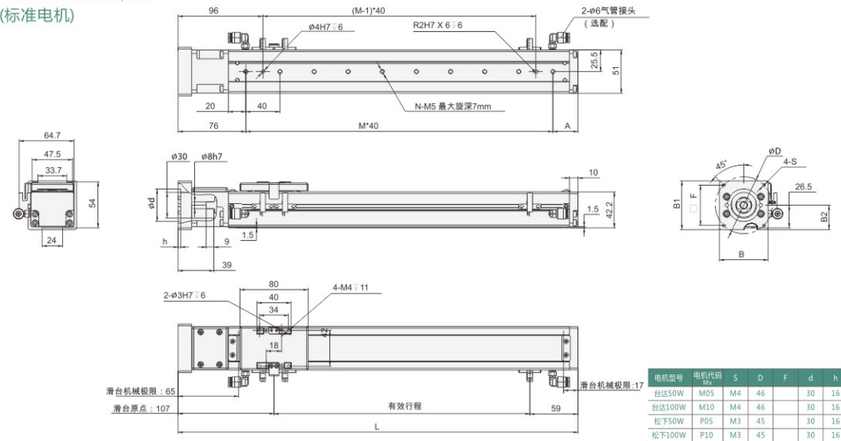

电机型号	电机代码 Mx	S	D	F	d	h	B	B1	B2
台达50W	M05	M4	46		30	16	51	47.5	25
台达100W	M10	M4	46		30	16	51	47.5	25
松下50W	P05	M3	45		30	16	51	47.5	25
松下100W	P10	M3	45		30	16	51	47.5	25
42步进	42	φ3.5		31	22	2	60	47.5	25
57步进	57	M4		47.14	38.1	3	57	57	28.5
60步进	60	M5		50	36	3	60	60	30

有效行程 stroke	50	100	150	200	250	300	350	400	450	500	550	600	650	700	750	800
L	216	266	316	366	416	466	516	566	616	666	716	766	816	866	916	966
A	60	30	40	50	60	30	40	50	60	30	40	50	60	30	40	50
M	2	4	5	6	7	9	10	11	12	14	15	16	17	19	20	21
N	3	5	6	7	8	10	11	12	13	15	16	17	18	20	21	22
质量kg	1.18	1.31	1.45	1.58	1.72	1.85	1.99	2.12	2.56	2.39	2.53	2.66	2.80	2.93	3.07	3.20

BC 马达外露 Motor Exposed (加大电机)

(单位Unit: mm)

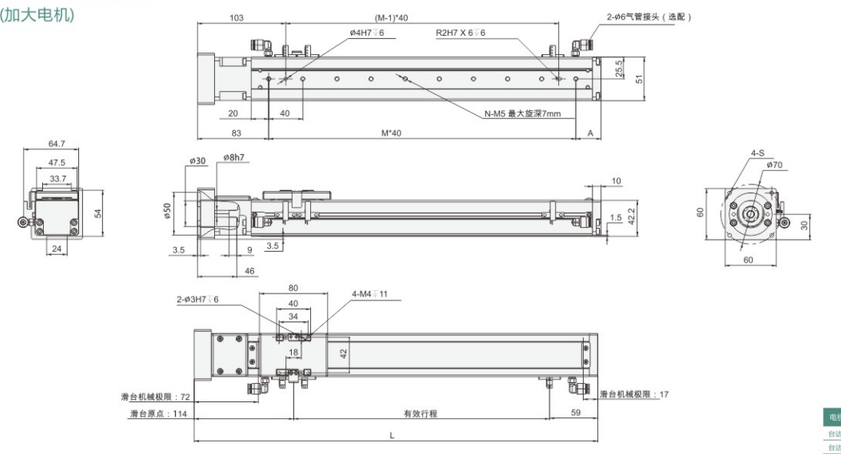

电机型号	电机代码 Mx	S
台达200W	M20	M5
台达400W	M40	M5
松下200W	P20	M4
松下400W	P40	M4

有效行程 stroke	50	100	150	200	250	300	350	400	450	500	550	600	650	700	750	800
L	223	273	323	373	423	473	523	573	623	673	723	773	823	873	923	973
A	60	30	40	50	60	30	40	50	60	30	40	50	60	30	40	50
M	2	4	5	6	7	9	10	11	12	14	15	16	17	19	20	21
N	3	5	6	7	8	10	11	12	13	15	16	17	18	20	21	22
质量kg	1.18	1.31	1.45	1.58	1.72	1.85	1.99	2.12	2.56	2.39	2.53	2.66	2.80	2.93	3.07	3.20

BL 马达左折 Motor Left Side

(单位Unit: mm)

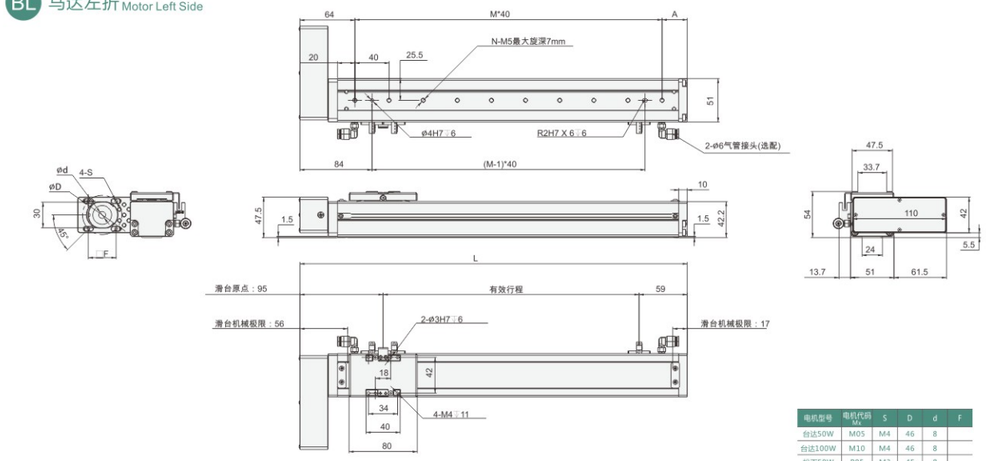

电机型号	电机代码 Mx	S	D	d	F
台达50W	M05	M4	46	8	
台达100W	M10	M4	46	8	
松下50W	P05	M3	45	8	
松下100W	P10	M3	45	8	
42步进	42	φ3.5		5	31

有效行程 stroke	50	100	150	200	250	300	350	400	450	500	550	600	650	700	750	800
L	204	254	304	354	404	454	504	554	604	654	704	754	804	854	904	954
A	60	30	40	50	60	30	40	50	60	30	40	50	60	30	40	50
M	2	4	5	6	7	9	10	11	12	14	15	16	17	19	20	21
N	3	5	6	7	8	10	11	12	13	15	16	17	18	20	21	22
质量kg	1.3	1.43	1.56	1.7	1.83	1.97	2.1	2.24	2.37	2.5	2.64	2.78	2.91	3.05	3.18	3.32

BR 马达右折 Motor Right Side

(单位Unit: mm)

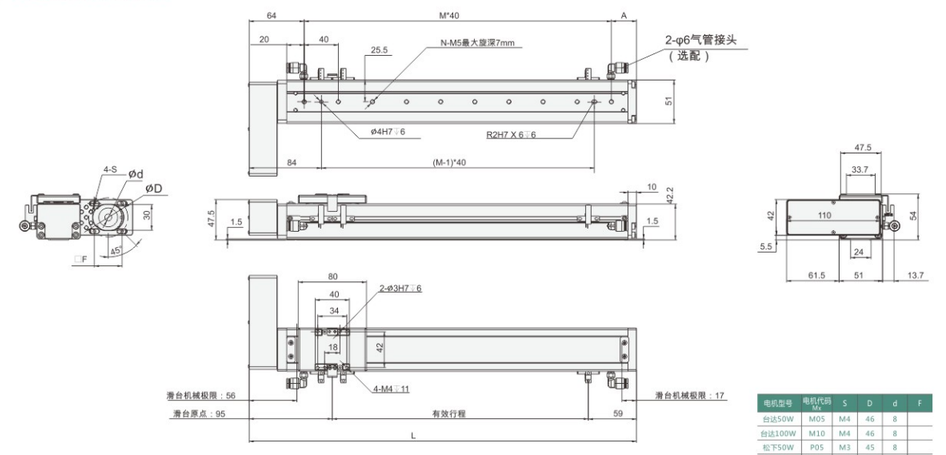

电机型号	电机代码 Mx	S	D	d	F
台达50W	M05	M4	46	8	
台达100W	M10	M4	46	8	
松下50W	P05	M3	45	8	
松下100W	P10	M3	45	8	
42步进	42	φ3.5		5	31

有效行程 stroke	50	100	150	200	250	300	350	400	450	500	550	600	650	700	750	800
L	204	254	304	354	404	454	504	554	604	654	704	754	804	854	904	954
A	60	30	40	50	60	30	40	50	60	30	40	50	60	30	40	50
M	2	4	5	6	7	9	10	11	12	14	15	16	17	19	20	21
N	3	5	6	7	8	10	11	12	13	15	16	17	18	20	21	22
质量kg	1.3	1.43	1.56	1.7	1.83	1.97	2.1	2.24	2.37	2.5	2.64	2.78	2.91	3.05	3.18	3.32

BM 马达下折 Motor Bottom Side

(单位 Unit: mm)

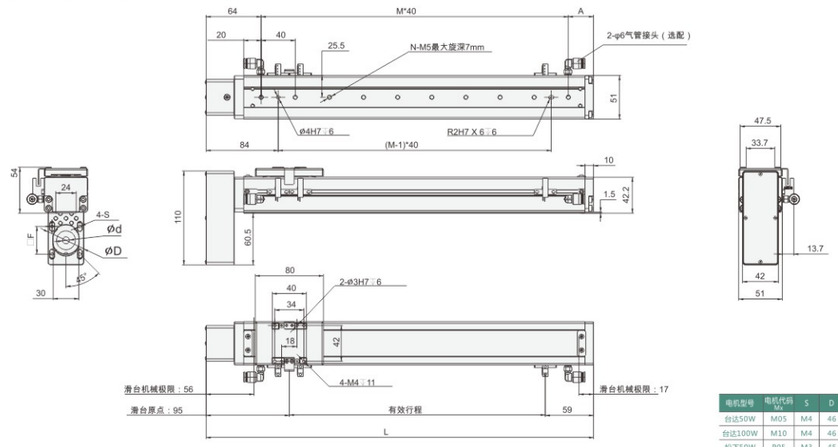

电机型号	电机代码 Mx	S	D	d	F
台达50W	M05	M4	46	8	
台达100W	M10	M4	46	8	
松下50W	P05	M3	45	8	
松下100W	P10	M3	45	8	
42步进	42	φ3.5		5	31

有效行程 stroke	50	100	150	200	250	300	350	400	450	500	550	600	650	700	750	800
L	204	254	304	354	404	454	504	554	604	654	704	754	804	854	904	954
A	60	30	40	50	60	30	40	50	60	30	40	50	60	30	40	50
M	2	4	5	6	7	9	10	11	12	14	15	16	17	19	20	21
N	3	5	6	7	8	10	11	12	13	15	16	17	18	20	21	22
质量kg	1.3	1.43	1.56	1.7	1.83	1.97	2.1	2.24	2.37	2.5	2.64	2.78	2.91	3.05	3.18	3.32

BW 马达上折 Motor Upper Side

(单位 Unit: mm)

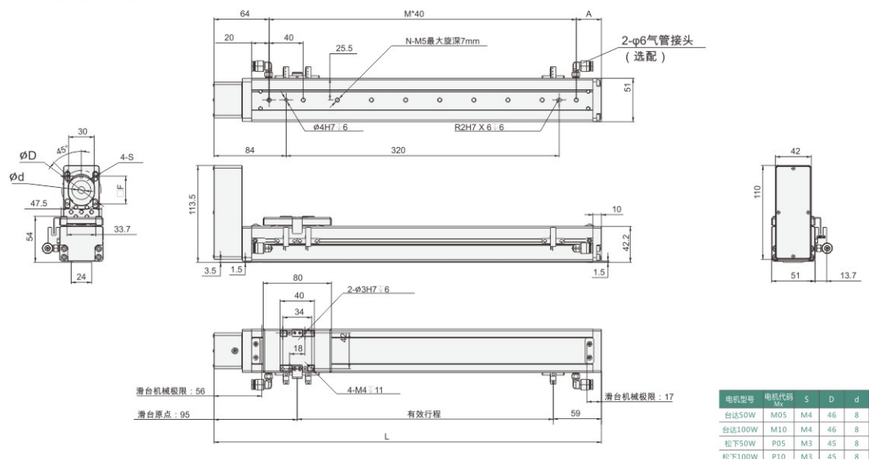

电机型号	电机代码 Mx	S	D	d	F
台达50W	M05	M4	46	8	
台达100W	M10	M4	46	8	
松下50W	P05	M3	45	8	
松下100W	P10	M3	45	8	
42步进	42	φ3.5		5	31

有效行程 stroke	50	100	150	200	250	300	350	400	450	500	550	600	650	700	750	800
L	204	254	304	354	404	454	504	554	604	654	704	754	804	854	904	954
A	60	30	40	50	60	30	40	50	60	30	40	50	60	30	40	50
M	2	4	5	6	7	9	10	11	12	14	15	16	17	19	20	21
N	3	5	6	7	8	10	11	12	13	15	16	17	18	20	21	22
质量kg	1.3	1.43	1.56	1.7	1.83	1.97	2.1	2.24	2.37	2.5	2.64	2.78	2.91	3.05	3.18	3.32

MEMO

KCH5
KCH6
KCH10
KCH12
KCH14
KCH17
KCH22

KCH6 单轴/1-axis

无尘室 Clean Room | 螺杆驱动 Ball Screw Drive

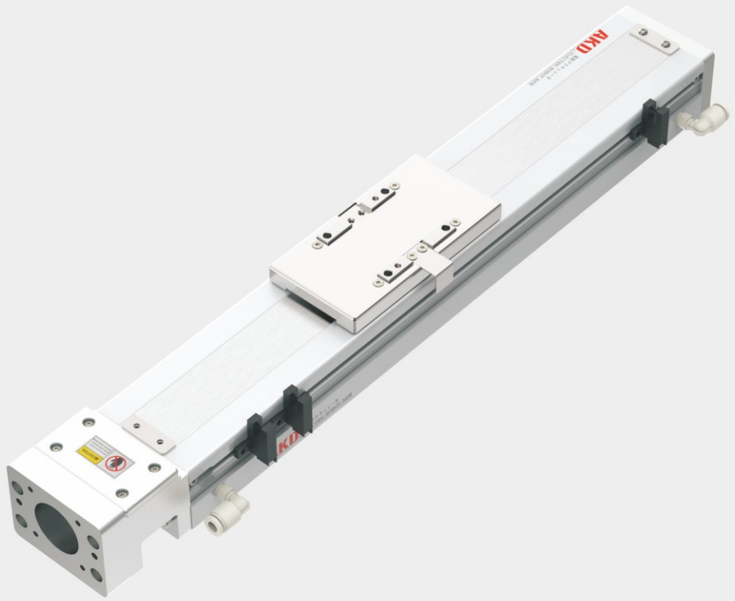

最大行程 Maximum Stroke 800mm | 最高速度 Maximum Speed 1000mm/s | 马达容量 Motor Output 7款可选 | 滚珠螺杆 Ball Screw Ø12mm | 直线滑轨 Linear Guide 内嵌式

型号表示方式 Ordering Method

KCH6 - L 10 - 300 - BC - P10 - C4 - D123

本体型号 Model

精度 Accuracy

L	标准精度
P	精密级

螺杆导程 Lead

2mm
5mm
10mm
20mm

行程 Stroke

50-800mm

50间隔 50 mm Pitch

马达位置 Motor Position

BC	马达外露 Motor Exposed
BL	马达左折 Motor Left Side
BR	马达右折 Motor Right Side
BM	马达下折 Motor Bottom Side
BW	马达上折 Motor Upper Side

电机代码 Motor Code

T		10	
P	松下伺服	10	100W
T	泛指鸣志、汇川、禾川、台达、安川、三菱伺服		
B	标准步进电机	42/57/60	步进电机框号

原点及极限开关 Home Sensorm Limit Sensor

原点极限开关配置	
C4	外挂3件NPN型光电开关
C4P	外挂3件PNP型光电开关
E5	无开关，配装感应片及托架
E0	无开关、感应片及托架

特注式样 Special Order No.

KCH6 单轴/1-axis

基本式样 Specification

规格 Spec	位置重复精度 Repeatability (mm)		±0.01			
	螺杆导程 Ball Screw Lead (mm)		2	5	10	20
	最高速度 Maximum Speed (mm/s)		100	250	500	1000
	最大可搬重量 Maximum Payload	水平使用 Horizontal (kg)	30	30	15	10
		垂直使用 Vertical (kg)	15	10	5	2
	定格推力 Rated Thrust (N)		1225	490	245	85
	标准行程 Stroke Pitch (mm)		50-800mm/50间隔 50 mm Pitch			
部品 Parts	AC伺服马达容量 AC Servo Motor Output (w)		100			
	滚珠螺杆外径 Ball Screw Ø (mm)		C7Ø12			
	高刚性直线滑轨 High Rigidity Linear Guide (mm)		内嵌式			
	联轴器 Coupling (mm)		8X8			
	原点感应器 Home Sensor	外挂 Outside	EE-SX672(NPN)			

感应器接线图<原点及端点> Sensor Layout

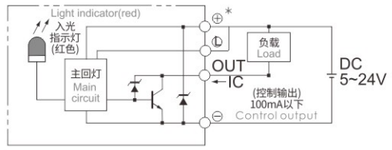

※行程超过600时,会产生螺杆偏摆,此时请将速度调降。
When the stroke is over 600mm,the run-out of the ballscrew will occur.
We recommend to low down the working speed under this circumstances.

※马达加减速设定0.2秒。
Acceleration and deacceleration value is set 0.2 second.

※当丝杆DmN值超过50000时，请联系生产厂家技术确认。
When the DmN value of the screw exceeds 50000, please contact the manufacturer for technical confirmation

容许负载力距表 Allowable Moment

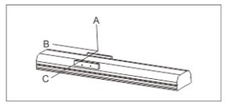

(单位Unit: mm)

水平安装 Horizontal Installation		A	B	C
导程2 Lead	10kg	600	55	147
	30kg	160	13	36
	-	-	-	-
导程5 Lead	10kg	500	43	107
	30kg	125	10	24
	-	-	-	-
导程10 Lead	3kg	790	145	310
	8kg	280	49	107
	15kg	135	23	50
导程20 Lead	3kg	325	119	198
	6kg	156	55	93
	10kg	87	30	52

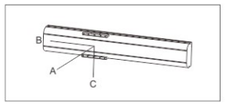

(单位Unit: mm)

壁挂安装 Wall Installation		A	B	C
导程2 Lead	15kg	90	34	580
	30kg	35	13	160
	-	-	-	-
导程5 Lead	15kg	63	25	304
	30kg	22	9	119
	-	-	-	-
导程10 Lead	3kg	304	140	776
	8kg	104	48	273
	15kg	48	22	131
导程20 Lead	3kg	193	116	321
	6kg	91	54	153
	10kg	50	30	86

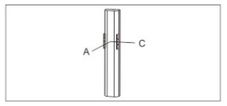

(单位Unit: mm)

垂直安装 Vertical Installation		A	C
导程2 Lead	5kg	125	125
	15kg	42	42
	-	-	-
导程5 Lead	2kg	250	250
	4kg	125	125
	10kg	50	50
导程10 Lead	1kg	446	446
	2kg	223	223
	5kg	89	89
导程20 Lead	1kg	353	353
	2kg	177	177
	-	-	-

静态容许负载力矩 Static Loading Moment

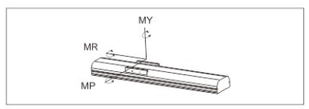

(单位Unit: N.m)

MY	70
MP	80
MR	75

※力距表所表示的数据，代表重心位置。
The torque value in the chart indicate the center of gravity.
※符合产品要求的正常使用下，保证寿命为10000公里。
Operation life is 10,000km when the product is using under the specified conditions.
※倒吊使用无法套用标准规范，如有需求请洽询我司业务。
Data information is not for ceiling-mount inverse use.
Contact us for the details if you want to apply ceiling-mount inverse usage.

KCH5
KCH6
KCH10
KCH12
KCH14
KCH17
KCH22

BC 马达外露 Motor Exposed (标准电机)

(单位Unit: mm)

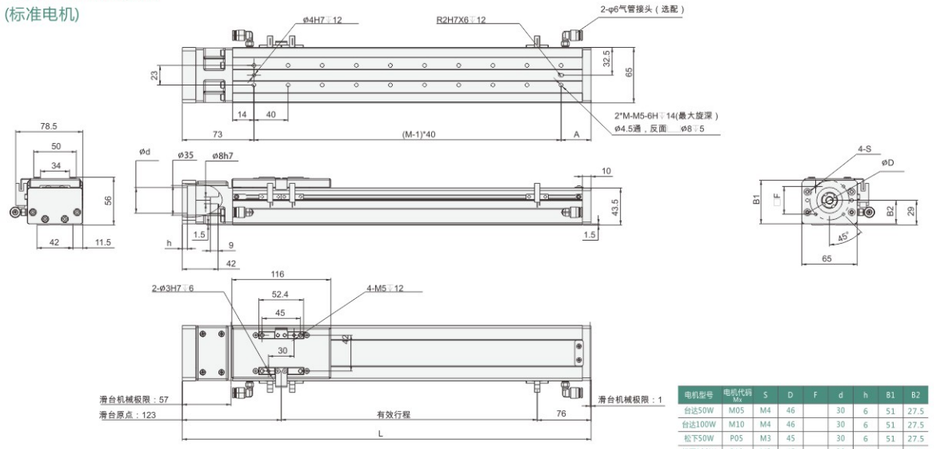

电机型号	电机代码 Mx	S	D	F	d	h	B1	B2
台达50W	M05	M4	46		30	6	51	27.5
台达100W	M10	M4	46		30	6	51	27.5
松下50W	P05	M3	45		30	6	51	27.5
松下100W	P10	M3	45		30	6	51	27.5
42步进	42	φ3.5		31	22	2	51	27.5
57步进	57	M4		47.14	38.1	3	57	28.5
60步进	60	M5		50	36	16	60	30

有效行程 stroke	50	100	150	200	250	300	350	400	450	500	550	600	650	700	750	800
L	249	299	349	399	449	499	549	599	649	699	749	799	849	899	949	999
A	56	26	36	46	56	26	36	46	56	26	36	46	56	26	36	46
M	4	6	7	8	9	11	12	13	14	16	17	18	19	21	22	23
质量kg	1.57	1.72	1.87	2.02	2.17	2.32	2.47	2.62	2.77	2.92	3.07	3.22	3.37	3.52	3.67	3.82

BC 马达外露 Motor Exposed (加大电机)

(单位Unit: mm)

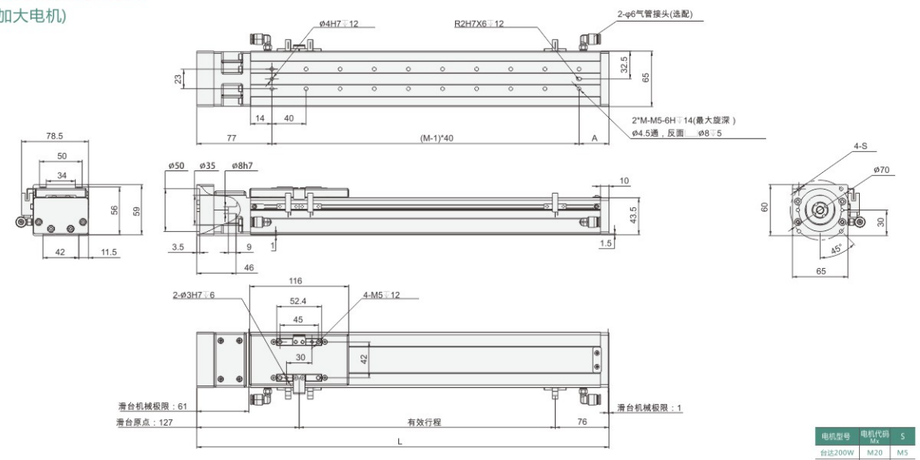

电机型号	电机代码 Mx	S
台达200W	M20	M5
台达400W	M40	M5
松下200W	P20	M4
松下400W	P40	M4

有效行程 stroke	50	100	150	200	250	300	350	400	450	500	550	600	650	700	750	800
L	253	303	353	403	453	503	553	603	653	703	753	803	853	903	953	1003
A	56	26	36	46	56	26	36	46	56	26	36	46	56	26	36	46
M	4	6	7	8	9	11	12	13	14	16	17	18	19	21	22	23
质量kg	1.57	1.72	1.87	2.02	2.17	2.32	2.47	2.62	2.77	2.92	3.07	3.22	3.37	3.52	3.67	3.82

BL 马达左折 Motor Left Side (标准电机)

(单位Unit: mm)

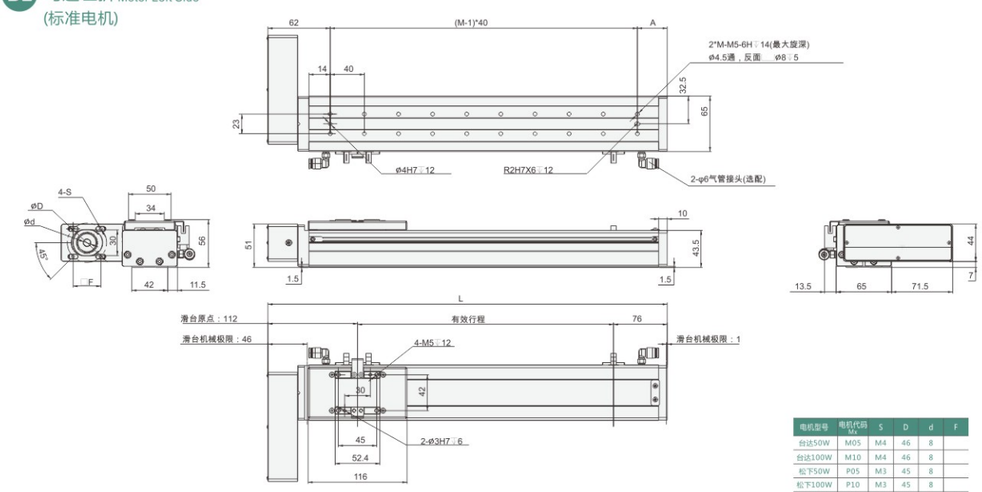

电机型号	电机代码 Mx	S	D	d	F
台达50W	M05	M4	46	8	
台达100W	M10	M4	46	8	
松下50W	P05	M3	45	8	
松下100W	P10	M3	45	8	
42步进	42	φ3.5		5	31

有效行程 stroke	50	100	150	200	250	300	350	400	450	500	550	600	650	700	750	800
L	238	288	338	388	438	488	538	588	638	688	738	788	838	888	938	988
A	56	26	36	46	56	26	36	46	56	26	36	46	56	26	36	46
M	4	6	7	8	9	11	12	13	14	16	17	18	19	21	22	23
质量kg	1.94	2.09	2.24	2.39	2.54	2.69	2.84	2.99	3.14	3.29	3.44	3.59	3.74	3.89	4.04	4.19

BL 马达左折 Motor Left Side (加大电机)

(单位Unit: mm)

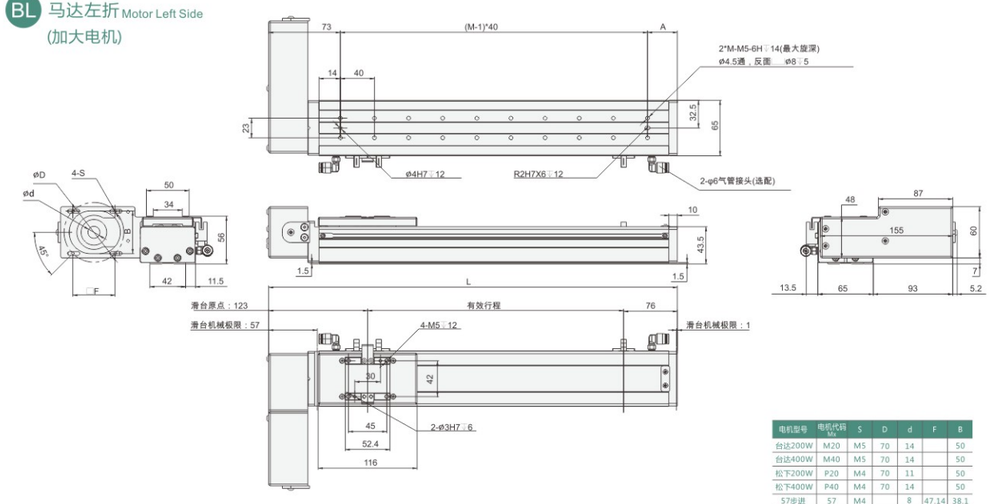

电机型号	电机代码 Mx	S	D	d	F	B
台达200W	M20	M5	70	14		50
台达400W	M40	M5	70	14		50
松下200W	P20	M4	70	11		50
松下400W	P40	M4	70	14		50
57步进	57	M4		8	47.14	38.1
60步进	60	M5		8	50	36

有效行程 stroke	50	100	150	200	250	300	350	400	450	500	550	600	650	700	750	800
L	249	299	349	399	449	499	549	599	649	699	749	799	849	899	949	999
A	56	26	36	46	56	26	36	46	56	26	36	46	56	26	36	46
M	4	6	7	8	9	11	12	13	14	16	17	18	19	21	22	23
质量kg	1.95	2.10	2.25	2.40	2.55	2.70	2.85	3.00	3.15	3.30	3.45	3.60	3.75	3.90	4.05	4.20

BR 马达右折 Motor Right Side (标准电机)

(单位Unit: mm)

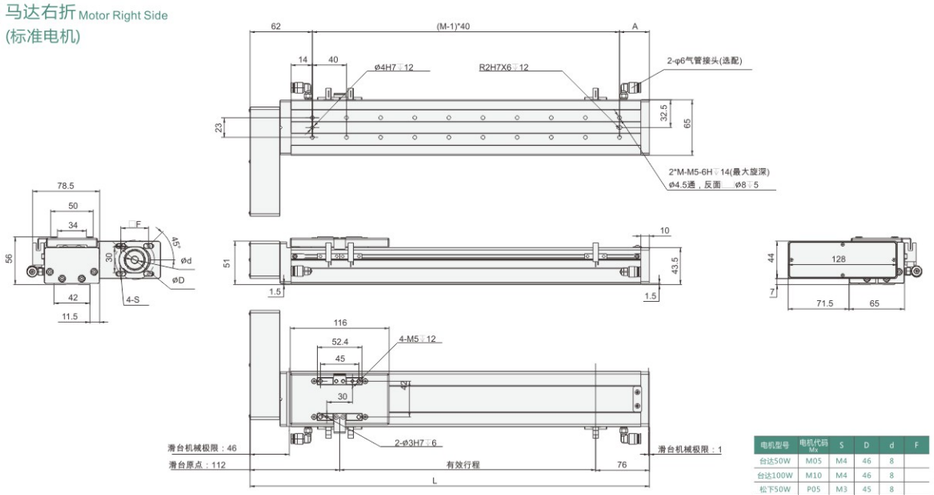

电机型号	电机代码 Mx	S	D	d	F
台达50W	M05	M4	46	8	
台达100W	M10	M4	46	8	
松下50W	P05	M3	45	8	
松下100W	P10	M3	45	8	
42步进	42	φ3.5		5	31

有效行程 stroke	50	100	150	200	250	300	350	400	450	500	550	600	650	700	750	800
L	238	288	338	388	438	488	538	588	638	688	738	788	838	888	938	988
A	56	26	36	46	56	26	36	46	56	26	36	46	56	26	36	46
M	4	6	7	8	9	11	12	13	14	16	17	18	19	21	22	23
质量kg	1.94	2.09	2.24	2.39	2.54	2.69	2.84	2.99	3.14	3.29	3.44	3.59	3.74	3.89	4.04	4.19

BR 马达右折 Motor Right Side (加大电机)

(单位Unit: mm)

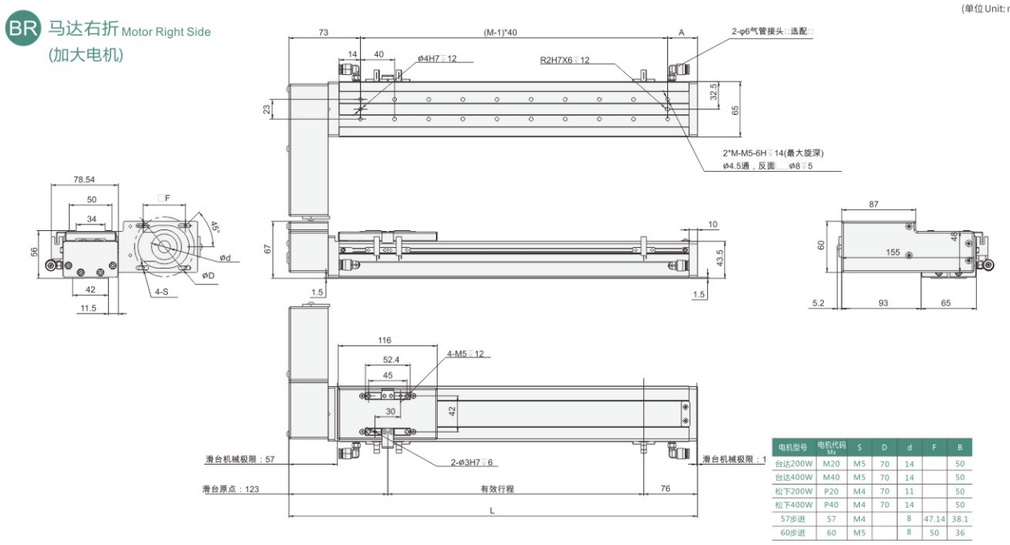

电机型号	电机代码 Mx	S	D	d	F	B
台达200W	M20	M5	70	14		50
台达400W	M40	M5	70	14		50
松下200W	P20	M4	70	11		50
松下400W	P40	M4	70	14		50
57步进	57	M4		8	47.14	38.1
60步进	60	M5		8	50	36

有效行程 stroke	50	100	150	200	250	300	350	400	450	500	550	600	650	700	750	800
L	249	299	349	399	449	499	549	599	649	699	749	799	849	899	949	999
A	56	26	36	46	56	26	36	46	56	26	36	46	56	26	36	46
M	4	6	7	8	9	11	12	13	14	16	17	18	19	21	22	23
质量kg	1.95	2.10	2.25	2.40	2.55	2.70	2.85	3.00	3.15	3.30	3.45	3.60	3.75	3.90	4.05	4.20

BM 马达下折 Motor Bottom Side (标准电机)

(单位Unit: mm)

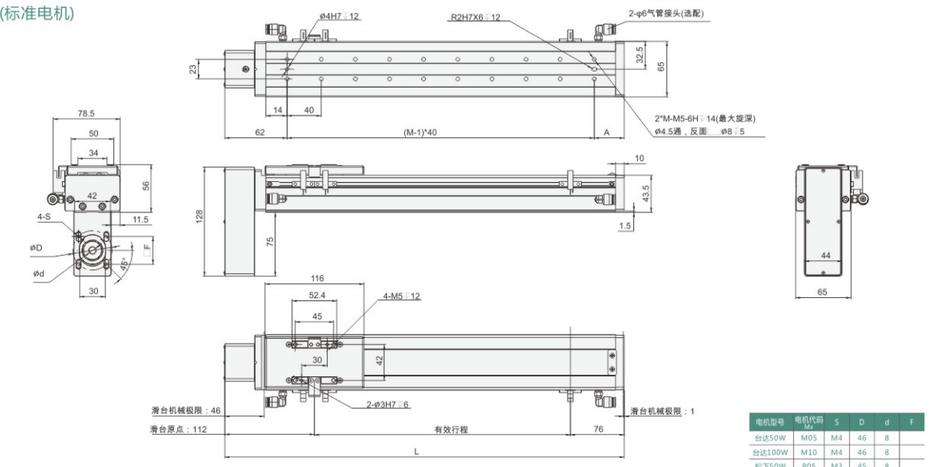

电机型号	电机代码 Mx	S	D	d	F
台达50W	M05	M4	46	8	
台达100W	M10	M4	46	8	
松下50W	P05	M3	45	8	
松下100W	P10	M3	45	8	
42步进	42	φ3.5		5	31

有效行程 stroke	50	100	150	200	250	300	350	400	450	500	550	600	650	700	750	800
L	238	288	338	388	438	488	538	588	638	688	738	788	838	888	938	988
A	56	26	36	46	56	26	36	46	56	26	36	46	56	26	36	46
M	4	6	7	8	9	11	12	13	14	16	17	18	19	21	22	23
质量kg	1.94	2.09	2.24	2.39	2.54	2.69	2.84	2.99	3.14	3.29	3.44	3.59	3.74	3.89	4.04	4.19

BM 马达下折 Motor Bottom Side (加大电机)

(单位Unit: mm)

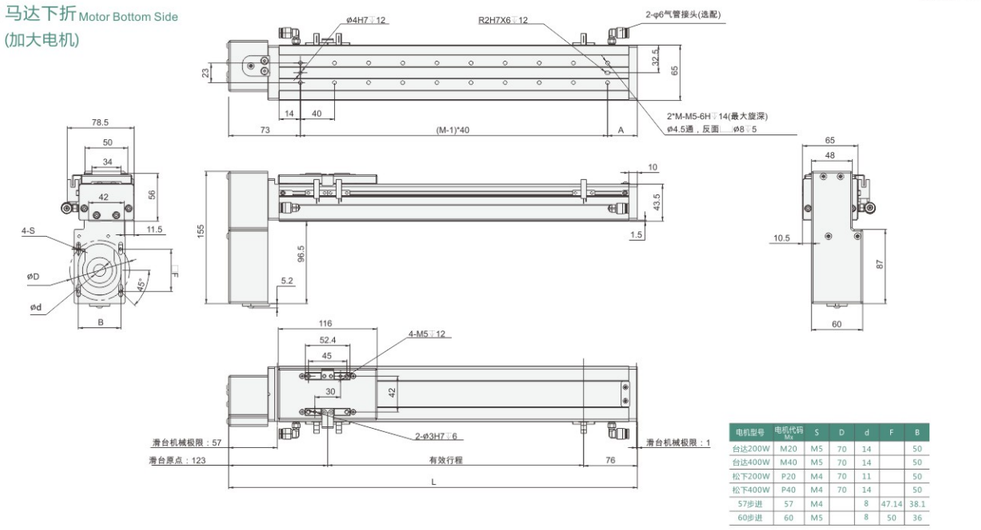

电机型号	电机代码 Mx	S	D	d	F	B
台达200W	M20	M5	70	14		50
台达400W	M40	M5	70	14		50
松下200W	P20	M4	70	11		50
松下400W	P40	M4	70	14		50
57步进	57	M4		8	47.14	38.1
60步进	60	M5		8	50	36

有效行程 stroke	50	100	150	200	250	300	350	400	450	500	550	600	650	700	750	800
L	249	299	349	399	449	499	549	599	649	699	749	799	849	899	949	999
A	56	26	36	46	56	26	36	46	56	26	36	46	56	26	36	46
M	4	6	7	8	9	11	12	13	14	16	17	18	19	21	22	23
质量kg	1.95	2.10	2.25	2.40	2.55	2.70	2.85	3.00	3.15	3.30	3.45	3.60	3.75	3.90	4.05	4.20

KCH6 单轴/1-axis

无尘室 Clean Room | 螺杆驱动 Ball Screw Drive

BW 马达上折 Motor Upper Side (标准电机)

(单位 Unit: mm)

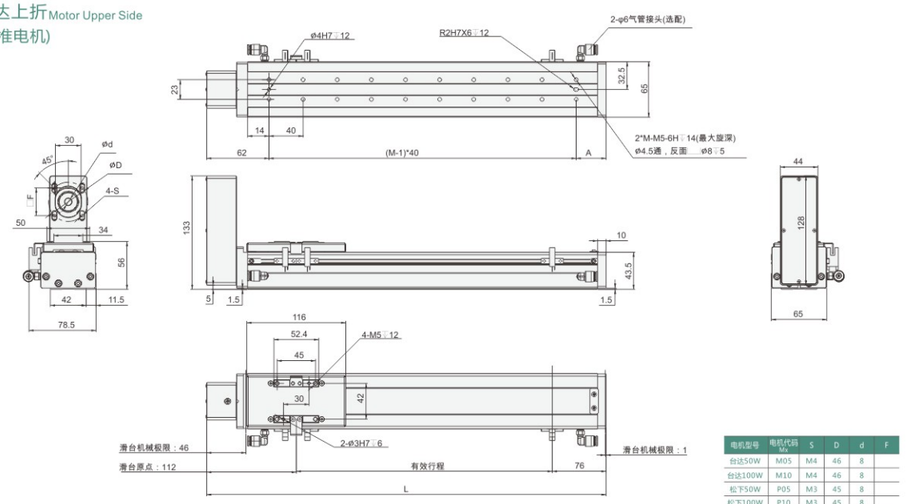

电机型号	电机代码 Mx	S	D	d	F
台达50W	M05	M4	46	8	
台达100W	M10	M4	46	8	
松下50W	P05	M3	45	8	
松下100W	P10	M3	45	8	
42步进	42	φ3.5		5	31

有效行程 stroke	50	100	150	200	250	300	350	400	450	500	550	600	650	700	750	800
L	238	288	338	388	438	488	538	588	638	688	738	788	838	888	938	988
A	56	26	36	46	56	26	36	46	56	26	36	46	56	26	36	46
M	4	6	7	8	9	11	12	13	14	16	17	18	19	21	22	23
质量kg	1.94	2.09	2.24	2.39	2.54	2.69	2.84	2.99	3.14	3.29	3.44	3.59	3.74	3.89	4.04	4.19

BW 马达上折 Motor Upper Side (加大电机)

(单位 Unit: mm)

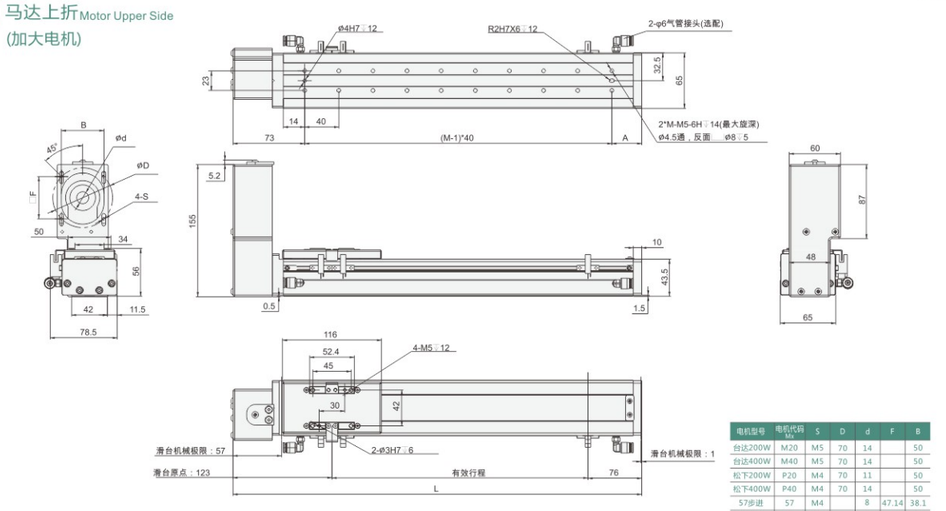

电机型号	电机代码 Mx	S	D	d	F	B
台达200W	M20	M5	70	14		50
台达400W	M40	M5	70	14		50
松下200W	P20	M4	70	11		50
松下400W	P40	M4	70	14		50
57步进	57	M4		8	47.14	38.1
60步进	60	M5		8	50	36

有效行程 stroke	50	100	150	200	250	300	350	400	450	500	550	600	650	700	750	800
L	249	299	349	399	449	499	549	599	649	699	749	799	849	899	949	999
A	56	26	36	46	56	26	36	46	56	26	36	46	56	26	36	46
M	4	6	7	8	9	11	12	13	14	16	17	18	19	21	22	23
质量kg	1.95	2.10	2.25	2.40	2.55	2.70	2.85	3.00	3.15	3.30	3.45	3.60	3.75	3.90	4.05	4.20

MEMO

KCH5
KCH6
KCH10
KCH12
KCH14
KCH17
KCH22

KCH10 单轴/1-axis

无尘室 Clean Room | 螺杆驱动 Ball Screw Drive

最大行程 Maximum Stroke 1050mm | 最高速度 Maximum Speed 1600mm/s | 马达容量 Motor Output 100W | 滚珠螺杆 Ball Screw Ø16mm | 直线滑轨 Linear Guide 20x18-1支

型号表示方式 Ordering Method

KCH10 - L 10 - 300 - BC - P10 - C4 - D123

本体型号 Model

精度 Accuracy

L	标准精度
P	精密级

螺杆导程 Lead

5mm
10mm
20mm
32mm

马达位置 Motor Position

M	马达直结 Motor Hidden In
BL	马达左折 Motor Left Side
BR	马达右折 Motor Right Side
BM	马达下折 Motor Bottom Side
BW	马达上折 Motor Upper Side

行程 Stroke

100-1050mm
50间隔 50 mm Pitch

电机代码 Motor Code

T		10	
P	松下伺服	10	100W
T	泛指鸣志、汇川、禾川、台达、安川、三菱伺服		
B	标准步进电机	42/57	步进电机框号

原点及极限开关 Home Sensorm Limit Sensor

原点极限开关配置	
C4	外挂3件NPN型光电开关
C4P	外挂3件PNP型光电开关
E5	无开关，配装感应片及托架
E0	无开关、感应片及托架

特注式样 Special Order No.

KCH10 单轴/1-axis

基本式样 Specification

规格 Spec	位置重复精度 Repeatability (mm)		±0.01			
	螺杆导程 Ball Screw Lead (mm)		5	10	20	32
	最高速度 Maximum Speed (mm/s)		250	500	1000	1600
	最大可搬重量 Maximum Payload	水平使用 Horizontal (kg)	50	30	18	5
		垂直使用 Vertical (kg)	12	8	3	-
	定格推力 Rated Thrust (N)		341	170	85	53
	标准行程 Stroke Pitch (mm)		50-800mm/50间隔 50 mm Pitch			
部品 Parts	AC伺服马达容量 AC Servo Motor Output (w)		100			
	滚珠螺杆外径 Ball Screw Ø (mm)		C7 Ø 16			
	高刚性直线滑轨 High Rigidity Linear Guide (mm)		W20XH18			
	联轴器 Coupling (mm)		10X8			
	原点感应器 Home Sensor	外挂 Outside	EE-SX672(NPN)			

感应器接线图<原点及端点> Sensor Layout

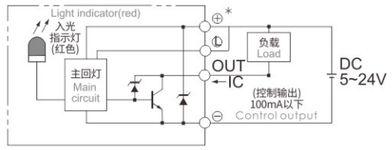

※行程超过750时,会产生螺杆偏摆,此时请将速度调降。
When the stroke is over 750mm,the run-out of the ballscrew will occur.
We recommend to low down the working speed under this circumstances.

※马达加减速设定0.2秒。
Acceleration and deacceleration value is set 0.2 second.

※当丝杆DmN值超过50000时，请联系生产厂家技术确认。
When the DmN value of the screw exceeds 50000, please contact the manufacturer for technical confirmation

容许负载力距表 Allowable Moment

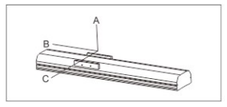

(单位Unit: mm)

水平安装 Horizontal Installation		A	B	C
导程 2 Lead	30kg	547	42	42
	40kg	391	29	29
	50kg	298	22	21
导程 5 Lead	15kg	521	84	80
	25kg	298	47	44
	30kg	242	37	35
导程 20 Lead	5kg	675	224	193
	10kg	330	107	93
	18kg	175	55	48
导程 32 Lead	3kg	486	259	198
	5kg	288	152	116
	-	-	-	-

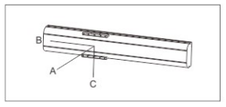

(单位Unit: mm)

壁挂安装 Wall Installation		A	B	C
导程 2 Lead	25kg	52	53	670
	35kg	35	35	455
	50kg	21	22	298
导程 5 Lead	10kg	124	131	770
	20kg	58	61	382
	30kg	35	37	242
导程 20 Lead	6kg	160	185	562
	12kg	76	88	272
	18kg	48	55	175
导程 32 Lead	2kg	300	393	733
	5kg	116	152	288
	-	-	-	-

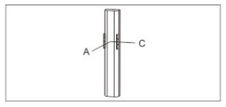

(单位Unit: mm)

垂直安装 Vertical Installation		A	C
导程 2 Lead	5kg	310	310
	8kg	192	192
	12kg	129	129
导程 5 Lead	4kg	344	344
	8kg	172	172
	-	-	-
导程 20 Lead	2kg	546	546
	3kg	364	364
	-	-	-

静态容许负载力矩 Static Loading Moment

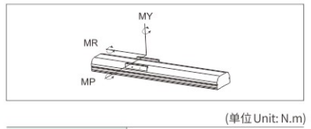

(单位Unit: N.m)

MY	110
MP	110
MR	120

※力距表所表示的数据，代表重心位置。
The torque value in the chart indicate the center of gravity.
※符合产品要求的正常使用下，保证寿命为10000公里。
Operation life is 10,000km when the product is using under the specified conditions.
※倒吊使用无法套用标准规范，如有需求请洽询我司业务。
Data information is not for ceiling-mount inverse use.
Contact us for the details if you want to apply ceiling-mount inverse usage.

KCH5
KCH6
KCH10
KCH12
KCH14
KCH17
KCH22

M 马达直结 Motor Hidden In

(单位Unit: mm)

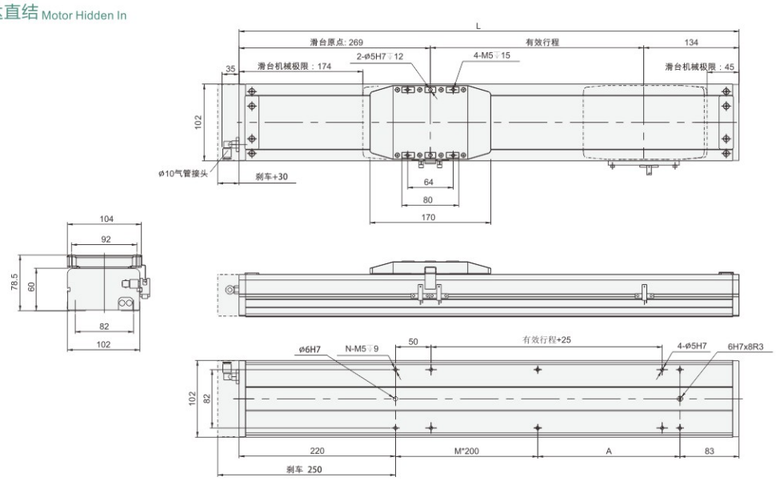

台达100W时，刹车+40
Length will be added 40mm while using Delta 400w motor

有效行程 stroke	100	150	200	250	300	350	400	450	500	550	600	650	700	750	800	850	900	950	1000	1050
L	503	553	603	653	703	753	803	853	903	953	1003	1053	1103	1153	1203	1253	1303	1353	1403	1453
A	200	50	100	150	200	50	100	150	200	50	100	150	200	50	100	150	200	50	100	150
M	0	1	1	1	1	2	2	2	2	3	3	3	3	4	4	4	4	5	5	5
N	4	6	6	6	6	8	8	8	8	10	10	10	10	12	12	12	12	14	14	14
KG	5.98	6.39	6.81	7.22	7.63	8.05	8.46	8.87	9.28	9.7	10.11	10.52	10.94	11.35	11.76	12.17	12.58	13	13.41	13.82

BC 马达外露 Motor Exposed

(单位Unit: mm)

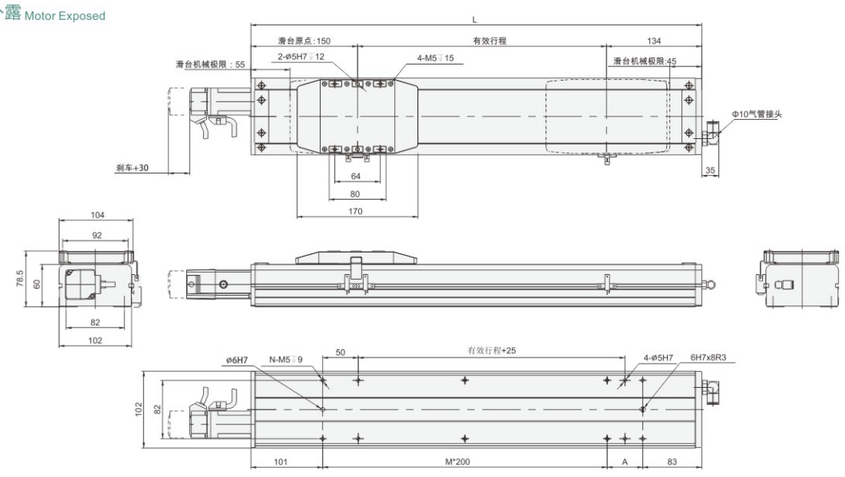

有效行程 stroke	100	150	200	250	300	350	400	450	500	550	600	650	700	750	800	850	900	950	1000	1050
L	384	434	484	534	584	634	684	734	784	834	884	934	984	1034	1084	1134	1184	1234	1284	1334
A	200	50	100	150	200	50	100	150	200	50	100	150	200	50	100	150	200	50	100	150
M	0	1	1	1	1	2	2	2	2	3	3	3	3	4	4	4	4	5	5	5
N	4	6	6	6	6	8	8	8	8	10	10	10	10	12	12	12	12	14	14	14
KG	5.49	5.91	6.33	6.75	7.17	7.59	8.02	8.44	8.86	9.28	9.7	10.12	10.54	10.96	11.38	11.8	12.22	12.64	13.06	13.48

KCH5
KCH6
KCH10
KCH12
KCH14
KCH17
KCH22

BL 马达左折 Motor Left Side

(单位Unit: mm)

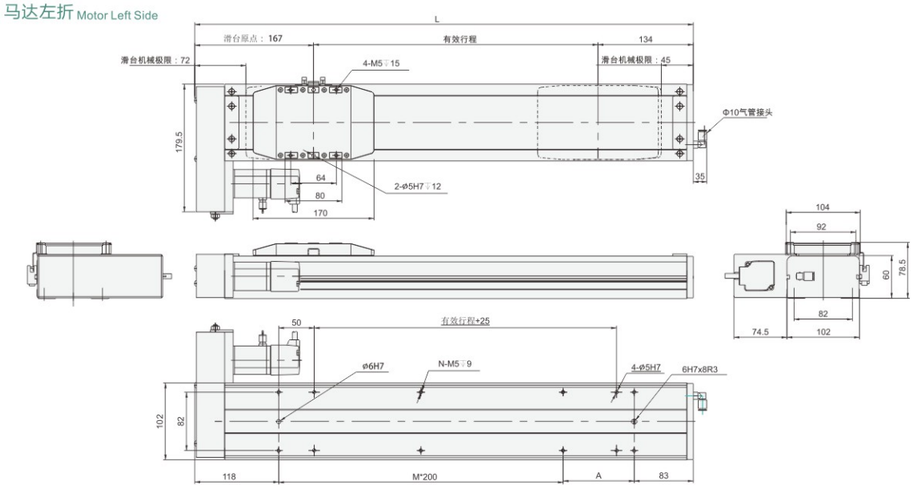

有效行程 stroke	100	150	200	250	300	350	400	450	500	550	600	650	700	750	800	850	900	950	1000	1050
L	401	451	501	551	601	651	701	751	801	851	901	951	1001	1051	1101	1151	1201	1251	1301	1351
A	200	50	100	150	200	50	100	150	200	50	100	150	200	50	100	150	200	50	100	150
M	0	1	1	1	1	2	2	2	2	3	3	3	3	4	4	4	4	5	5	5
N	4	6	6	6	6	8	8	8	8	10	10	10	10	12	12	12	12	14	14	14
KG	5.9	6.31	6.72	7.13	7.55	7.96	8.37	8.78	9.19	9.61	10.02	10.43	10.84	11.25	11.67	12.08	12.49	12.91	13.32	13.73

BR 马达右折 Motor Right Side

(单位Unit: mm)

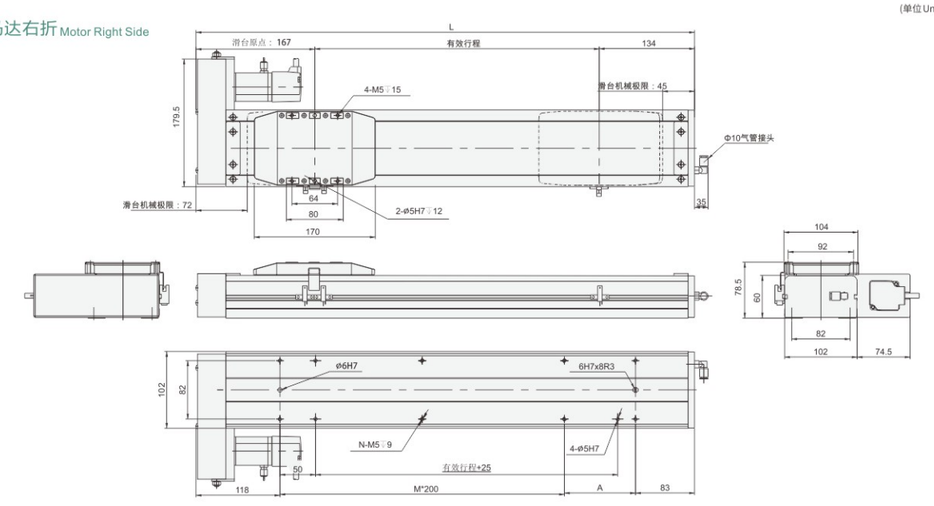

有效行程 stroke	100	150	200	250	300	350	400	450	500	550	600	650	700	750	800	850	900	950	1000	1050
L	401	451	501	551	601	651	701	751	801	851	901	951	1001	1051	1101	1151	1201	1251	1301	1351
A	200	50	100	150	200	50	100	150	200	50	100	150	200	50	100	150	200	50	100	150
M	0	1	1	1	1	2	2	2	2	3	3	3	3	4	4	4	4	5	5	5
N	4	6	6	6	6	8	8	8	8	10	10	10	10	12	12	12	12	14	14	14
KG	5.9	6.31	6.72	7.13	7.55	7.96	8.37	8.78	9.19	9.61	10.02	10.43	10.84	11.25	11.67	12.08	12.49	12.91	13.32	13.73

KCH5
KCH6
KCH10
KCH12
KCH14
KCH17
KCH22

KCH10 单轴/1-axis

无尘室 Clean Room | 螺杆驱动 Ball Screw Drive

(单位Unit: mm)

BM 马达下折 Motor Bottom Side

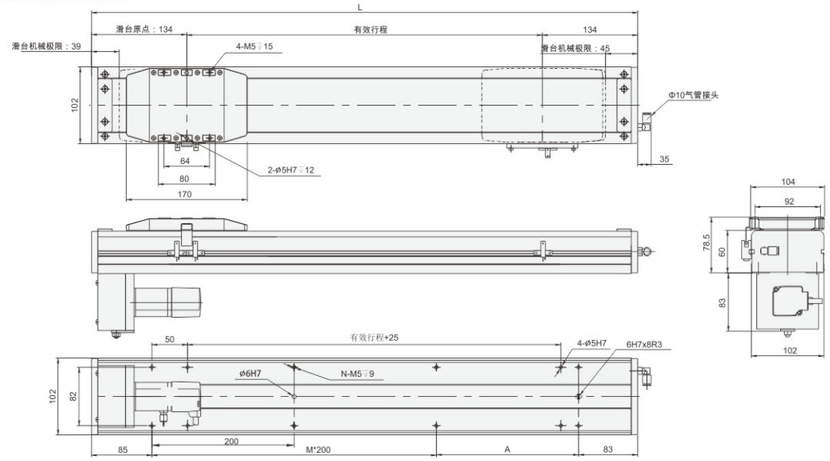

有效行程 stroke	100	150	200	250	300	350	400	450	500	550	600	650	700	750	800	850	900	950	1000	1050
L	368	418	468	518	568	618	668	718	768	818	868	918	968	1018	1068	1118	1168	1218	1268	1318
A	200	50	100	150	200	50	100	150	200	50	100	150	200	50	100	150	200	50	100	150
M	0	1	1	1	1	2	2	2	2	3	3	3	3	4	4	4	4	5	5	5
N	4	6	6	6	6	8	8	8	8	10	10	10	10	12	12	12	12	14	14	14
KG	5.9	6.31	6.72	7.13	7.55	7.96	8.37	8.78	9.19	9.61	10.02	10.43	10.84	11.25	11.67	12.08	12.49	12.91	13.32	13.73

MEMO

KCH5
KCH6
KCH10
KCH12
KCH14
KCH17
KCH22

最大行程 Maximum Stroke 1050mm | 最高速度 Maximum Speed 1600mm/s | 馬達容量 Motor Output 200W | 滾珠螺桿 Ball Screw Ø16mm | 直线滑轨 Linear Guide 20x18-1支

型號表示方式 Ordering Method

KCH10 - L 10 - 300 - BC - P20 - C4 - D123

- KCH10：本体型号 Model
- L：精度 Accuracy
- 10：螺杆导程 Lead
- 300：行程 Stroke
- BC：马达位置 Motor Position
- P20：电机代码 Motor Code
- C4：原点及极限开关 Home Sensorm Limit Sensor
- D123：特注式样 Special Order No.

精度 Accuracy

L	标准精度
P	精密级

螺杆导程 Lead

5mm
10mm
20mm
32mm

行程 Stroke

100-1050mm
50间隔 50 mm Pitch

马达位置 Motor Position

BL	马达左折 Motor Left Side
BR	马达右折 Motor Right Side
BM	马达下折 Motor Bottom Side
BW	马达上折 Motor Upper Side

电机代码 Motor Code

T		20	
P	松下伺服	20	200W
T	泛指鸣志、汇川、禾川、台达、安川、三菱伺服		
B	标准步进电机	42/57	步进电机框号

原点及极限开关 Home Sensorm Limit Sensor

原点极限开关配置	
C4	外挂3件NPN型光电开关
C4P	外挂3件PNP型光电开关
E5	无开关，配装感应片及托架
E0	无开关、感应片及托架

基本仕様 Specification

规格 Spec	位置重复精度 Repeatability (mm)		±0.01			
	螺杆导程 Ball Screw Lead (mm)		5	10	20	32
	最高速度 Maximum Speed (mm/s)		250	500	1000	1600
	最大可搬重量 Maximum Payload	水平使用 Horizontal (kg)	50	30	18	5
		垂直使用 Vertical (kg)	12	8	3	-
	定格推力 Rated Thrust (N)		683	341	213	174
	标准行程 Stroke Pitch (mm)		100-1050mm/50间隔 50 mm Pitch			
部品 Parts	AC伺服马达容量 AC Servo Motor Output (w)		200			
	滚珠螺杆外径 Ball Screw Ø (mm)		C7 Ø 16			
	高刚性直线滑轨 High Rigidity Linear Guide (mm)		W20XH18			
	联轴器 Coupling (mm)		10X14			
	原点感应器 Home Sensor	外挂 Outside	EE-SX672(NPN)			

感應器接線圖<原點及端點> Sensor Layout

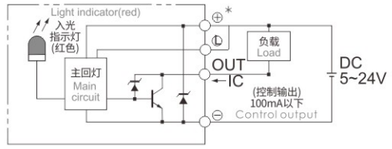

※行程超过750时,会产生螺杆偏摆,此时请将速度调降。
When the stroke is over 750mm,the run-out of the ballscrew will occur. We recommend to low down the working speed under this circumstances.

※马达加减速设定0.2秒。
Acceleration and deacceleration value is set 0.2 second.

※当丝杆DmN值超过50000时，请联系生产厂家技术确认。
When the DmN value of the screw exceeds 50000, please contact the manufacturer for technical confirmation

容许负载力距表 Allowable Moment

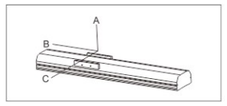

(单位Unit: mm)

水平安装 Horizontal Installation		A	B	C
导程 5 Lead	30kg	547	42	42
	40kg	391	29	29
	50kg	298	22	21
导程 10 Lead	15kg	521	84	80
	25kg	298	47	44
	30kg	242	37	35
导程 20 Lead	5kg	675	224	193
	10kg	330	107	93
	18kg	175	55	48
导程 32 Lead	3kg	486	259	198
	5kg	288	152	116
	-	-	-	-

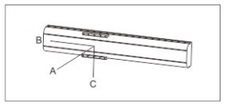

(单位Unit: mm)

壁挂安装 Wall Installation		A	B	C
导程 5 Lead	25kg	52	53	670
	35kg	35	35	455
	50kg	21	22	298
导程 10 Lead	10kg	124	131	770
	20kg	58	61	382
	30kg	35	37	242
导程 20 Lead	6kg	160	185	562
	12kg	76	88	272
	18kg	48	55	175
导程 32 Lead	2kg	300	393	733
	5kg	116	152	288
	-	-	-	-

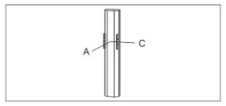

(单位Unit: mm)

垂直安装 Vertical Installation		A	C
导程 5 Lead	5kg	310	310
	8kg	192	192
	12kg	129	129
导程 10 Lead	4kg	344	344
	8kg	172	172
	-	-	-
导程 20 Lead	2kg	546	546
	3kg	364	364
	-	-	-

靜態容許負載力矩 Static Loading Moment

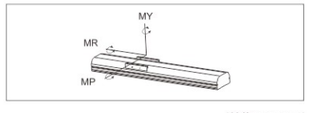

(单位Unit: N.m)

MY	110
MP	110
MR	120

※力距表所表示的数据，代表重心位置。
The torque value in the chart indicate the center of gravity.
※符合产品要求的正常使用下，保证寿命为10000公里。
Operation life is 10,000km when the product is using under the specified conditions.
※倒吊使用无法套用标准规范，如有需求请洽询我司业务。
Data information is not for ceiling-mount inverse use. Contact us for the details if you want to apply ceiling-mount inverse usage.

BC 马达外露 Motor Exposed

(单位Unit: mm)

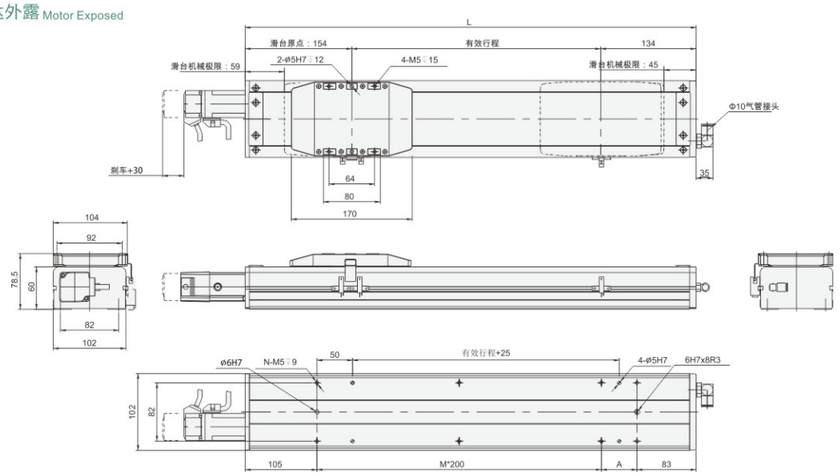

有效行程 stroke	100	150	200	250	300	350	400	450	500	550	600	650	700	750	800	850	900	950	1000	1050
L	388	438	488	538	588	638	688	738	788	838	888	938	988	1038	1088	1138	1188	1238	1288	1338
A	200	50	100	150	200	50	100	150	200	50	100	150	200	50	100	150	200	50	100	150
M	0	1	1	1	1	2	2	2	2	3	3	3	3	4	4	4	4	5	5	5
N	4	6	6	6	6	8	8	8	8	10	10	10	10	12	12	12	12	14	14	14
KG	6.09	6.51	6.93	7.35	7.77	8.19	8.61	9.03	9.45	9.87	10.29	10.71	11.13	11.55	11.97	12.39	12.81	13.23	13.65	14.07

BM 马达下折 Motor Bottom Side

(单位Unit: mm)

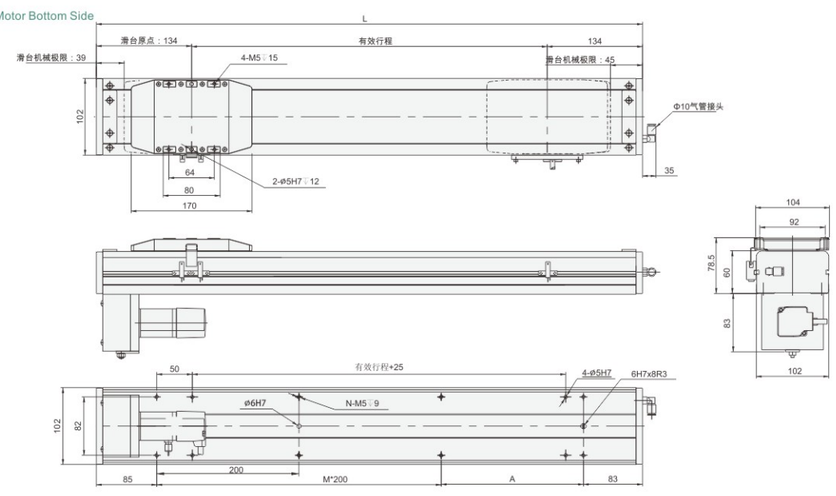

有效行程 stroke	100	150	200	250	300	350	400	450	500	550	600	650	700	750	800	850	900	950	1000	1050
L	368	418	468	518	568	618	668	718	768	818	868	918	968	1018	1068	1118	1168	1218	1268	1318
A	200	50	100	150	200	50	100	150	200	50	100	150	200	50	100	150	200	50	100	150
M	0	1	1	1	1	2	2	2	2	3	3	3	3	4	4	4	4	5	5	5
N	4	6	6	6	6	8	8	8	8	10	10	10	10	12	12	12	12	14	14	14
KG	6.4	6.81	7.22	7.63	8.04	8.45	8.86	9.27	9.68	10.09	10.5	10.91	11.32	11.73	12.14	12.55	12.96	13.37	13.78	14.19

BL 马达左折 Motor Left Side

(单位Unit: mm)

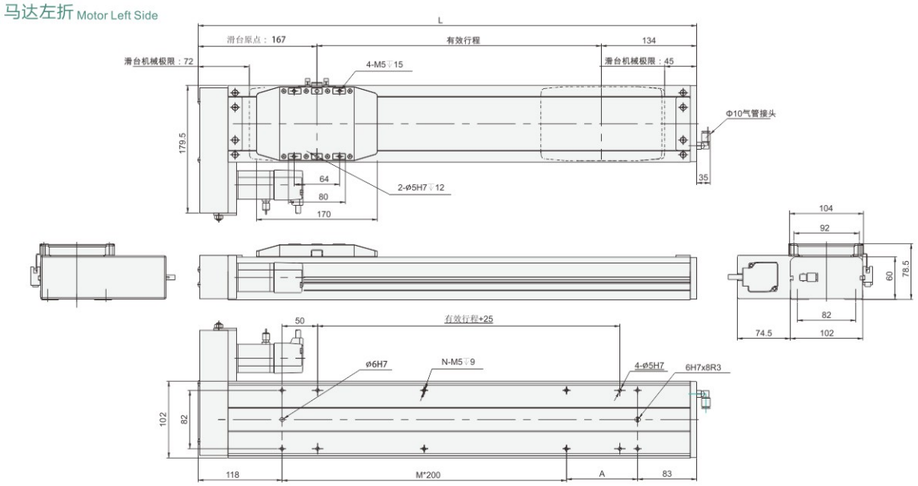

有效行程 stroke	100	150	200	250	300	350	400	450	500	550	600	650	700	750	800	850	900	950	1000	1050
L	401	451	501	551	601	651	701	751	801	851	901	951	1001	1051	1101	1151	1201	1251	1301	1351
A	200	50	100	150	200	50	100	150	200	50	100	150	200	50	100	150	200	50	100	150
M	0	1	1	1	1	2	2	2	2	3	3	3	3	4	4	4	4	5	5	5
N	4	6	6	6	6	8	8	8	8	10	10	10	10	12	12	12	12	14	14	14
KG	6.4	6.81	7.22	7.63	8.04	8.45	8.86	9.27	9.68	10.09	10.5	10.91	11.32	11.73	12.14	12.55	12.96	13.37	13.78	14.19

BR 马达右折 Motor Right Side

(单位Unit: mm)

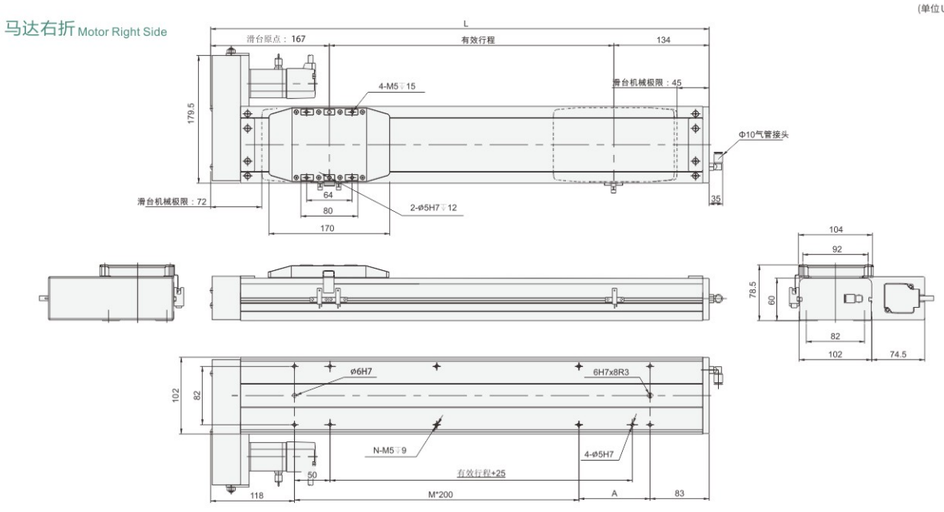

有效行程 stroke	100	150	200	250	300	350	400	450	500	550	600	650	700	750	800	850	900	950	1000	1050
L	401	451	501	551	601	651	701	751	801	851	901	951	1001	1051	1101	1151	1201	1251	1301	1351
A	200	50	100	150	200	50	100	150	200	50	100	150	200	50	100	150	200	50	100	150
M	0	1	1	1	1	2	2	2	2	3	3	3	3	4	4	4	4	5	5	5
N	4	6	6	6	6	8	8	8	8	10	10	10	10	12	12	12	12	14	14	14
KG	6.4	6.81	7.22	7.63	8.04	8.45	8.86	9.27	9.68	10.09	10.5	10.91	11.32	11.73	12.14	12.55	12.96	13.37	13.78	14.19

最大行程 Maximum Stroke 1050mm | 最高速度 Maximum Speed 1600mm/s | 马达容量 Motor Output 100W | 滚珠螺杆 Ball Screw Ø16mm | 直线滑轨 Linear Guide 15x12.5-1支

型号表示方式 Ordering Method

KCH12 - L 10 - 300 - BC - P10 - C4 - D123

本体型号 Model

精度 Accuracy

L	标准精度
P	精密级

螺杆导程 Lead

5mm
10mm
20mm
32mm

行程 Stroke

100-1050mm
50间隔 50 mm Pitch

马达位置 Motor Position

M	马达直结 Motor Hidden In
BL	马达左折 Motor Left Side
BR	马达右折 Motor Right Side
BM	马达下折 Motor Bottom Side
BW	马达上折 Motor Upper Side

电机代码 Motor Code

T		10	
P	松下伺服	10	100W
T	泛指鸣志、汇川、禾川、台达、安川、三菱伺服		
B	标准步进电机	57/60/86	步进电机框号

原点及极限开关 Home Sensorm Limit Sensor

原点极限开关配置	
C4	外挂3件NPN型光电开关
C4P	外挂3件PNP型光电开关
E5	无开关，配装感应片及托架
E0	无开关、感应片及托架

基本式样 Specification

规格 Spec	位置重复精度 Repeatability (mm)		±0.01			
	螺杆导程 Ball Screw Lead (mm)		5	10	20	32
	最高速度 Maximum Speed (mm/s)		250	500	1000	1600
	最大可搬重量 Maximum Payload	水平使用 Horizontal (kg)	50	30	18	5
		垂直使用 Vertical (kg)	12	8	3	-
	定格推力 Rated Thrust (N)		341	170	85	53
	标准行程 Stroke Pitch (mm)		100-1050mm/50间隔 50 mm Pitch			
部品 Parts	AC伺服马达容量 AC Servo Motor Output (w)		100			
	滚珠螺杆外径 Ball Screw Ø (mm)		C7 Ø 16			
	高刚性直线滑轨 High Rigidity Linear Guide (mm)		W15XH12.5			
	联轴器 Coupling (mm)		10X8			
	原点感应器 Home Sensor	外挂 Outside	EE-SX672(NPN)			

感应器接线图<原点及端点> Sensor Layout

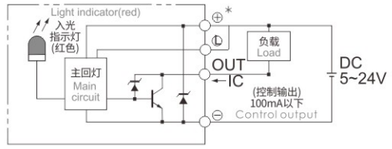

※行程超过750时,会产生螺杆偏摆,此时请将速度调降。
When the stroke is over 750mm,the run-out of the ballscrew will occur. We recommend to low down the working speed under this circumstances.

※马达加减速设定0.2秒。
Acceleration and deacceleration value is set 0.2 second.

※当丝杆DmN值超过50000时，请联系生产厂家技术确认。
When the DmN value of the screw exceeds 50000, please contact the manufacturer for technical confirmation

容许负载力距表 Allowable Moment

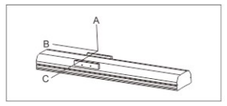

(单位Unit: mm)

水平安装 Horizontal Installation		A	B	C
导程 5 Lead	30kg	882	65	78
	40kg	606	43	51
	50kg	437	29	35
导程 10 Lead	15kg	875	138	157
	25kg	485	73	83
	30kg	386	56	64
导程 20 Lead	5kg	1160	384	386
	10kg	561	180	181
	18kg	288	88	89
导程 32 Lead	3kg	822	444	385
	5kg	492	255	224
	-	-	-	-

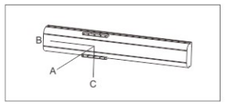

(单位Unit: mm)

壁挂安装 Wall Installation		A	B	C
导程 5 Lead	25kg	100	84	1102
	35kg	63	52	725
	50kg	35	29	433
导程 10 Lead	10kg	250	221	1311
	20kg	110	97	633
	30kg	64	56	385
导程 20 Lead	6kg	317	316	955
	12kg	147	144	455
	18kg	89	88	288
导程 32 Lead	2kg	591	682	1256
	5kg	224	255	488
	-	-	-	-

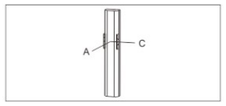

(单位Unit: mm)

垂直安装 Vertical Installation		A	C
导程 5 Lead	5kg	544	544
	8kg	341	341
	12kg	227	227
导程 10 Lead	4kg	606	606
	8kg	303	303
	-	-	-
导程 20 Lead	2kg	961	961
	3kg	639	639
	-	-	-

静态容许负载力矩 Static Loading Moment

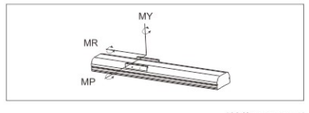

(单位Unit: N.m)

MY	150
MP	150
MR	130

※力距表所表示的数据，代表重心位置。
The torque value in the chart indicate the center of gravity.
※符合产品要求的正常使用下，保证寿命为10000公里。
Operation life is 10,000km when the product is using under the specified conditions.
※倒吊使用无法套用标准规范，如有需求请洽询我司业务。
Data information is not for ceiling-mount inverse use. Contact us for the details if you want to apply ceiling-mount inverse usage.

M 马达直结 Motor Hidden In

(单位Unit: mm)

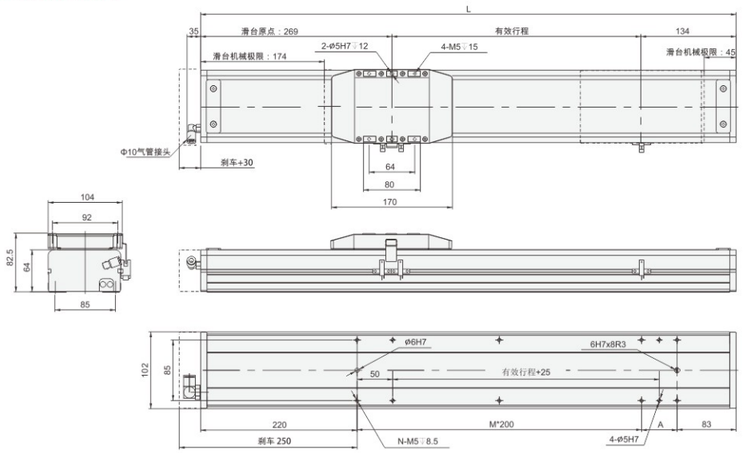

有效行程 stroke	100	150	200	250	300	350	400	450	500	550	600	650	700	750	800	850	900	950	1000	1050
L	503	553	603	653	703	753	803	853	903	953	1003	1053	1103	1153	1203	1253	1303	1353	1403	1453
A	200	50	100	150	200	50	100	150	200	50	100	150	200	50	100	150	200	50	100	150
M	0	1	1	1	1	2	2	2	2	3	3	3	3	4	4	4	4	5	5	5
N	4	6	6	6	6	8	8	8	8	10	10	10	10	12	12	12	12	14	14	14
KG	6.75	7.18	7.6	8.03	8.45	8.88	9.3	9.73	10.15	10.58	11	11.43	11.85	12.28	12.7	13.13	13.55	13.98	14.4	14.83

BC 马达外露 Motor Exposed

(单位Unit: mm)

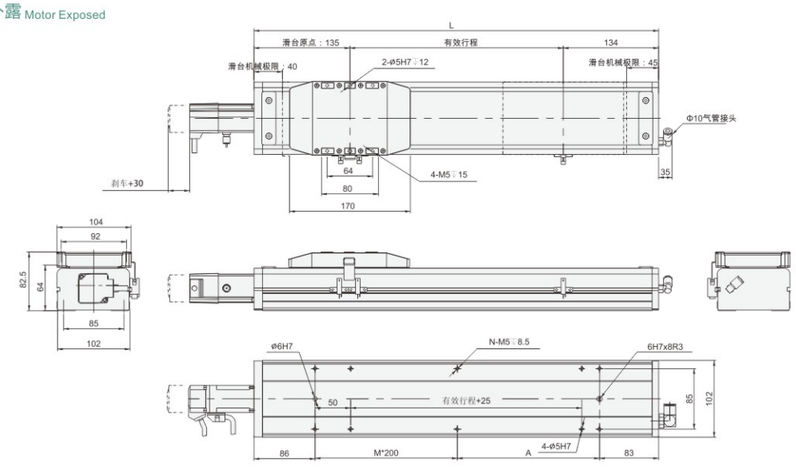

有效行程 stroke	100	150	200	250	300	350	400	450	500	550	600	650	700	750	800	850	900	950	1000	1050
L	369	419	469	519	569	619	669	719	769	819	869	919	969	1019	1069	1119	1169	1219	1269	1319
A	200	50	100	150	200	50	100	150	200	50	100	150	200	50	100	150	200	50	100	150
M	0	1	1	1	1	2	2	2	2	23	3	3	3	4	4	4	4	5	5	5
N	4	6	6	6	6	8	8	8	8	10	10	10	10	12	12	12	12	14	14	14
KG	6.02	6.45	6.87	7.3	7.72	8.15	8.57	9	9.42	9.85	10.27	10.7	11.12	11.55	11.97	12.4	12.82	13.25	13.67	14.1

KCH5
KCH6
KCH10
KCH12
KCH14
KCH17
KCH22

BL 马达左折 Motor Left Side

(单位Unit: mm)

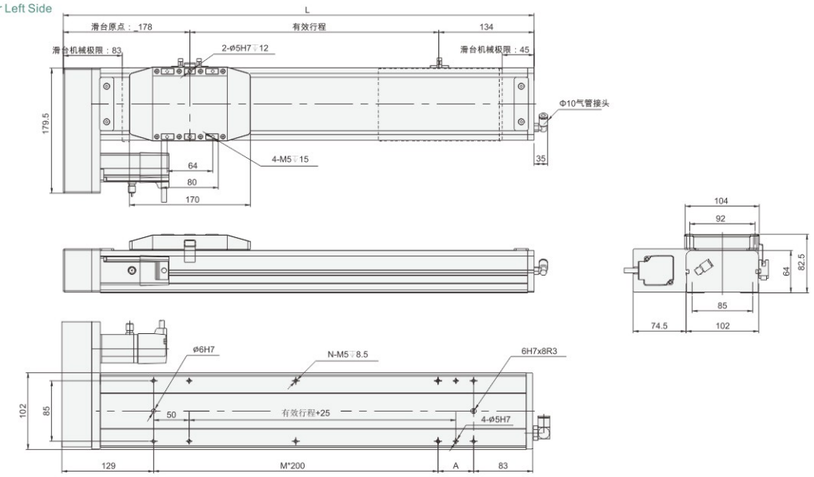

有效行程 stroke	100	150	200	250	300	350	400	450	500	550	600	650	700	750	800	850	900	950	1000	1050
L	412	462	512	562	612	662	712	762	812	862	912	962	1012	1062	1112	1162	1212	1262	1312	1362
A	200	50	100	150	200	50	100	150	200	50	100	150	200	50	100	150	200	50	100	150
M	0	1	1	1	1	2	2	2	2	3	3	3	3	4	4	4	4	5	5	5
N	4	6	6	6	6	8	8	8	8	10	10	10	10	12	12	12	12	14	14	14
KG	6.85	7.28	7.7	8.13	8.55	8.98	9.4	9.83	10.25	10.68	11.1	11.53	11.95	12.38	12.8	13.23	13.65	14.08	14.5	14.93

BR 马达右折 Motor Right Side

(单位Unit: mm)

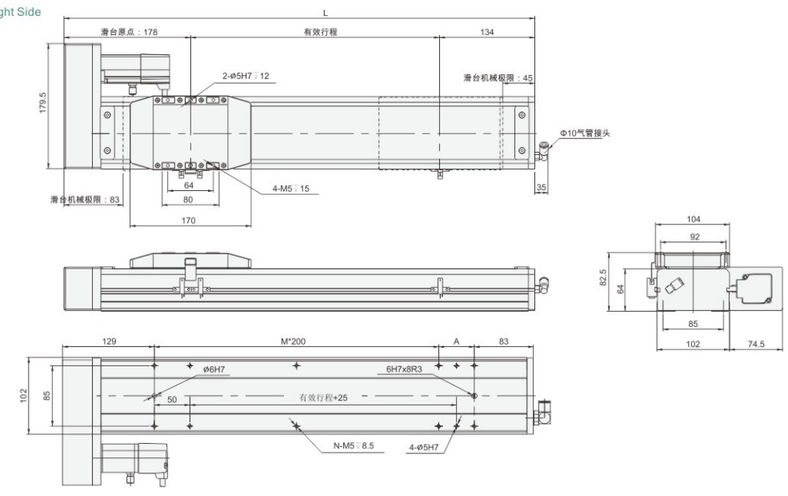

有效行程 stroke	100	150	200	250	300	350	400	450	500	550	600	650	700	750	800	850	900	950	1000	1050
L	412	462	512	562	612	662	712	762	812	862	912	962	1012	1062	1112	1162	1212	1262	1312	1362
A	200	50	100	150	200	50	100	150	200	50	100	150	200	50	100	150	200	50	100	150
M	0	1	1	1	1	2	2	2	2	3	3	3	3	4	4	4	4	5	5	5
N	4	6	6	6	6	8	8	8	8	10	10	10	10	12	12	12	12	14	14	14
KG	6.85	7.28	7.7	8.13	8.55	8.98	9.4	9.83	10.25	10.68	11.1	11.53	11.95	12.38	12.8	13.23	13.65	14.08	14.5	14.93

KCH5
KCH6
KCH10
KCH12
KCH14
KCH17
KCH22

BM 马达下折 Motor Bottom Side

(单位 Unit: mm)

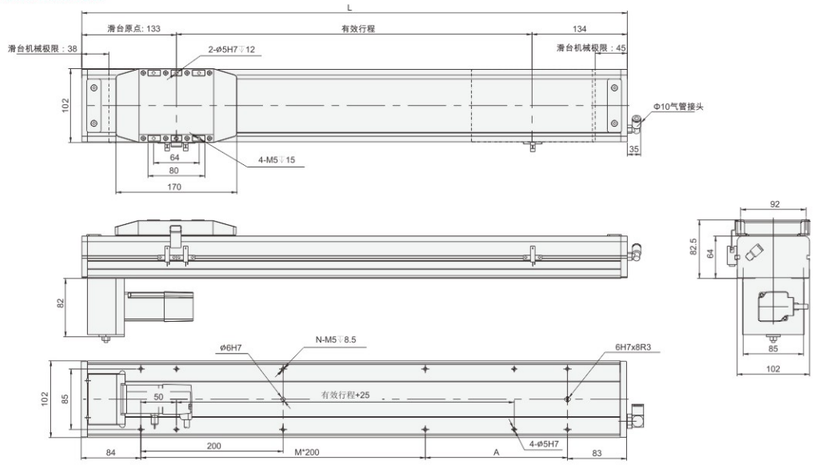

有效行程 stroke	100	150	200	250	300	350	400	450	500	550	600	650	700	750	800	850	900	950	1000	1050
L	367	417	467	517	567	617	667	717	767	817	867	917	967	1017	1067	1117	1167	1217	1267	1317
A	200	50	100	150	200	50	100	150	200	50	100	150	200	50	100	150	200	50	100	150
M	0	1	1	1	1	2	2	2	2	3	3	3	3	4	4	4	4	5	5	5
N	4	6	6	6	6	8	8	8	8	10	10	10	10	12	12	12	12	14	14	14
KG	6.85	7.28	7.7	8.13	8.55	8.98	9.4	9.83	10.25	10.68	11.1	11.53	11.95	12.38	12.8	13.23	13.65	14.08	14.5	14.93

MEMO

KCH5
KCH6
KCH10
KCH12
KCH14
KCH17
KCH22

KCH5
KCH6
KCH10
KCH12
KCH14
KCH17
KCH22

KCH12 单轴/1-axis

无尘室 Clean Room | 螺杆驱动 Ball Screw Drive

最大行程 Maximum Stroke 1050mm | 最高速度 Maximum Speed 1600mm/s | 马达容量 Motor Output 200W | 滚珠螺杆 Ball Screw Ø16mm | 直线滑轨 Linear Guide 15x12.5-2支

型号表示方式 Ordering Method

KCH12 - L 10 - 300 - BC - P20 - C4 - D123

本体型号 Model

行程 Stroke

100-1050mm
50间隔 50 mm Pitch

精度 Accuracy

L	标准精度
P	精密级

螺杆导程 Lead

5mm
10mm
20mm
32mm

马达位置 Motor Position

BL	马达左折 Motor Left Side
BR	马达右折 Motor Right Side
BM	马达下折 Motor Bottom Side
BW	马达上折 Motor Upper Side

电机代码 Motor Code

T		20	
P	松下伺服	20	200W
T	泛指鸣志、汇川、禾川、台达、安川、三菱伺服		
B	标准步进电机	57/60/86	步进电机框号

特注式样 Special Order No.

原点及极限开关 Home Sensorm Limit Sensor

原点极限开关配置	
C4	外挂3件NPN型光电开关
C4P	外挂3件PNP型光电开关
E5	无开关，配装感应片及托架
E0	无开关、感应片及托架

KCH12 单轴/1-axis

基本式样 Specification

规格 Spec	位置重复精度 Repeatability (mm)		±0.01			
	螺杆导程 Ball Screw Lead (mm)		5	10	20	32
	最高速度 Maximum Speed (mm/s)		250	500	1000	1600
	最大可搬重量 Maximum Payload	水平使用 Horizontal (kg)	50	30	18	5
		垂直使用 Vertical (kg)	12	8	3	-
	定格推力 Rated Thrust (N)		683	341	213	174
	标准行程 Stroke Pitch (mm)		100-1050mm/50间隔 50 mm Pitch			
部品 Parts	AC伺服马达容量 AC Servo Motor Output (w)		200			
	滚珠螺杆外径 Ball Screw Ø (mm)		C7 Ø 16			
	高刚性直线滑轨 High Rigidity Linear Guide (mm)		W15XH12.5			
	联轴器 Coupling (mm)		10X14			
	原点感应器 Home Sensor	外挂 Outside	EE-SX672(NPN)			

感应器接线图<原点及端点> Sensor Layout

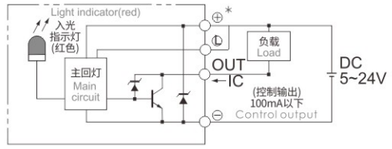

※行程超过750时,会产生螺杆偏摆,此时请将速度调降。
When the stroke is over 750mm,the run-out of the ballscrew will occur. We recommend to low down the working speed under this circumstances.

※马达加减速设定0.2秒。
Acceleration and deacceleration value is set 0.2 second.

※当丝杆DmN值超过50000时，请联系生产厂家技术确认。
When the DmN value of the screw exceeds 50000, please contact the manufacturer for technical confirmation

容许负载力距表 Allowable Moment

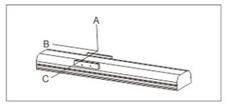

(单位Unit: mm)

水平安装 Horizontal Installation		A	B	C
导程 5 Lead	30kg	882	65	78
	40kg	606	43	51
	50kg	437	29	35
导程 10 Lead	15kg	875	138	157
	25kg	485	73	83
	30kg	386	56	64
导程 20 Lead	5kg	1160	384	386
	10kg	561	180	181
	18kg	288	88	89
导程 32 Lead	3kg	822	444	385
	5kg	492	255	224
	-	-	-	-

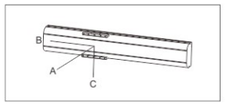

(单位Unit: mm)

壁挂安装 Wall Installation		A	B	C
导程 5 Lead	25kg	100	84	1102
	35kg	63	52	725
	50kg	35	29	433
导程 10 Lead	10kg	250	221	1311
	20kg	110	97	633
	30kg	64	56	385
导程 20 Lead	6kg	317	316	955
	12kg	147	144	455
	18kg	89	88	288
导程 32 Lead	2kg	591	682	1256
	5kg	224	255	488
	-	-	-	-

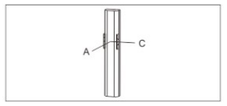

(单位Unit: mm)

垂直安装 Vertical Installation		A	C
导程 5 Lead	5kg	544	544
	8kg	341	341
	12kg	227	227
导程 10 Lead	4kg	606	606
	8kg	303	303
	-	-	-
导程 20 Lead	2kg	961	961
	3kg	639	639
	-	-	-

静态容许负载力矩 Static Loading Moment

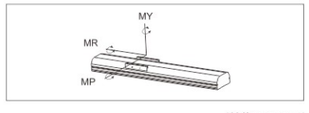

(单位Unit: N.m)

MY	150
MP	150
MR	130

※力距表所表示的数据，代表重心位置。
The torque value in the chart indicate the center of gravity.
※符合产品要求的正常使用下，保证寿命为10000公里。
Operation life is 10,000km when the product is using under the specified conditions.
※倒吊使用无法套用标准规范，如有需求请洽询我司业务。
Data information is not for ceiling-mount inverse use. Contact us for the details if you want to apply ceiling-mount inverse usage.

KCH5
KCH6
KCH10
KCH12
KCH14
KCH17
KCH22

BC 马达外露 Motor Exposed

(单位Unit: mm)

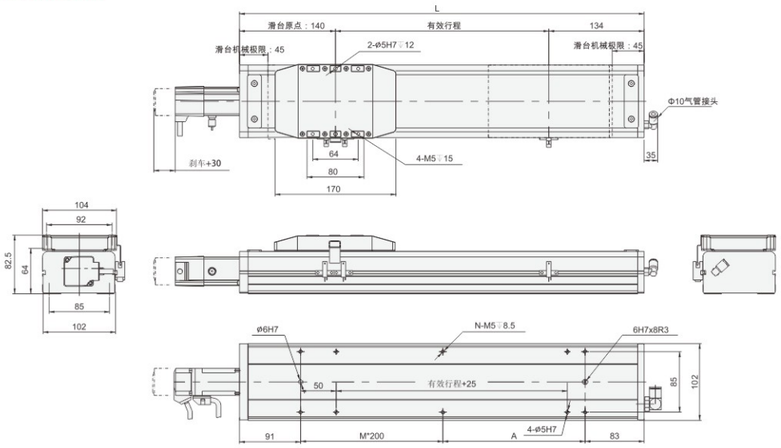

有效行程 stroke	100	150	200	250	300	350	400	450	500	550	600	650	700	750	800	850	900	950	1000	1050
L	374	424	474	524	574	624	674	724	774	824	874	924	974	1024	1074	1124	1174	1224	1274	1324
A	200	50	100	150	200	50	100	150	200	50	100	150	200	50	100	150	200	50	100	150
M	0	1	1	1	1	2	2	2	2	3	3	3	3	4	4	4	4	5	5	5
N	4	6	6	6	6	8	8	8	8	10	10	10	10	12	12	12	12	14	14	14
KG	6.62	7.05	7.48	7.91	8.43	8.77	9.2	9.63	10.06	10.49	10.92	11.35	11.78	12.21	12.64	13.07	13.5	13.93	14.36	14.79

BM 马达下折 Motor Bottom Side

(单位Unit: mm)

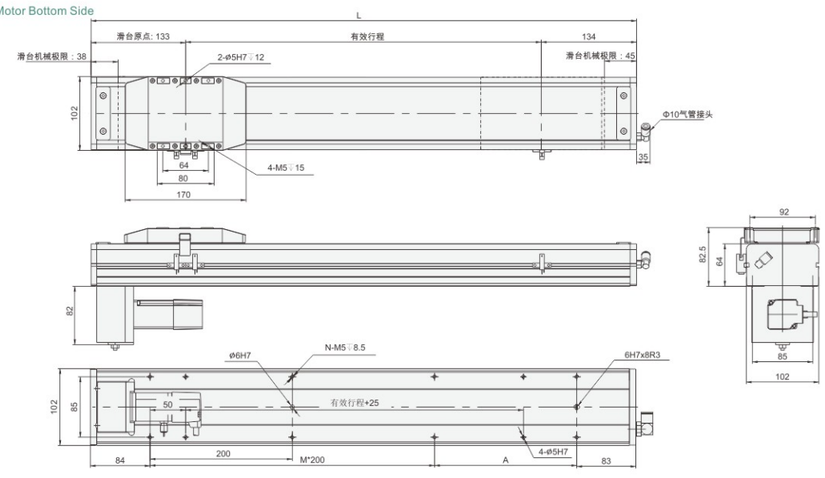

有效行程 stroke	100	150	200	250	300	350	400	450	500	550	600	650	700	750	800	850	900	950	1000	1050
L	367	417	467	517	567	617	667	717	767	817	867	917	967	1017	1067	1117	1167	1217	1267	1317
A	200	50	100	150	200	50	100	150	200	50	100	150	200	50	100	150	200	50	100	150
M	0	1	1	1	1	2	2	2	2	3	3	3	3	4	4	4	4	5	5	5
N	4	6	6	6	6	8	8	8	8	10	10	10	10	12	12	12	12	14	14	14
KG	7.65	8.08	8.51	8.94	9.37	9.8	10.23	10.66	11.09	11.52	11.95	12.38	12.81	13.24	13.67	14.1	14.53	14.96	15.39	15.82

BL 马达左折 Motor Left Side

(单位Unit: mm)

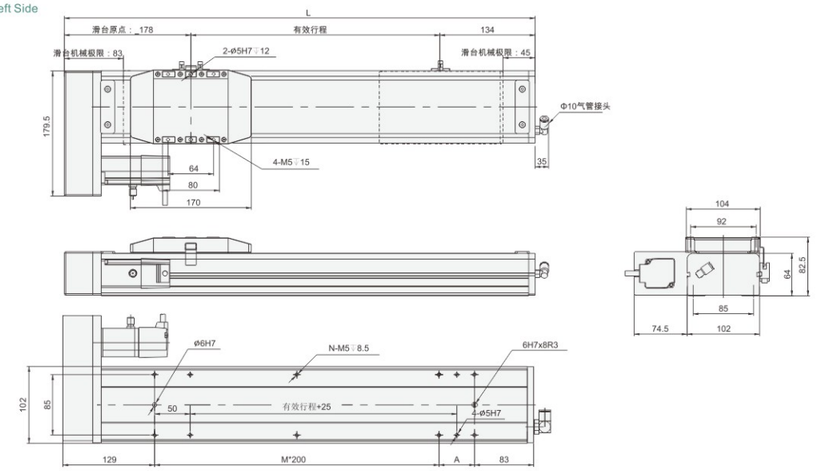

有效行程 stroke	100	150	200	250	300	350	400	450	500	550	600	650	700	750	800	850	900	950	1000	1050
L	412	462	512	562	612	662	712	762	812	862	912	962	1012	1062	1112	1162	1212	1262	1312	1362
A	200	50	100	150	200	50	100	150	200	50	100	150	200	50	100	150	200	50	100	150
M	0	1	1	1	1	2	2	2	2	3	3	3	3	4	4	4	4	5	5	5
N	4	6	6	6	6	8	8	8	8	10	10	10	10	12	12	12	12	14	14	14
KG	7.45	7.88	8.31	8.74	9.17	9.6	10.03	10.46	10.89	11.32	11.75	12.18	12.61	13.04	13.47	13.9	14.33	14.76	15.19	15.62

BR 马达右折 Motor Right Side

(单位Unit: mm)

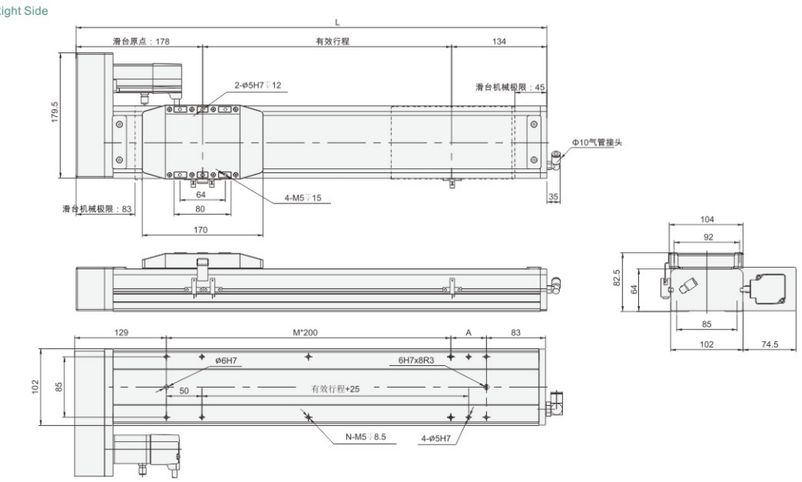

有效行程 stroke	100	150	200	250	300	350	400	450	500	550	600	650	700	750	800	850	900	950	1000	1050
L	412	462	512	562	612	662	712	762	812	862	912	962	1012	1062	1112	1162	1212	1262	1312	1362
A	200	50	100	150	200	50	100	150	200	50	100	150	200	50	100	150	200	50	100	150
M	0	1	1	1	1	2	2	2	2	3	3	3	3	4	4	4	4	5	5	5
N	4	6	6	6	6	8	8	8	8	10	10	10	10	12	12	12	12	14	14	14
KG	7.45	7.88	8.31	8.74	9.17	9.6	10.03	10.46	10.89	11.32	11.75	12.18	12.61	13.04	13.47	13.9	14.33	14.76	15.19	15.62

KCH14 单轴/1-axis

无尘室 Clean Room | 螺杆驱动 Ball Screw Drive

最大行程 Maximum Stroke 1050mm | 最高速度 Maximum Speed 1600mm/s | 马达容量 Motor Output 200W | 滚珠螺杆 Ball Screw Ø16mm | 直线滑轨 Linear Guide 15x12.5-2支

型号表示方式 Ordering Method

KCH14 - L 10 - 300 - BC - P20 - C4 - D123

本体型号 Model

精度 Accuracy

L	标准精度
P	精密级

螺杆导程 Lead

5mm
10mm
20mm
32mm

行程 Stroke

100-1050mm
50间隔 50 mm Pitch

马达位置 Motor Position

M	马达直结 Motor Hidden In
BL	马达左折 Motor Left Side
BR	马达右折 Motor Right Side
BM	马达下折 Motor Bottom Side
BW	马达上折 Motor Upper Side

电机代码 Motor Code

T		20	
P	松下伺服	20	200W
T	泛指鸣志、汇川、禾川、台达、安川、三菱伺服		
B	标准步进电机	57/60/86	步进电机框号

原点及极限开关 Home Sensorm Limit Sensor

原点极限开关配置	
C4	外挂3件NPN型光电开关
C4P	外挂3件PNP型光电开关
E5	无开关，配装感应片及托架
E0	无开关、感应片及托架

基本式样 Specification

规格 Spec	位置重复精度 Repeatability (mm)		±0.01			
	螺杆导程 Ball Screw Lead (mm)		5	10	20	32
	最高速度 Maximum Speed (mm/s)		250	500	1000	1600
	最大可搬重量 Maximum Payload	水平使用 Horizontal (kg)	95	75	35	15
		垂直使用 Vertical (kg)	27	18	7	-
	定格推力 Rated Thrust (N)		683	341	174	107
	标准行程 Stroke Pitch (mm)		100-1050mm/50间隔 50 mm Pitch			
部品 Parts	AC伺服马达容量 AC Servo Motor Output (w)		200			
	滚珠螺杆外径 Ball Screw Ø (mm)		C7 Ø 16			
	高刚性直线滑轨 High Rigidity Linear Guide (mm)		W15XH12.5			
	联轴器 Coupling (mm)		10X14			
	原点感应器 Home Sensor	外挂 Outside	EE-SX672(NPN)			

感应器接线图<原点及端点> Sensor Layout

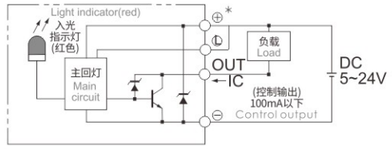

※行程超过750时,会产生螺杆偏摆,此时请将速度调降。
When the stroke is over 750mm,the run-out of the ballscrew will occur. We recommend to low down the working speed under this circumstances.

※马达加减速设定0.2秒。
Acceleration and deacceleration value is set 0.2 second.

※当丝杆DmN值超过50000时，请联系生产厂家技术确认。
When the DmN value of the screw exceeds 50000, please contact the manufacturer for technical confirmation

容许负载力距表 Allowable Moment

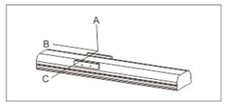

(单位Unit: mm)

水平安装 Horizontal Installation		A	B	C
导程 5 Lead	60kg	2512	242	232
	80kg	1811	172	164
	95kg	1537	138	133
导程 10 Lead	30kg	2727	470	430
	50kg	1577	266	242
	75kg	1004	164	150
导程 20 Lead	10kg	2304	1222	1028
	22kg	1443	540	451
	35kg	1005	324	271
导程 32 Lead	10kg	1555	840	623
	15kg	1033	545	405
	-	-	-	-

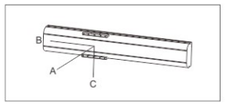

(单位Unit: mm)

壁挂安装 Wall Installation		A	B	C
导程 5 Lead	55kg	257	269	2883
	75kg	178	186	2000
	95kg	133	138	1537
导程 10 Lead	35kg	363	395	2368
	55kg	218	238	1445
	75kg	150	164	1004
导程 20 Lead	12kg	854	1019	2552
	20kg	500	596	1588
	35kg	271	324	1005
导程 32 Lead	8kg	787	1060	1980
	15kg	405	545	1033
	-	-	-	-

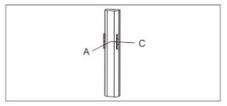

(单位Unit: mm)

垂直安装 Vertical Installation		A	C
导程 5 Lead	15kg	1118	1118
	22kg	770	770
	27kg	626	626
导程 10 Lead	10kg	1500	1500
	14kg	1072	1072
	18kg	833	833
导程 20 Lead	4kg	2980	2980
	7kg	1700	1700
	-	-	-

静态容许负载力矩 Static Loading Moment

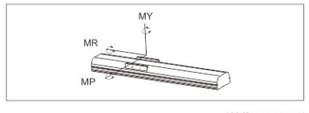

(单位Unit: N.m)

MY	551
MP	552
MR	485

※力距表所表示的数据，代表重心位置。
The torque value in the chart indicate the center of gravity.
※符合产品要求的正常使用下，保证寿命为10000公里。
Operation life is 10,000km when the product is using under the specified conditions.
※倒吊使用无法套用标准规范，如有需求请洽询我司业务。
Data information is not for ceiling-mount inverse use. Contact us for the details if you want to apply ceiling-mount inverse usage.

M 马达直结 Motor Hidden In

(单位Unit: mm)

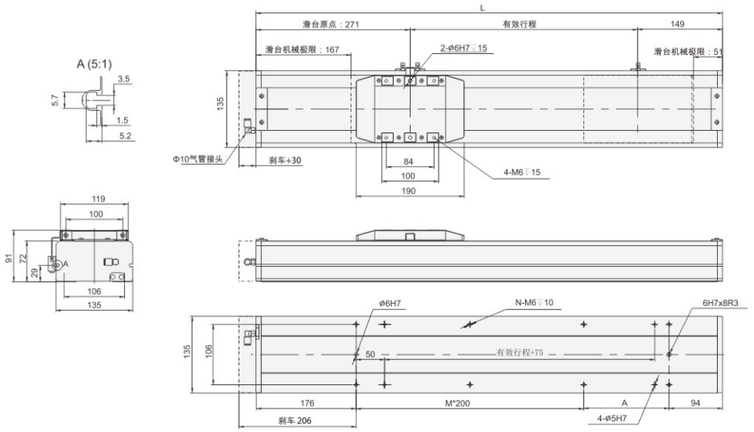

有效行程 stroke	100	150	200	250	300	350	400	450	500	550	600	650	700	750	800	850	900	950	1000	1050
L	520	570	620	670	720	770	820	870	920	970	1020	1070	1120	1170	1220	1270	1320	1370	1420	1470
A	50	100	150	200	50	100	150	200	50	100	150	200	50	100	150	200	50	100	150	200
M	1	1	1	1	2	2	2	2	3	3	3	3	4	4	4	4	5	5	5	5
N	6	6	6	6	8	8	8	8	10	10	10	10	12	12	12	12	14	14	14	14
KG	12.1	12.7	13.3	13.9	14.5	15.1	15.7	16.3	16.9	17.5	18.1	18.7	19.3	19.9	20.5	21.1	21.7	22.3	22.9	23.5

BC 马达外露 Motor Exposed

(单位Unit: mm)

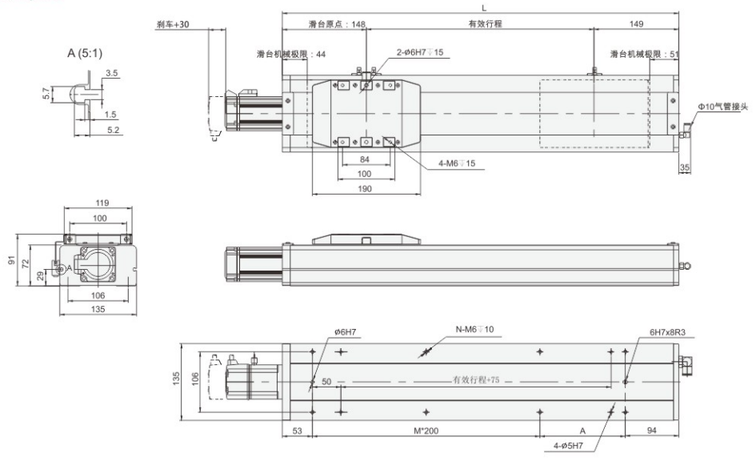

有效行程 stroke	100	150	200	250	300	350	400	450	500	550	600	650	700	750	800	850	900	950	1000	1050
L	397	447	497	547	597	647	697	747	797	847	897	947	997	1047	1097	1147	1197	1247	1297	1347
A	50	100	150	200	50	100	150	200	50	100	150	200	50	100	150	200	50	100	150	200
M	1	1	1	1	2	2	2	2	3	3	3	3	4	4	4	4	5	5	5	5
N	6	6	6	6	8	8	8	8	10	10	10	10	12	12	12	12	14	14	14	14
KG	11.1	11.7	12.3	12.9	13.5	14.1	14.7	15.3	15.9	16.5	17.1	17.7	18.3	18.9	19.5	20.1	20.7	21.3	21.9	22.5

BL 马达左折 Motor Left Side

(单位Unit: mm)

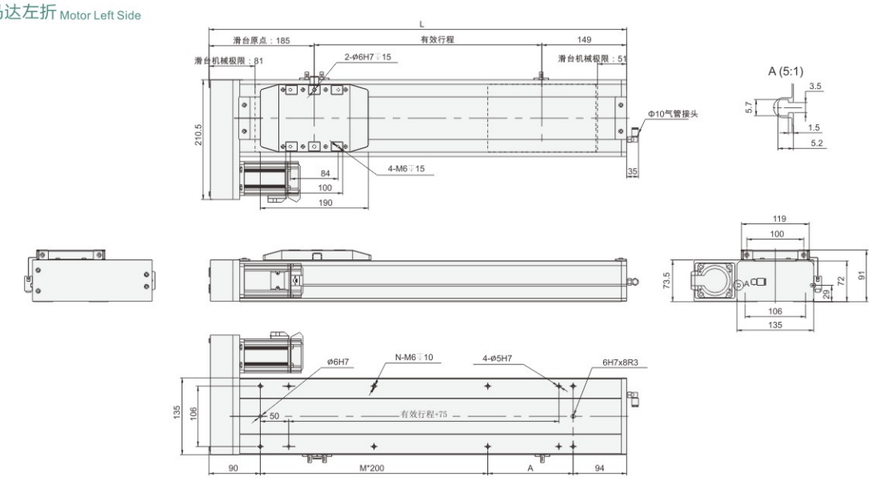

有效行程 stroke	100	150	200	250	300	350	400	450	500	550	600	650	700	750	800	850	900	950	1000	1050
L	434	484	534	584	634	684	734	784	834	884	934	984	1034	1084	1134	1184	1234	1284	1334	1384
A	50	100	150	200	50	100	150	200	50	100	150	200	50	100	150	200	50	100	150	200
M	1	1	1	1	2	2	2	2	3	3	3	3	4	4	4	4	5	5	5	5
N	6	6	6	6	8	8	8	8	10	10	10	10	12	12	12	12	14	14	14	14
KG	11.52	12.14	12.76	13.38	14	14.62	15.24	15.86	16.48	17.1	17.72	18.34	18.96	19.58	20.2	20.82	21.44	22.06	22.68	23.3

BR 马达右折 Motor Right Side

(单位Unit: mm)

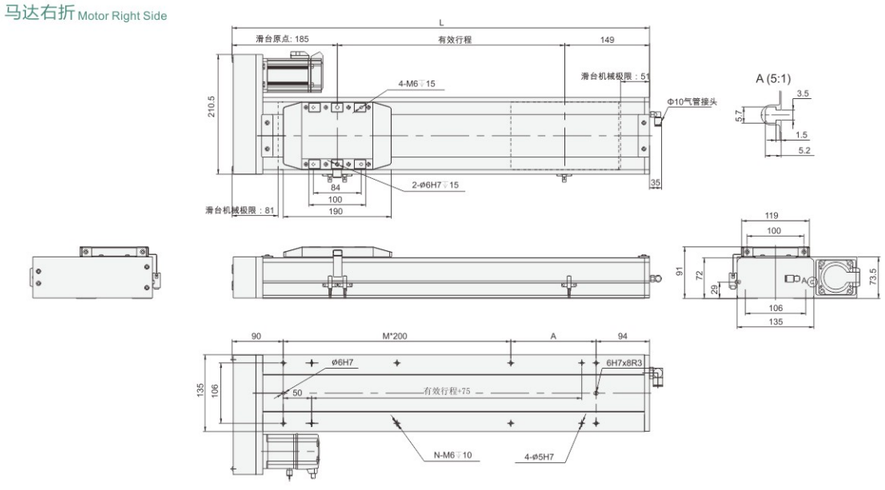

有效行程 stroke	100	150	200	250	300	350	400	450	500	550	600	650	700	750	800	850	900	950	1000	1050
L	434	484	534	584	634	684	734	784	834	884	934	984	1034	1084	1134	1184	1234	1284	1334	1384
A	50	100	150	200	50	100	150	200	50	100	150	200	50	100	150	200	50	100	150	200
M	1	1	1	1	2	2	2	2	3	3	3	3	4	4	4	4	5	5	5	5
N	6	6	6	6	8	8	8	8	10	10	10	10	12	12	12	12	14	14	14	14
KG	11.52	12.14	12.76	13.38	14	14.62	15.24	15.86	16.48	17.1	17.72	18.34	18.96	19.58	20.2	20.82	21.44	22.06	22.68	23.3

KCH14 单轴/1-axis

无尘室 Clean Room | 螺杆驱动 Ball Screw Drive

BM 马达下折 Motor Bottom Side

(单位 Unit: mm)

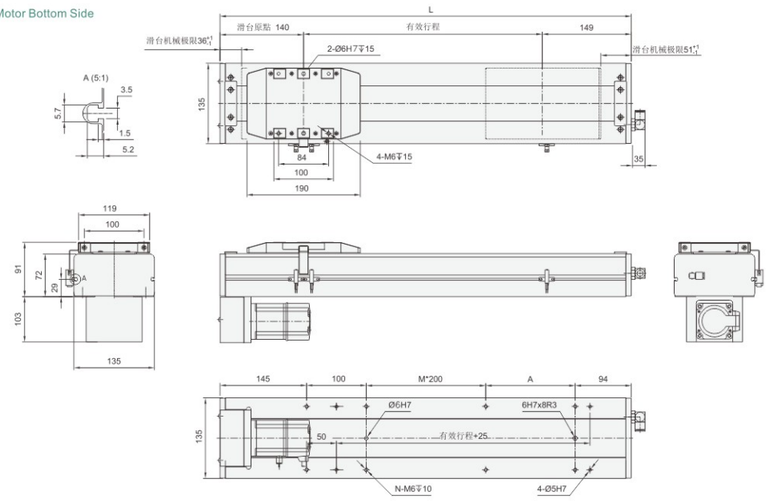

有效行程 stroke	100	150	200	250	300	350	400	450	500	550	600	650	700	750	800	850	900	950	1000	1050
L	389	439	489	539	589	639	689	739	789	839	889	939	989	1039	1089	1139	1189	1239	1289	1339
A	50	100	150	200	50	100	150	200	50	100	150	200	50	100	150	200	50	100	150	200
M	0	0	0	0	1	1	1	1	2	2	2	2	3	3	3	3	4	4	4	4
N	6	6	6	6	8	8	8	8	10	10	10	10	12	12	12	12	14	14	14	14
KG	11.52	12.14	12.76	13.38	14	14.62	15.24	15.86	16.48	17.1	17.72	18.34	18.96	19.58	20.2	20.82	21.44	22.06	22.68	23.3

MEMO

KCH5
KCH6
KCH10
KCH12
KCH14
KCH17
KCH22

KCH14 单轴/1-axis

无尘室 Clean Room | 螺杆驱动 Ball Screw Drive

最大行程 Maximum Stroke 1050mm | 最高速度 Maximum Speed 1600mm/s | 马达容量 Motor Output 400W | 滚珠螺杆 Ball Screw Ø16mm | 直线滑轨 Linear Guide 15x12.5-2支

型号表示方式 Ordering Method

KCH14 - L 10 - 300 - BC - P40 - C4 - D123

本体型号 Model

行程 Stroke

100-1050mm
50间隔 50 mm Pitch

精度 Accuracy

L	标准精度
P	精密级

螺杆导程 Lead

5mm
10mm
20mm
32mm

马达位置 Motor Position

M	马达直结 Motor Hidden In
BL	马达左折 Motor Left Side
BR	马达右折 Motor Right Side
BM	马达下折 Motor Bottom Side
BW	马达上折 Motor Upper Side

电机代码 Motor Code

T		40	
P	松下伺服	40	400W
T	泛指鸣志、汇川、禾川、台达、安川、三菱伺服		
B	标准步进电机	57/60/86	步进电机框号

原点及极限开关 Home Sensorm Limit Sensor

原点极限开关配置	
C4	外挂3件NPN型光电开关
C4P	外挂3件PNP型光电开关
E5	无开关，配装感应片及托架
E0	无开关、感应片及托架

KCH14 单轴/1-axis

基本式样 Specification

规格 Spec	位置重复精度 Repeatability (mm)		±0.01			
	螺杆导程 Ball Screw Lead (mm)		5	10	20	32
	最高速度 Maximum Speed (mm/s)		250	500	1000	1600
	最大可搬重量 Maximum Payload	水平使用 Horizontal (kg)	110	88	40	30
		垂直使用 Vertical (kg)	33	22	10	8
	定格推力 Rated Thrust (N)		1388	694	347	217
	标准行程 Stroke Pitch (mm)		100-1050mm/50间隔 50 mm Pitch			
部品 Parts	AC伺服马达容量 AC Servo Motor Output (w)		400			
	滚珠螺杆外径 Ball Screw Ø (mm)		C7 Ø 16			
	高刚性直线滑轨 High Rigidity Linear Guide (mm)		W15XH12.5			
	联轴器 Coupling (mm)		10X14			
	原点感应器 Home Sensor	外挂 Outside	EE-SX672(NPN)			

感应器接线图<原点及端点> Sensor Layout

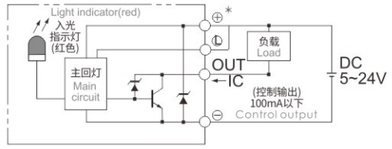

※行程超过750时,会产生螺杆偏摆,此时请将速度调降。
When the stroke is over 750mm,the run-out of the ballscrew will occur. We recommend to low down the working speed under this circumstances.

※马达加减速设定0.2秒。
Acceleration and deacceleration value is set 0.2 second.

※当丝杆DmN值超过50000时，请联系生产厂家技术确认。
When the DmN value of the screw exceeds 50000, please contact the manufacturer for technical confirmation

容许负载力距表 Allowable Moment

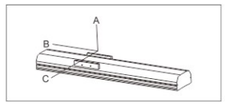

(单位Unit: mm)

水平安装 Horizontal Installation		A	B	C
导程 5 Lead	60kg	2512	242	232
	80kg	1811	172	164
	110kg	1284	114	108
导程 10 Lead	30kg	2727	470	430
	50kg	1577	266	242
	88kg	854	134	122
导程 20 Lead	10kg	2304	1222	1028
	22kg	1443	540	451
	40kg	860	277	233
导程 32 Lead	15kg	1033	545	405
	25kg	604	311	233
	30kg	495	251	188

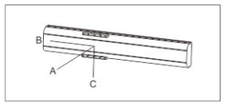

(单位Unit: mm)

壁挂安装 Wall Installation		A	B	C
导程 5 Lead	55kg	257	269	2883
	75kg	178	186	2000
	110kg	108	114	1284
导程 10 Lead	35kg	363	395	2368
	55kg	218	238	1445
	88kg	123	134	854
导程 20 Lead	12kg	854	1019	2552
	20kg	500	596	1588
	40kg	233	277	860
导程 32 Lead	15kg	405	545	1033
	30kg	188	251	495
	-	-	-	-

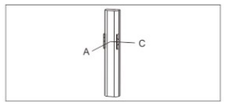

(单位Unit: mm)

壁挂安装 Wall Installation		A	C
导程 5 Lead	15kg	1118	1118
	22kg	770	770
	33kg	513	513
导程 10 Lead	10kg	1500	1500
	14kg	1072	1072
	22kg	682	682
导程 20 Lead	7kg	1700	1700
	10kg	1188	1188
	-	-	-
导程 32 Lead	5kg	1503	1503
	8kg	944	944
	-	-	-

静态容许负载力矩 Static Loading Moment

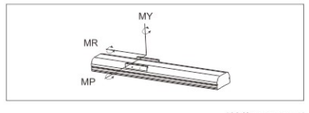

(单位Unit: N.m)

MY	551
MP	552
MR	485

※力距表所表示的数据，代表重心位置。
The torque value in the chart indicate the center of gravity.
※符合产品要求的正常使用下，保证寿命为10000公里。
Operation life is 10,000km when the product is using under the specified conditions.
※倒吊使用无法套用标准规范，如有需求请洽询我司业务。
Data information is not for ceiling-mount inverse use. Contact us for the details if you want to apply ceiling-mount inverse usage.

KCH5
KCH6
KCH10
KCH12
KCH14
KCH17
KCH22

M 马达直结 Motor Hidden In

(单位Unit: mm)

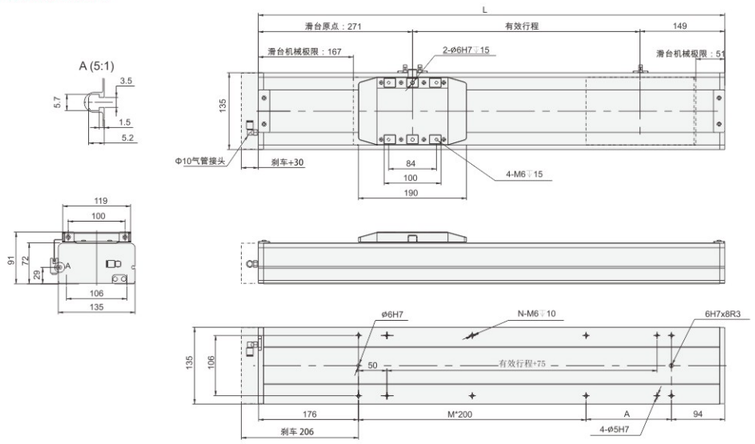

有效行程 stroke	100	150	200	250	300	350	400	450	500	550	600	650	700	750	800	850	900	950	1000	1050
L	520	570	620	670	720	770	820	870	920	970	1020	1070	1120	1170	1220	1270	1320	1370	1420	1470
A	50	100	150	200	50	100	150	200	50	100	150	200	50	100	150	200	50	100	150	200
M	1	1	1	1	2	2	2	2	3	3	3	3	4	4	4	4	5	5	5	5
N	6	6	6	6	8	8	8	8	10	10	10	10	12	12	12	12	14	14	14	14
KG	12.1	12.7	13.3	13.9	14.5	15.1	15.7	16.3	16.9	17.5	18.1	18.7	19.3	19.9	20.5	21.1	21.7	22.3	22.9	23.5

BC 马达外露 Motor Exposed

(单位Unit: mm)

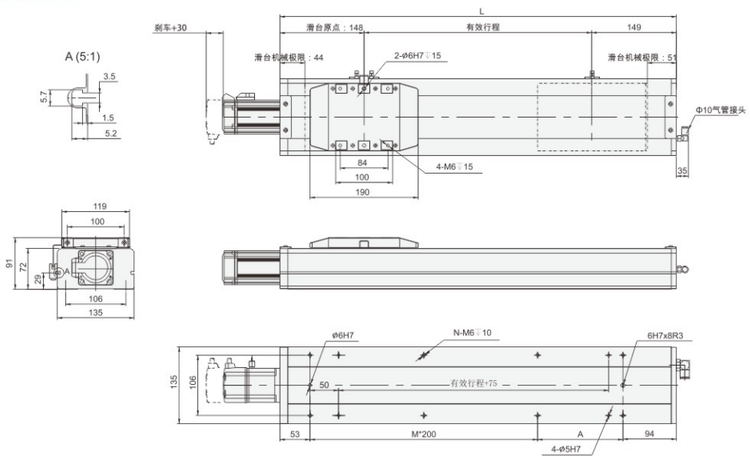

有效行程 stroke	100	150	200	250	300	350	400	450	500	550	600	650	700	750	800	850	900	950	1000	1050
L	397	447	497	547	597	647	697	747	797	847	897	947	997	1047	1097	1147	1197	1247	1297	1347
A	50	100	150	200	50	100	150	200	50	100	150	200	50	100	150	200	50	100	150	200
M	1	1	1	1	2	2	2	2	3	3	3	3	4	4	4	4	5	5	5	5
N	6	6	6	6	8	8	8	8	10	10	10	10	12	12	12	12	14	14	14	14
KG	11.1	11.7	12.3	12.9	13.5	14.1	14.7	15.3	15.9	16.5	17.1	17.7	18.3	18.9	19.5	20.1	20.7	21.3	21.9	22.5

BL 马达左折 Motor Left Side

(单位Unit: mm)

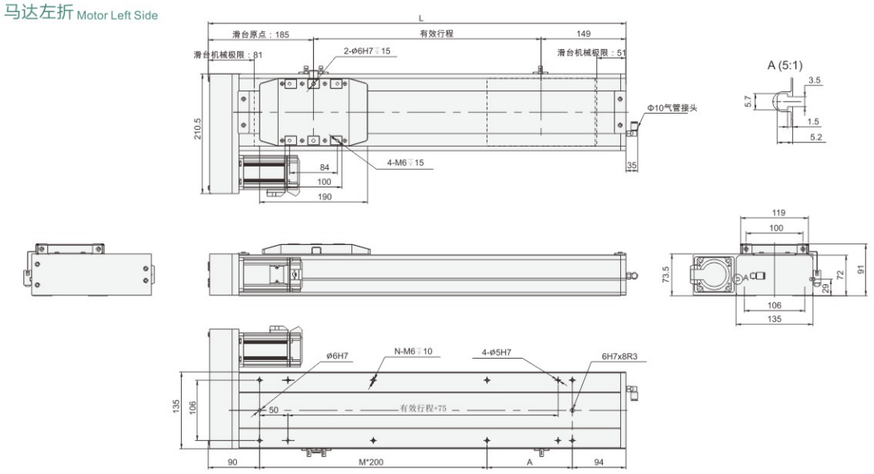

有效行程 stroke	100	150	200	250	300	350	400	450	500	550	600	650	700	750	800	850	900	950	1000	1050
L	434	484	534	584	634	684	734	784	834	884	934	984	1034	1084	1134	1184	1234	1284	1334	1384
A	50	100	150	200	50	100	150	200	50	100	150	200	50	100	150	200	50	100	150	200
M	1	1	1	1	2	2	2	2	3	3	3	3	4	4	4	4	5	5	5	5
N	6	6	6	6	8	8	8	8	10	10	10	10	12	12	12	12	14	14	14	14
KG	11.52	12.14	12.76	13.38	14	14.62	15.24	15.86	16.48	17.1	17.72	18.34	18.96	19.58	20.2	20.82	21.44	22.06	22.68	23.3

BR 马达右折 Motor Right Side

(单位Unit: mm)

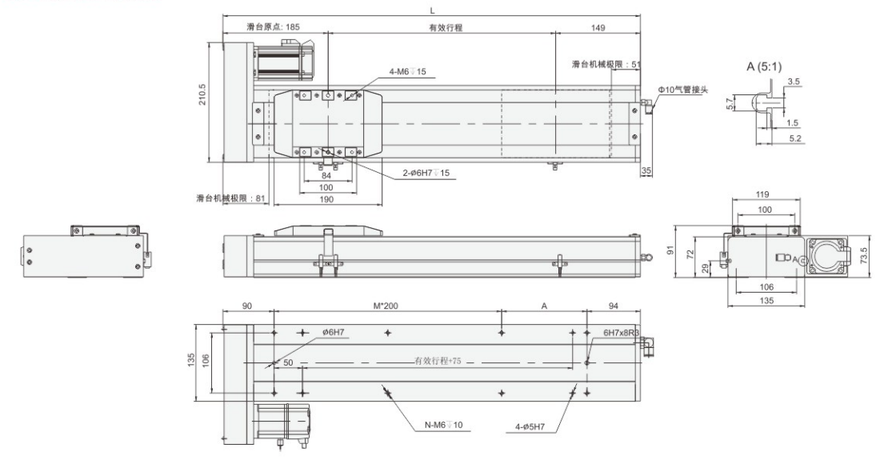

有效行程 stroke	100	150	200	250	300	350	400	450	500	550	600	650	700	750	800	850	900	950	1000	1050
L	434	484	534	584	634	684	734	784	834	884	934	984	1034	1084	1134	1184	1234	1284	1334	1384
A	50	100	150	200	50	100	150	200	50	100	150	200	50	100	150	200	50	100	150	200
M	1	1	1	1	2	2	2	2	3	3	3	3	4	4	4	4	5	5	5	5
N	6	6	6	6	8	8	8	8	10	10	10	10	12	12	12	12	14	14	14	14
KG	11.52	12.14	12.76	13.38	14	14.62	15.24	15.86	16.48	17.1	17.72	18.34	18.96	19.58	20.2	20.82	21.44	22.06	22.68	23.3

KCH14 单轴/1-axis

无尘室 Clean Room | 螺杆驱动 Ball Screw Drive

BM 马达下折 Motor Bottom Side

(单位 Unit: mm)

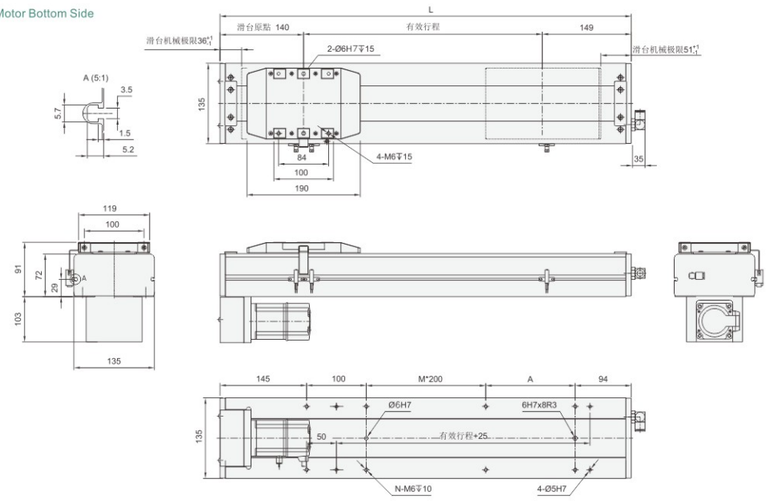

有效行程 stroke	100	150	200	250	300	350	400	450	500	550	600	650	700	750	800	850	900	950	1000	1050
L	389	439	489	539	589	639	689	739	789	839	889	939	989	1039	1089	1139	1189	1239	1289	1339
A	50	100	150	200	50	100	150	200	50	100	150	200	50	100	150	200	50	100	150	200
M	0	0	0	0	1	1	1	1	2	2	2	2	3	3	3	3	4	4	4	4
N	6	6	6	6	8	8	8	8	10	10	10	10	12	12	12	12	14	14	14	14
KG	11.52	12.14	12.76	13.38	14	14.62	15.24	15.86	16.48	17.1	17.72	18.34	18.96	19.58	20.2	20.82	21.44	22.06	22.68	23.3

MEMO

KCH5
KCH6
KCH10
KCH12
KCH14
KCH17
KCH22

最大行程 Maximum Stroke 1250mm | 最高速度 Maximum Speed 2000mm/s | 马达容量 Motor Output 400W | 滚珠螺杆 Ball Screw Ø20mm | 直线滑轨 Linear Guide 20x12.5-2支

型号表示方式 Ordering Method

KCH17 - L 10 - 300 - BC - P40 - C4 - D123

本体型号 Model

精度 Accuracy

L	标准精度
P	精密级

螺杆导程 Lead

5mm
10mm
20mm
40mm

马达位置 Motor Position

M	马达直结 Motor Hidden In
BL	马达左折 Motor Left Side
BR	马达右折 Motor Right Side
BM	马达下折 Motor Bottom Side
BW	马达上折 Motor Upper Side

行程 Stroke

100-1250mm
50间隔 50 mm Pitch

电机代码 Motor Code

T		40	
P	松下伺服	40	400W
T	泛指鸣志、汇川、禾川、台达、安川、三菱伺服		
B	标准步进电机	86	步进电机框号

原点及极限开关 Home Sensorm Limit Sensor

原点极限开关配置	
C4	外挂3件NPN型光电开关
C4P	外挂3件PNP型光电开关
E5	无开关，配装感应片及托架
E0	无开关、感应片及托架

特注式样 Special Order No.

基本式样 Specification

规格 Spec	位置重复精度 Repeatability (mm)		±0.01			
	螺杆导程 Ball Screw Lead (mm)		5	10	20	40
	最高速度 Maximum Speed (mm/s)		250	500	1000	2000
	最大可搬重量 Maximum Payload	水平使用 Horizontal (kg)	120	110	75	22
		垂直使用 Vertical (kg)	40	30	14	7
	定格推力 Rated Thrust (N)		1388	694	347	174
	标准行程 Stroke Pitch (mm)		100-1250mm/50间隔 50 mm Pitch			
部品 Parts	AC伺服马达容量 AC Servo Motor Output (w)		400			
	滚珠螺杆外径 Ball Screw Ø (mm)		C7 Ø 20			
	高刚性直线滑轨 High Rigidity Linear Guide (mm)		W20XH15			
	联轴器 Coupling (mm)		12X14			
	原点感应器 Home Sensor	外挂 Outside	EE-SX672(NPN)			

感应器接线图<原点及端点> Sensor Layout

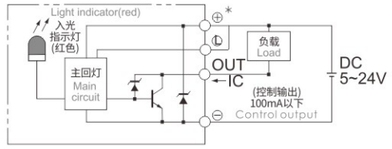

※行程超过850时,会产生螺杆偏摆,此时请将速度调降。
When the stroke is over 850mm,the run-out of the ballscrew will occur.
We recommend to low down the working speed under this circumstances.

※马达加减速设定0.2秒。
Acceleration and deacceleration value is set 0.2 second.

※当丝杆DmN值超过50000时，请联系生产厂家技术确认。
When the DmN value of the screw exceeds 50000, please contact the manufacturer for technical confirmation

容许负载力距表 Allowable Moment

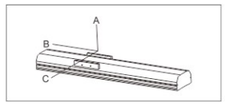

(单位Unit: mm)

水平安装 Horizontal Installation		A	B	C
导程 5 Lead	70kg	3235	349	408
	90kg	2482	263	306
	120kg	1850	187	217
导程 10 Lead	65kg	1911	338	373
	85kg	1445	248	276
	110kg	1102	182	202
导程 20 Lead	35kg	1666	547	538
	55kg	1030	331	328
	75kg	733	231	230
导程 40 Lead	15kg	1126	740	577
	22kg	755	491	384
	-	-	-	-

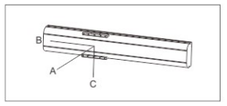

(单位Unit: mm)

壁挂安装 Wall Installation		A	B	C
导程 5 Lead	75kg	377	322	2988
	95kg	288	246	2333
	120kg	218	187	1850
导程 10 Lead	60kg	408	368	2092
	80kg	296	266	1554
	110kg	202	182	1102
导程 20 Lead	30kg	633	644	1961
	50kg	365	369	1143
	75kg	230	231	733
导程 40 Lead	12kg	729	936	1417
	22kg	384	491	755
	-	-	-	-

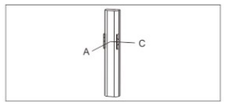

(单位Unit: mm)

壁挂安装 Wall Installation		A	C
导程 5 Lead	20kg	1368	1368
	30kg	911	911
	40kg	683	683
导程 10 Lead	15kg	1618	1618
	25kg	970	970
	30kg	808	808
导程 20 Lead	10kg	1922	1922
	14kg	1377	1377
	-	-	-
导程 40 Lead	4kg	2377	2377
	7kg	1356	1356
	-	-	-

静态容许负载力矩 Static Loading Moment

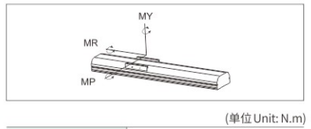

(单位Unit: N.m)

MY	1032
MP	1034
MR	908

※力距表所表示的数据，代表重心位置。
The torque value in the chart indicate the center of gravity.
※符合产品要求的正常使用下，保证寿命为10000公里。
Operation life is 10,000km when the product is using under the specified conditions.
※倒吊使用无法套用标准规范，如有需求请洽询我司业务。
Data information is not for ceiling-mount inverse use.
Contact us for the details if you want to apply ceiling-mount inverse usage.

M 马达直结 Motor Hidden In

(单位Unit: mm)

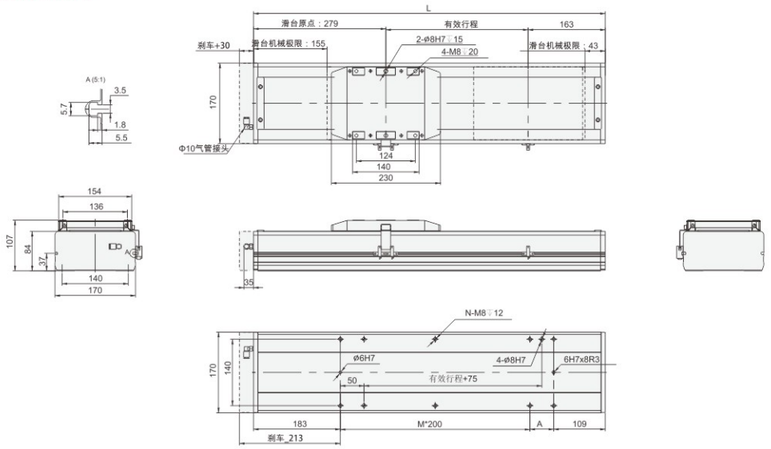

有效行程 stroke	100	150	200	250	300	350	400	450	500	550	600	650	700	750	800	850	900	950	1000	1050	1100	1150	1200	1250
L	542	592	642	692	742	792	842	892	942	992	1042	1092	1142	1192	1242	1292	1342	1392	1442	1492	1542	1592	1642	1692
A	50	100	150	200	50	100	150	200	50	100	150	200	50	100	150	200	50	100	150	200	50	100	150	200
M	1	1	1	1	2	2	2	2	3	3	3	3	4	4	4	4	5	5	5	5	6	6	6	6
N	6	6	6	6	8	8	8	8	10	10	10	10	12	12	12	12	14	14	14	14	16	16	16	16
KG	13.24	14.04	14.84	15.65	16.45	17.26	18.06	18.86	19.67	20.47	21.28	22.08	22.88	23.69	24.49	25.29	26.1	26.9	27.7	28.51	29.31	30.12	30.92	31.72

BC 马达外露 Motor Exposed

(单位Unit: mm)

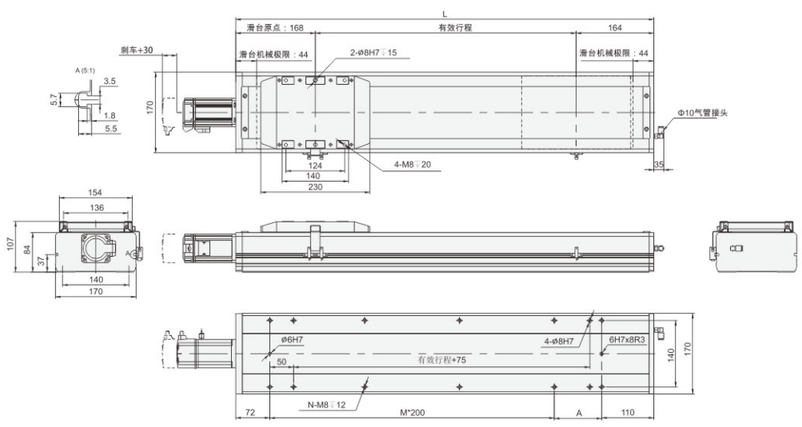

有效行程 stroke	100	150	200	250	300	350	400	450	500	550	600	650	700	750	800	850	900	950	1000	1050	1100	1150	1200	1250
L	432	482	532	582	632	682	732	782	832	882	932	982	1032	1082	1132	1182	1232	1282	1332	1382	1432	1482	1532	1582
A	50	100	150	200	50	100	150	200	50	100	150	200	50	100	150	200	50	100	150	200	50	100	150	200
M	1	1	1	1	2	2	2	2	3	3	3	3	4	4	4	4	5	5	5	5	6	6	6	6
N	6	6	6	6	8	8	8	8	10	10	10	10	12	12	12	12	14	14	14	14	16	16	16	16
KG	12.62	13.4	14.18	14.96	15.74	16.52	17.3	18.08	18.85	19.63	20.41	21.19	21.97	22.75	23.53	24.31	25.09	25.87	26.65	27.43	28.21	28.99	29.77	30.55

BL 马达左折 Motor Left Side

(单位Unit: mm)

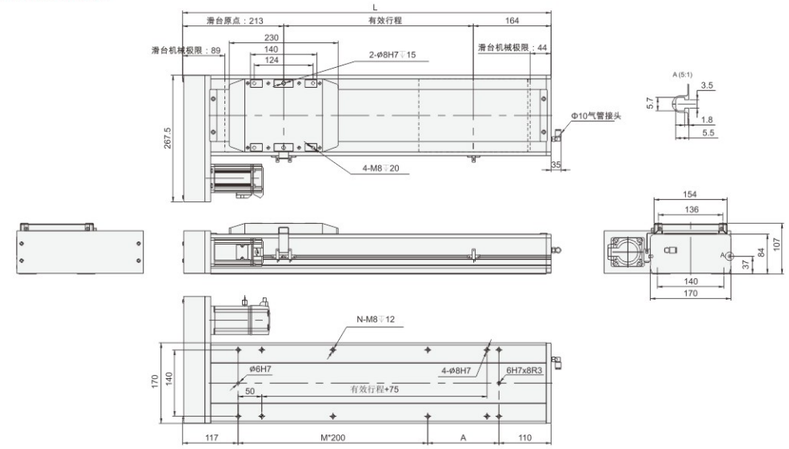

有效行程 stroke	100	150	200	250	300	350	400	450	500	550	600	650	700	750	800	850	900	950	1000	1050	1100	1150	1200	1250
L	477	527	577	627	677	727	777	827	877	927	977	1027	1077	1127	1177	1227	1277	1327	1377	1427	1477	1527	1577	1627
A	50	100	150	200	50	100	150	200	50	100	150	200	50	100	150	200	50	100	150	200	50	100	150	200
M	1	1	1	1	2	2	2	2	3	3	3	3	4	4	4	4	5	5	5	5	6	6	6	6
N	6	6	6	6	8	8	8	8	10	10	10	10	12	12	12	12	14	14	14	14	16	16	16	16
KG	13.39	14.17	14.96	15.74	16.53	17.31	18.1	18.88	19.67	20.45	21.24	22.02	22.81	23.59	24.38	25.17	25.95	26.74	27.52	28.31	29.09	29.88	30.66	31.45

BR 马达右折 Motor Right Side

(单位Unit: mm)

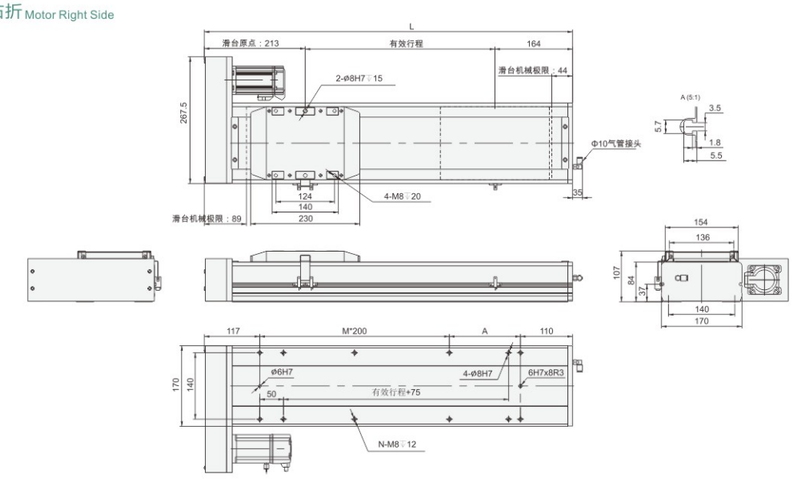

有效行程 stroke	100	150	200	250	300	350	400	450	500	550	600	650	700	750	800	850	900	950	1000	1050	1100	1150	1200	1250
L	477	527	577	627	677	727	777	827	877	927	977	1027	1077	1127	1177	1227	1277	1327	1377	1427	1477	1527	1577	1627
A	50	100	150	200	50	100	150	200	50	100	150	200	50	100	150	200	50	100	150	200	50	100	150	200
M	1	1	1	1	2	2	2	2	3	3	3	3	4	4	4	4	5	5	5	5	6	6	6	6
N	6	6	6	6	8	8	8	8	10	10	10	10	12	12	12	12	14	14	14	14	16	16	16	16
KG	13.39	14.17	14.96	15.74	16.53	17.31	18.1	18.88	19.67	20.45	21.24	22.02	22.81	23.59	24.38	25.17	25.95	26.74	27.52	28.31	29.09	29.88	30.66	31.45

KCH17 单轴/1-axis

无尘室 Clean Room | 螺杆驱动 Ball Screw Drive

BM 马达下折 Motor Bottom Side

(单位 Unit: mm)

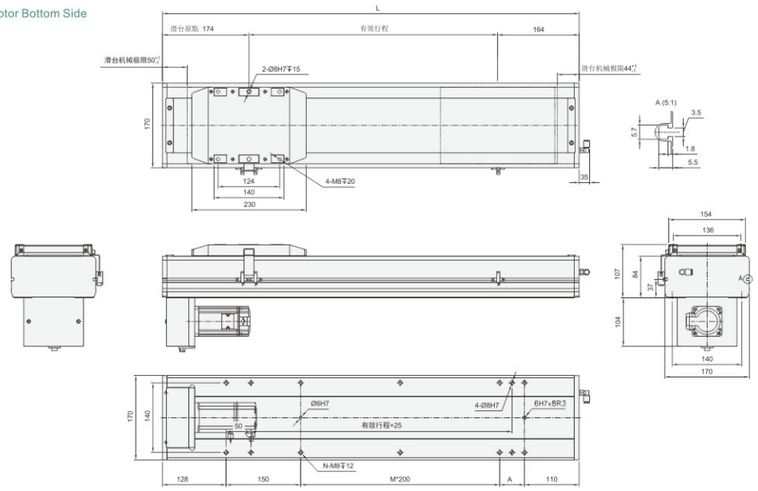

有效行程 stroke	100	150	200	250	300	350	400	450	500	550	600	650	700	750	800	850	900	950	1000	1050	1100	1150	1200	1250
L	438	488	538	588	638	688	738	788	838	888	938	988	1038	1088	1138	1188	1238	1288	1338	1388	1438	1488	1538	1588
A	50	100	150	200	50	100	150	200	50	100	150	200	50	100	150	200	50	100	150	200	50	100	150	200
M	0	0	0	0	1	1	1	1	2	2	2	2	3	3	3	3	4	4	4	4	5	5	5	5
N	6	6	6	6	8	8	8	8	10	10	10	10	12	12	12	12	14	14	14	14	16	16	16	16
KG	13.39	14.17	14.96	15.74	16.53	17.31	18.1	18.88	19.67	20.45	21.24	22.02	22.81	23.59	24.38	25.17	25.95	26.74	27.52	28.31	29.09	29.88	30.66	31.45

KCH5
KCH6
KCH10
KCH12
KCH14
KCH17
KCH22

MEMO

KCH5
KCH6
KCH10
KCH12
KCH14
KCH17
KCH22

KCH17 单轴/1-axis

无尘室 Clean Room | 螺杆驱动 Ball Screw Drive

最大行程 Maximum Stroke 1250mm | 最高速度 Maximum Speed 2000mm/s | 马达容量 Motor Output 750W | 滚珠螺杆 Ball Screw Ø20mm | 直线滑轨 Linear Guide 20x12.5-2支

型号表示方式 Ordering Method

KCH17 - L 10 - 300 - BC - P75 - C4 - D123

本体型号 Model

行程 Stroke

100-1250mm
50间隔 50 mm Pitch

精度 Accuracy

L	标准精度
P	精密级

螺杆导程 Lead

5mm
10mm
20mm
40mm

马达位置 Motor Position

BL	马达左折 Motor Left Side
BR	马达右折 Motor Right Side
BM	马达下折 Motor Bottom Side
BW	马达上折 Motor Upper Side

电机代码 Motor Code

T		75	
P	松下伺服	75	750W
T	泛指鸣志、汇川、禾川、台达、安川、三菱伺服		
B	标准步进电机	86	步进电机框号

特注式样 Special Order No.

原点及极限开关 Home Sensorm Limit Sensor

原点极限开关配置	
C4	外挂3件NPN型光电开关
C4P	外挂3件PNP型光电开关
E5	无开关，配装感应片及托架
E0	无开关、感应片及托架

KCH17 单轴/1-axis

基本式样 Specification

规格 Spec	位置重复精度 Repeatability (mm)		±0.01			
	螺杆导程 Ball Screw Lead (mm)		5	10	20	40
	最高速度 Maximum Speed (mm/s)		250	500	1000	2000
	最大可搬重量 Maximum Payload	水平使用 Horizontal (kg)	120	120	83	43
		垂直使用 Vertical (kg)	50	40	25	12
	定格推力 Rated Thrust (N)		2563	1281	640	320
	标准行程 Stroke Pitch (mm)		100-1250mm/50间隔 50 mm Pitch			
部品 Parts	AC伺服马达容量 AC Servo Motor Output (w)		750			
	滚珠螺杆外径 Ball Screw Ø (mm)		C7 Ø 20			
	高刚性直线滑轨 High Rigidity Linear Guide (mm)		W20XH15			
	联轴器 Coupling (mm)		12X19			
	原点感应器 Home Sensor	外挂 Outside	EE-SX672(NPN)			

感应器接线图<原点及端点> Sensor Layout

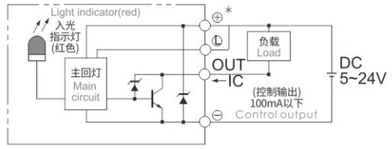

※行程超过850时,会产生螺杆偏摆,此时请将速度调降。
When the stroke is over 850mm,the run-out of the ballscrew will occur.
We recommend to low down the working speed under this circumstances.

※马达加减速设定0.2秒。
Acceleration and deacceleration value is set 0.2 second.

※当丝杆DmN值超过50000时，请联系生产厂家技术确认。
When the DmN value of the screw exceeds 50000, please contact the manufacturer for technical confirmation

容许负载力距表 Allowable Moment

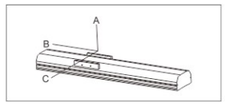

(单位Unit: mm)

水平安装 Horizontal Installation		A	B	C
导程 5 Lead	70kg	3235	349	408
	90kg	2482	263	306
	120kg	1861	187	218
导程 10 Lead	65kg	1911	338	373
	85kg	1445	248	276
	120kg	1000	164	182
导程 20 Lead	35kg	1666	547	538
	55kg	1030	331	328
	83kg	654	206	204
导程 40 Lead	15kg	1126	740	577
	22kg	755	491	384
	43kg	366	231	183

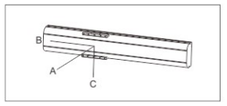

(单位Unit: mm)

壁挂安装 Wall Installation		A	B	C
导程 5 Lead	75kg	377	322	2988
	95kg	288	246	2333
	120kg	218	187	1850
导程 10 Lead	60kg	408	368	2092
	80kg	296	266	1554
	120kg	182	164	1002
导程 20 Lead	30kg	633	644	1961
	50kg	365	369	1143
	83kg	204	206	656
导程 40 Lead	12kg	729	936	1417
	22kg	384	491	755
	43kg	183	231	366

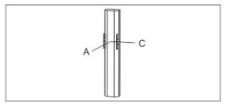

(单位Unit: mm)

壁挂安装 Wall Installation		A	C
导程 5 Lead	20kg	1368	1368
	30kg	911	911
	50kg	546	546
导程 10 Lead	15kg	1618	1618
	25kg	970	970
	40kg	607	607
导程 20 Lead	10kg	1922	1922
	14kg	1377	1377
	25kg	769	769
导程 40 Lead	7kg	1356	1356
	12kg	790	790
	-	-	-

静态容许负载力矩 Static Loading Moment

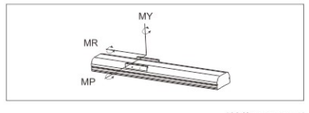

(单位Unit: N.m)

MY	1032
MP	1034
MR	908

※力距表所表示的数据，代表重心位置。
The torque value in the chart indicate the center of gravity.
※符合产品要求的正常使用下，保证寿命为10000公里。
Operation life is 10,000km when the product is using under the specified conditions.
※倒吊使用无法套用标准规范，如有需求请洽询我司业务。
Data information is not for ceiling-mount inverse use.
Contact us for the details if you want to apply ceiling-mount inverse usage.

KCH5
KCH6
KCH10
KCH12
KCH14
KCH17
KCH22

KCH17 单轴/1-axis

无尘室 Clean Room | 螺杆驱动 Ball Screw Drive

BC 马达外露 Motor Exposed

(单位Unit: mm)

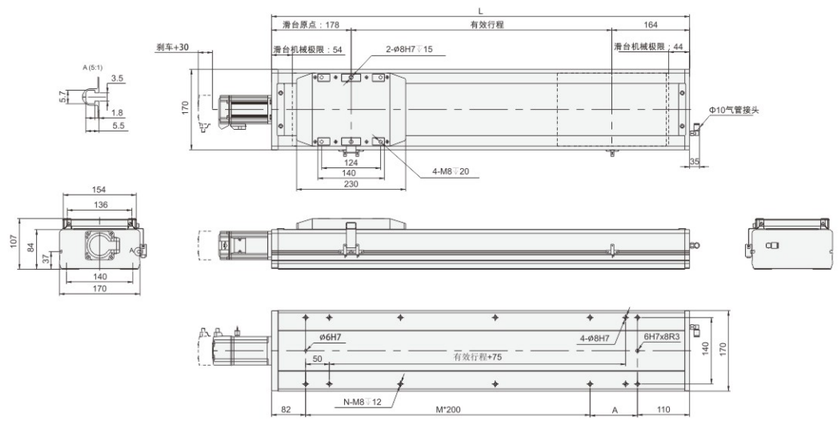

有效行程 stroke	100	150	200	250	300	350	400	450	500	550	600	650	700	750	800	850	900	950	1000	1050	1100	1150	1200	1250
L	442	492	542	592	642	692	742	792	842	892	942	992	1042	1092	1142	1192	1242	1292	1342	1392	1442	1492	1542	1592
A	50	100	150	200	50	100	150	200	50	100	150	200	50	100	150	200	50	100	150	200	50	100	150	200
M	1	1	1	1	2	2	2	2	3	3	3	3	4	4	4	4	5	5	5	5	6	6	6	6
N	6	6	6	6	8	8	8	8	10	10	10	10	12	12	12	12	14	14	14	14	16	16	16	16
KG	12.62	13.4	14.18	14.96	15.74	16.52	17.3	18.08	18.85	19.63	20.41	21.19	21.97	22.75	23.53	24.31	25.09	25.87	26.65	27.43	28.21	28.99	29.77	30.55

BM 马达下折 Motor Bottom Side

(单位Unit: mm)

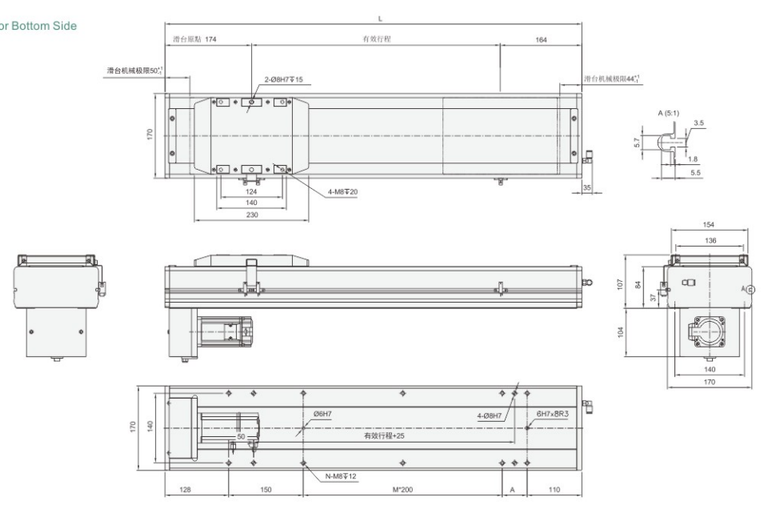

有效行程 stroke	100	150	200	250	300	350	400	450	500	550	600	650	700	750	800	850	900	950	1000	1050	1100	1150	1200	1250
L	438	488	538	588	638	688	738	788	838	888	938	988	1038	1088	1138	1188	1238	1288	1338	1388	1438	1488	1538	1588
A	50	100	150	200	50	100	150	200	50	100	150	200	50	100	150	200	50	100	150	200	50	100	150	200
M	0	0	0	0	1	1	1	1	2	2	2	2	3	3	3	3	4	4	4	4	5	5	5	5
N	6	6	6	6	8	8	8	8	10	10	10	10	12	12	12	12	14	14	14	14	16	16	16	16
KG	13.39	14.17	14.96	15.74	16.53	17.31	18.1	18.88	19.67	20.45	21.24	22.02	22.81	23.59	24.38	25.17	25.95	26.74	27.52	28.31	29.09	29.88	30.66	31.45

KCH17 单轴/1-axis

BL 马达左折 Motor Left Side

(单位Unit: mm)

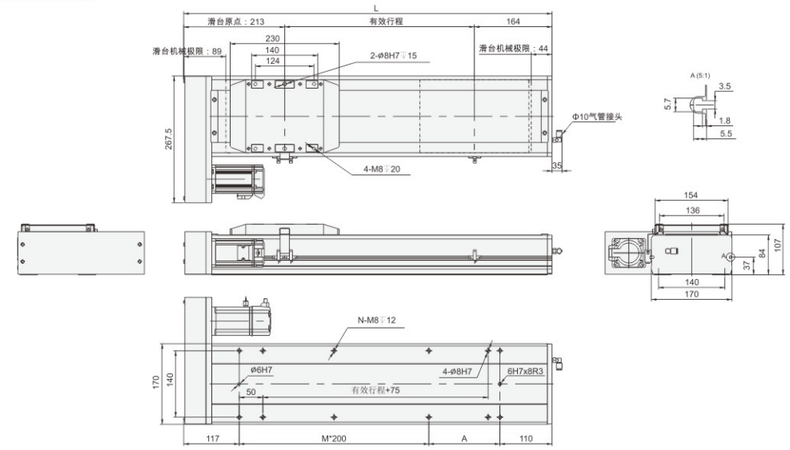

有效行程 stroke	100	150	200	250	300	350	400	450	500	550	600	650	700	750	800	850	900	950	1000	1050	1100	1150	1200	1250
L	477	527	577	627	677	727	777	827	877	927	977	1027	1077	1127	1177	1227	1277	1327	1377	1427	1477	1527	1577	1627
A	50	100	150	200	50	100	150	200	50	100	150	200	50	100	150	200	50	100	150	200	50	100	150	200
M	1	1	1	1	2	2	2	2	3	3	3	3	4	4	4	4	5	5	5	5	6	6	6	6
N	6	6	6	6	8	8	8	8	10	10	10	10	12	12	12	12	14	14	14	14	16	16	16	16
KG	13.39	14.17	14.96	15.74	16.53	17.31	18.1	18.88	19.67	20.45	21.24	22.02	22.81	23.59	24.38	25.17	25.95	26.74	27.52	28.31	29.09	29.88	30.66	31.45

BR 马达右折 Motor Right Side

(单位Unit: mm)

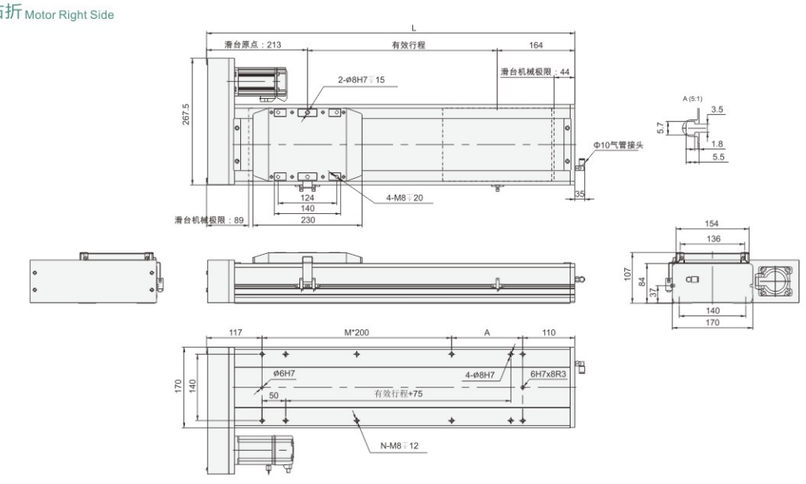

有效行程 stroke	100	150	200	250	300	350	400	450	500	550	600	650	700	750	800	850	900	950	1000	1050	1100	1150	1200	1250
L	477	527	577	627	677	727	777	827	877	927	977	1027	1077	1127	1177	1227	1277	1327	1377	1427	1477	1527	1577	1627
A	50	100	150	200	50	100	150	200	50	100	150	200	50	100	150	200	50	100	150	200	50	100	150	200
M	1	1	1	1	2	2	2	2	3	3	3	3	4	4	4	4	5	5	5	5	6	6	6	6
N	6	6	6	6	8	8	8	8	10	10	10	10	12	12	12	12	14	14	14	14	16	16	16	16
KG	13.39	14.17	14.96	15.74	16.53	17.31	18.1	18.88	19.67	20.45	21.24	22.02	22.81	23.59	24.38	25.17	25.95	26.74	27.52	28.31	29.09	29.88	30.66	31.45

KCH22 单轴/1-axis

无尘室 Clean Room | 螺杆驱动 Ball Screw Drive

最大行程 Maximum Stroke 1500mm | 最高速度 Maximum Speed 2000mm/s | 马达容量 Motor Output 750W | 滚珠螺杆 Ball Screw Ø25mm | 直线滑轨 Linear Guide 23x18-2支

型号表示方式 Ordering Method

KCH22 - L 10 - 300 - BC - P75 - C4 - D123

- KCH22：本体型号 Model
- L：精度 Accuracy
- 10：螺杆导程 Lead
- 300：行程 Stroke
- BC：马达位置 Motor Position
- P75：电机代码 Motor Code
- C4：原点及极限开关 Home Sensorm Limit Sensor
- D123：特注式样 Special Order No.

精度 Accuracy

L	标准精度
P	精密级

螺杆导程 Lead

5mm
10mm
20mm
40mm

行程 Stroke

100-1500mm

50间隔 50 mm Pitch

马达位置 Motor Position

M	马达直结 Motor Hidden In
BL	马达左折 Motor Left Side
BR	马达右折 Motor Right Side
BM	马达下折 Motor Bottom Side
BW	马达上折 Motor Upper Side

电机代码 Motor Code

T		75	
P	松下伺服	75	750W
T	泛指鸣志、汇川、禾川、台达、安川、三菱伺服		
B	标准步进电机	86	步进电机框号

原点及极限开关 Home Sensorm Limit Sensor

原点极限开关配置	
C4	外挂3件NPN型光电开关
C4P	外挂3件PNP型光电开关
E5	无开关，配装感应片及托架
E0	无开关、感应片及托架

KCH22 单轴/1-axis

基本式样 Specification

规格 Spec	位置重复精度 Repeatability (mm)		±0.01			
	螺杆导程 Ball Screw Lead (mm)		5	10	25	40
	最高速度 Maximum Speed (mm/s)		250	500	1250	2000
	最大可搬重量 Maximum Payload	水平使用 Horizontal (kg)	150	150	105	43
		垂直使用 Vertical (kg)	55	45	20	12
	定格推力 Rated Thrust (N)		2565	1281	640	320
	标准行程 Stroke Pitch (mm)		100-1500mm/50间隔 50 mm Pitch			
部品 Parts	AC伺服马达容量 AC Servo Motor Output (w)		750			
	滚珠螺杆外径 Ball Screw Ø (mm)		C7 Ø 25			C7 Ø 20
	高刚性直线滑轨 High Rigidity Linear Guide (mm)		W23XH18			
	联轴器 Coupling (mm)		17X19			12X19
	原点感应器 Home Sensor	外掛 Outside	EE-SX672(NPN)			

感应器接线图<原点及端点> Sensor Layout

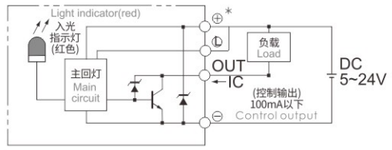

※行程超过900时,会产生螺杆偏摆,此时请将速度调降。
When the stroke is over 900mm,the run-out of the ballscrew will occur.
We recommend to low down the working speed under this circumstances.

※马达加减速设定0.2秒。
Acceleration and deacceleration value is set 0.2 second.

※当丝杆DmN值超过50000时，请联系生产厂家技术确认。
When the DmN value of the screw exceeds 50000, please contact the manufacturer for technical confirmation

容许负载力距表 Allowable Moment

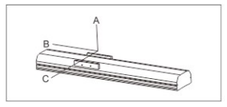

(单位 Unit: mm)

水平安装 Horizontal Installation		A	B	C
导程 5 Lead	100kg	5000	633	557
	125kg	3880	491	431
	150kg	3357	396	347
导程 10 Lead	100kg	3220	563	474
	125kg	2554	434	367
	150kg	2113	349	295
导程 25 Lead	65kg	1522	614	458
	85kg	1136	451	336
	105kg	893	350	262
导程 40 Lead	18kg	2445	1616	1052
	30kg	1436	938	613
	43kg	978	630	412

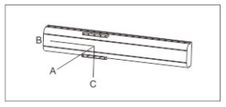

(单位 Unit: mm)

壁挂安装 Wall Installation		A	B	C
导程 5 Lead	110kg	500	569	4500
	130kg	412	469	3711
	150kg	347	396	3357
导程 10 Lead	110kg	427	503	2900
	130kg	351	414	2444
	150kg	295	349	2113
导程 25 Lead	70kg	420	564	1404
	90kg	315	420	1066
	105kg	262	350	893
导程 40 Lead	15kg	1272	1955	2948
	24kg	778	1190	1813
	43kg	412	630	978

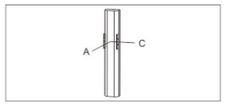

(单位 Unit: mm)

壁挂安装 Wall Installation		A	C
导程 5 Lead	30kg	2355	2355
	40kg	1768	1768
	55kg	1288	1288
导程 10 Lead	25kg	2505	2505
	35kg	1795	1795
	45kg	1396	1396
导程 25 Lead	15kg	2711	2711
	20kg	2033	2033
	20kg	2033	2033
导程 40 Lead	7kg	3511	3511
	12kg	2055	2055
	12kg	2055	2055

静态容许负载力矩 Static Loading Moment

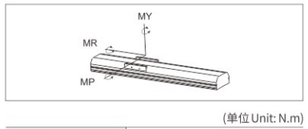

(单位 Unit: N.m)

MY	2052
MP	2052
MR	1810

※力距表所表示的数据，代表重心位置。
The torque value in the chart indicate the center of gravity.
※符合产品要求的正常使用下，保证寿命为10000公里。
Operation life is 10,000km when the product is using under the specified conditions.
※倒吊使用无法套用标准规范，如有需求请洽询我司业务。
Data information is not for ceiling-mount inverse use.
Contact us for the details if you want to apply ceiling-mount inverse usage.

KCH5
KCH6
KCH10
KCH12
KCH14
KCH17
KCH22

M 马达直结 Motor Hidden In

(单位Unit: mm)

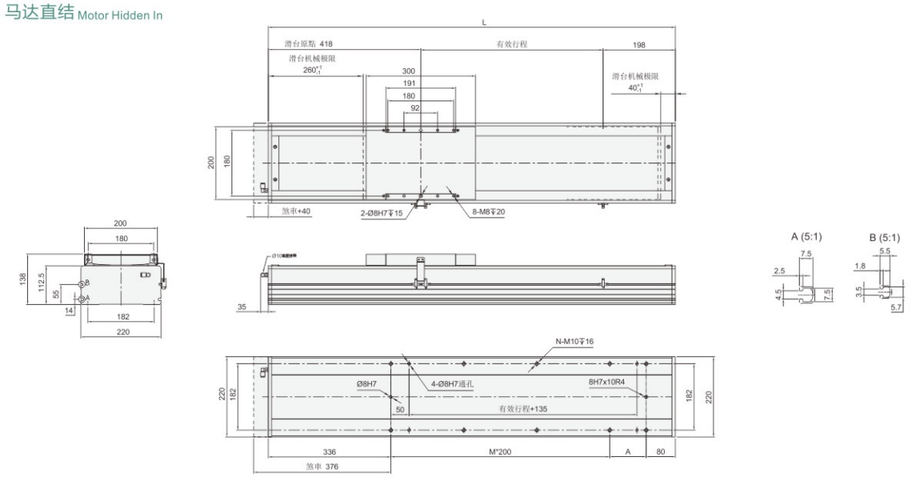

有效行程 stroke	100	150	200	250	300	350	400	450	500	550	600	650	700	750	800	850	900	950	1000	1050	1100	1150	1200	1250	1300	1350	1400	1450	1500
L	716	766	816	866	916	966	1016	1066	1116	1166	1216	1266	1316	1366	1416	1466	1516	1566	1616	1666	1716	1766	1816	1866	1916	1966	2016	2066	2116
A	100	150	200	50	100	150	200	50	100	150	200	50	100	150	200	50	100	150	200	50	100	150	200	50	100	150	200	50	100
M	1	1	1	2	2	2	2	3	3	3	3	4	4	4	4	5	5	5	5	6	6	6	6	7	7	7	7	8	8
N	6	6	6	8	8	8	8	10	10	10	10	12	12	12	12	14	14	14	14	16	16	16	16	18	18	18	18	20	20
KG	31.22	32.69	34.16	35.63	37.1	38.57	40.04	41.51	42.98	44.45	45.92	47.39	48.86	50.33	51.8	53.27	54.74	56.21	57.68	59.15	60.62	62.09	63.56	65.03	66.5	67.97	69.44	70.91	72.38

BC 马达外露 Motor Exposed

(单位Unit: mm)

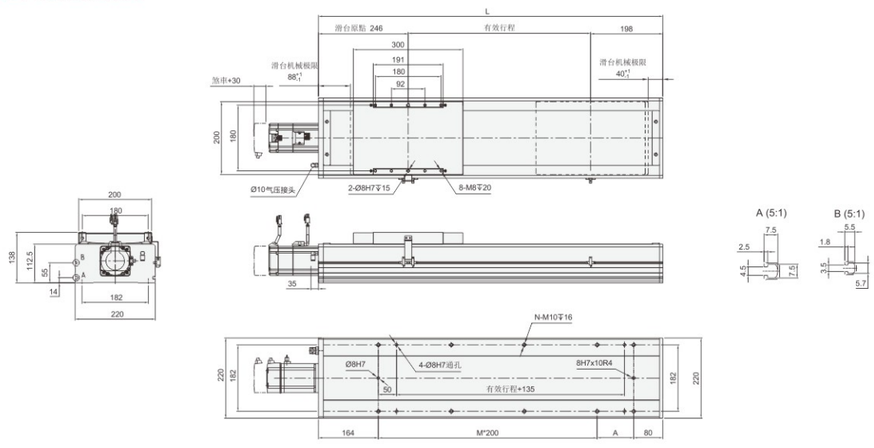

有效行程 stroke	100	150	200	250	300	350	400	450	500	550	600	650	700	750	800	850	900	950	1000	1050	1100	1150	1200	1250	1300	1350	1400	1450	1500
L	544	594	644	694	744	794	844	894	944	994	1044	1094	1144	1194	1244	1294	1344	1394	1444	1494	1544	1594	1644	1694	1744	1794	1844	1894	1944
A	100	150	200	50	100	150	200	50	100	150	200	50	100	150	200	50	100	150	200	50	100	150	200	50	100	150	200	50	100
M	1	1	1	2	2	2	2	3	3	3	3	4	4	4	4	5	5	5	5	6	6	6	6	7	7	7	7	8	8
N	6	6	6	8	8	8	8	10	10	10	10	12	12	12	12	14	14	14	14	16	16	16	16	18	18	18	18	20	20
KG	28.96	30.42	31.88	33.34	34.8	36.26	37.72	39.18	40.64	42.1	43.56	45.02	46.48	47.94	49.4	50.86	52.32	53.78	55.24	56.7	58.16	59.62	61.08	62.54	64	65.46	66.92	68.38	69.84

BL 马达左折 Motor Left Side

(单位Unit: mm)

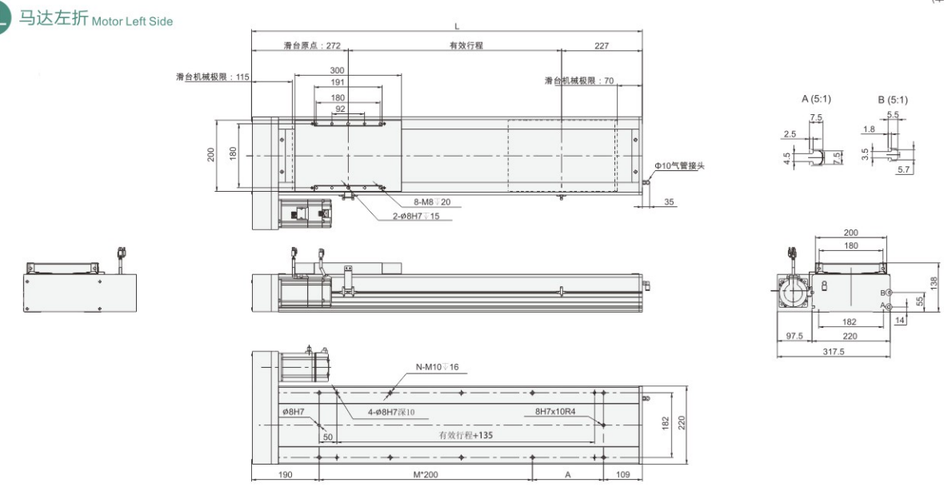

有效行程 stroke	100	150	200	250	300	350	400	450	500	550	600	650	700	750	800	850	900	950	1000	1050	1100	1150	1200	1250	1300	1350	1400	1450	1500
L	599	649	699	749	799	849	899	949	999	1049	1099	1149	1199	1249	1299	1349	1399	1449	1499	1549	1599	1649	1699	1749	1799	1849	1899	1949	1999
A	100	150	200	50	100	150	200	50	100	150	200	50	100	150	200	50	100	150	200	50	100	150	200	50	100	150	200	50	100
M	1	1	1	2	2	2	2	3	3	3	3	4	4	4	4	5	5	5	5	6	6	6	6	7	7	7	7	8	8
N	6	6	6	8	8	8	8	10	10	10	10	12	12	12	12	14	14	14	14	16	16	16	16	18	18	18	18	20	20
KG	30.06	31.52	32.98	34.44	35.9	37.36	38.82	40.28	41.74	43.2	44.66	46.12	47.58	49.04	50.5	51.96	53.42	54.88	56.34	57.8	59.26	60.72	62.18	63.64	65.1	66.56	68.02	69.48	70.94

BR 马达右折 Motor Right Side

(单位Unit: mm)

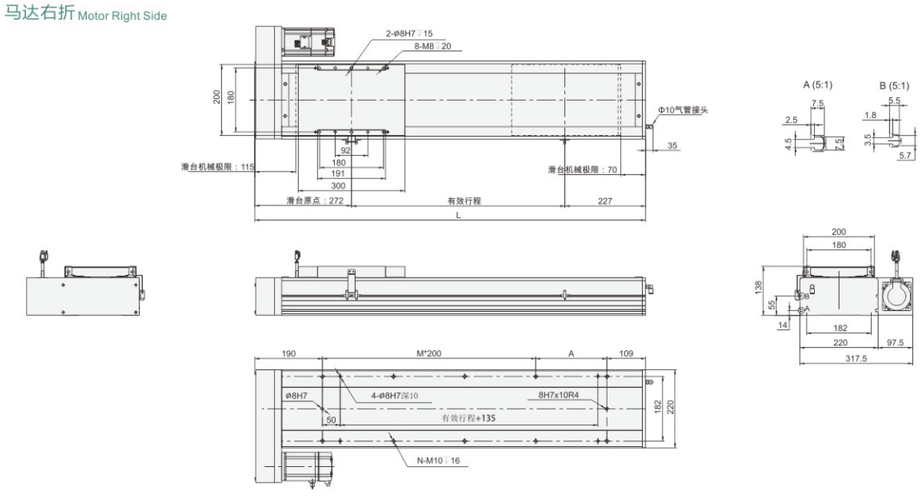

有效行程 stroke	100	150	200	250	300	350	400	450	500	550	600	650	700	750	800	850	900	950	1000	1050	1100	1150	1200	1250	1300	1350	1400	1450	1500
L	599	649	699	749	799	849	899	949	999	1049	1099	1149	1199	1249	1299	1349	1399	1449	1499	1549	1599	1649	1699	1749	1799	1849	1899	1949	1999
A	100	150	200	50	100	150	200	50	100	150	200	50	100	150	200	50	100	150	200	50	100	150	200	50	100	150	200	50	100
M	1	1	1	2	2	2	2	3	3	3	3	4	4	4	4	5	5	5	5	6	6	6	6	7	7	7	7	8	8
N	6	6	6	8	8	8	8	10	10	10	10	12	12	12	12	14	14	14	14	16	16	16	16	18	18	18	18	20	20
KG	30.06	31.52	32.98	34.44	35.9	37.36	38.82	40.28	41.74	43.2	44.66	46.12	47.58	49.04	50.5	51.96	53.42	54.88	56.34	57.8	59.26	60.72	62.18	63.64	65.1	66.56	68.02	69.48	70.94

KCH22 单轴/1-axis

无尘室 Clean Room | 螺杆驱动 Ball Screw Drive

BM 马达下折 Motor Bottom Side

(单位 Unit: mm)

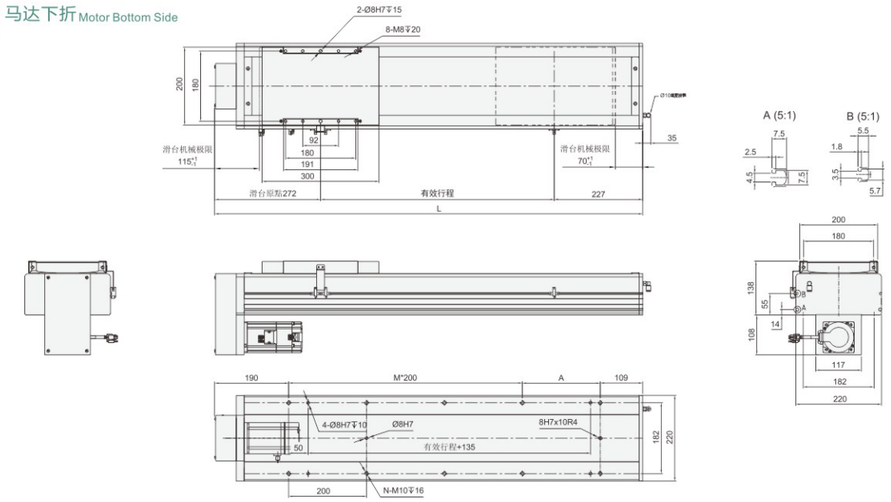

有效行程 stroke	100	150	200	250	300	350	400	450	500	550	600	650	700	750	800	850	900	950	1000	1050	1100	1150	1200	1250	1300	1350	1400	1450	1500
L	599	649	699	749	799	849	899	949	999	1049	1099	1149	1199	1249	1299	1349	1399	1449	1499	1549	1599	1649	1699	1749	1799	1849	1899	1949	1999
A	100	150	200	50	100	150	200	50	100	150	200	50	100	150	200	50	100	150	200	50	100	150	200	50	100	150	200	50	100
M	1	1	1	2	2	2	2	3	3	3	3	4	4	4	4	5	5	5	5	6	6	6	6	7	7	7	7	8	8
N	6	6	6	8	8	8	8	10	10	10	10	12	12	12	12	14	14	14	14	16	16	16	16	18	18	18	18	20	20
KG	30.06	31.52	32.98	34.44	35.9	37.36	38.82	40.28	41.74	43.2	44.66	46.12	47.58	49.04	50.5	51.96	53.42	54.88	56.34	57.8	59.26	60.72	62.18	63.64	65.1	66.56	68.02	69.48	70.94

MEMO

KCH5
KCH6
KCH10
KCH12
KCH14
KCH17
KCH22

KCH5
KCH6
KCH10
KCH12
KCH14
KCH17
KCH22