KTH Series

一般环境 / 螺杆模组
Standard/Ball Screw

CONTENTS

Ball Screw Driven

螺杆驱动

高精度。高荷重
High Accuracy, High Payload

螺杆驱动模组易于实现高精度、长寿命及高稳定性；
重复定位精度可高达±0.01~±0.005mm；
提供5kg~150kg的极宽的负载适应能力；
广泛应用于各行业的自动化设备和产线。

The screw drive module is easy to realize high precision, long life and high stability.
Repeat positioning accuracy can be as high as ±0.01~±0.005mm.
Provide a very wide load adaptability of 5kg~150kg.
Widely used in automation equipment and production lines in various industries.

中型 MEDIUM

KTH10

本体宽幅102mm
最大行程 1050mm....137
最大荷重 50kg

中型 MEDIUM

KTH14

本体宽幅135mm
最大行程 1050mm....169
最大荷重 110kg

中型 MEDIUM

KTH12

本体宽幅 102mm
最大行程 1050mm ...147
最大荷重 50kg

大型 LARGE

KTH17
高荷重

本体宽幅 170mm
最大行程 1250mm.... 181
最大荷重 120kg

中型 MEDIUM

KTH13
低价格
中荷重

本体宽幅 135mm
最大行程 1050mm....157
最大荷重 70kg

大型 LARGE

KTH22
高荷重

本体宽幅 220mm
最大行程 1500mm.... 191
最大荷重 150kg

规格索引 Spec Inde

标准螺杆模组系列
Standard Ball Screw Actuator

使用环境 Environment	传动方式 Driven Mode	式样 Specification	马达容量 Motor Output (w)	本体宽幅 Width(mm)	位置重复精度 Repeatability(mm)	螺杆规格(C7级) Ball Screw Spec 外径 Outer Diameter(mm)	导程 Lead(mm)	最大可搬重量 Maximum Payload(kg) 水平使用 Horizontal	垂直使用 Vertical	最高速度*1 Maximum Speed (mm/s)	标准行程及最高使用速度 Stroke(mm) & Maximum Speed(mm/s) 行程 Stroke 50	100	150	200	250	300	350	400	450	500	550	600	650	700	750	800	850	900	950	1000	1050	1100	1150	1200	1250	1300	1350	1400	1450	1500	页数 Page
一般环境 Standard	滚珠螺杆 Ball screw	KTH10	100W	102	±0.01	16	5	50	12	250	250															225	200	175	150	125	100										137
							10	30	8	500	500															450	400	350	300	250	200										
							20	18	3	1000	1000															900	800	700	600	500	400										
							32	5	-	1600	1600															1440	1280	1120	960	800	640										
			200W	102	±0.01	16	5	50	12	250	250															225	200	175	150	125	100										143
							10	30	8	500	500															450	400	350	300	250	200										
							20	18	3	1000	1000															900	800	700	600	500	400										
							32	5	-	1600	1600															1440	1280	1120	960	800	640										
		KTH12	100W	102	±0.01	16	5	50	12	250	250															225	200	175	150	125	100										147
							10	30	8	500	500															450	400	350	300	250	200										
							20	18	3	1000	1000															900	800	700	600	500	400										
							32	5	-	1600	1600															1440	1280	1120	960	800	640										
			200W	102	±0.01	16	5	50	12	250	250															225	200	175	150	125	100										153
							10	30	8	500	500															450	400	350	300	250	200										
							20	18	3	1000	1000															900	800	700	600	500	400										
							32	5	-	1600	1600															1440	1280	1120	960	800	640										
		KTH13	200W	135	±0.01	16	5	70	17	250	250															225	200	175	150	125	100										157
							10	47	12	500	500															450	400	350	300	250	200										
							20	24	6	1000	1000															900	800	700	600	500	400										
							32	13	-	1600	1600															1440	1280	1120	960	800	640										
			400W	135	±0.01	16	5	70	17	250	250															225	200	175	150	125	100										163
							10	47	12	500	500															450	400	350	300	250	200										
							20	24	6	1000	1000															900	800	700	600	500	400										
							32	13	-	1600	1600															1440	1280	1120	960	800	640										

*1:最高速度(MM/S)是以伺服马达最高转速3000RPM为基准。
The highest speed is based on the maximum servo motor's rpm (3000).
步进马达最高转速500RPM为基准。
The highest speed is based on the maximum stepping motor's rpm (500).

*2:标准行程内的黑色数字，代表该行程内可使用的最高安全速度。若超过此速度，滑台可能会有严重共振产生。
Written here is the standard storke's maximum safe speed. If over this speed, it may casue serious virbration.

规格索引 Spec Inde

标准螺杆模组系列
Standard Ball Screw Actuator

使用环境 Environment	传动方式 Driven Mode	式样 Specification	马达容量 Motor Output (w)	本体宽幅 Width(mm)	位置重复精度 Repeatability(mm)	螺杆规格(C7级) Ball Screw Spec 外径 Outer Diameter(mm)	导程 Lead(mm)	最大可搬重量 Maximum Payload(kg) 水平使用 Horizontal	垂直使用 Vertical	最高速度*1 Maximum Speed (mm/s)	标准行程及最高使用速度 Stroke(mm) & Maximum Speed(mm/s) 行程 Stroke	50	100	150	200	250	300	350	400	450	500	550	600	650	700	750	800	850	900	950	1000	1050	1100	1150	1200	1250	1300	1350	1400	1450	1500	页数 Page
一般环境 Standard	滚珠螺杆 Ball screw	KTH14	200W	135	±0.01	16	5	95	27	250									250									225	200	175	150	125	100										169
							10	75	18	500									500									450	400	350	300	250	200										
							20	35	7	1000									1000									900	800	700	600	500	400										
							32	15	-	1600									1600									1440	1280	1120	960	800	640										
			400W	135	±0.01	16	5	110	33	250									250									225	200	175	150	125	100										175
							10	88	22	500									500									450	400	350	300	250	200										
							20	40	10	1000									1000									900	800	700	600	500	400										
							32	30	8	1600									1600									1440	1280	1120	960	800	640										
		KTH17	400W	170	±0.01	20	5	120	40	250											250								225		200		175		150							181
							10	110	30	500											500								450		400		350		300							
							20	75	14	1000											1000								900		800		700		600							
							40	22	7	2000											2000								1800		1600		1400		1200							
			750W	170	±0.01	20	5	120	50	250											250								225		200		175		150							187
							10	120	40	500											500								450		400		350		300							
							20	83	25	1000											1000								900		800		700		600							
							40	43	12	2000											2000								1800		1600		1400		1200							
		KTH22	750W	220	±0.01	25	5	150	55	250											250										225		200		175		150		125		100	191
						25	10	150	45	500											500										450		400		350		300		250		200	
						25	25	105	20	1250											1250										1125		1000		875		750		625		500	
						20	40	43	12	2000											2000								1800		1600		1400		1200		1000		800		600	

代表速度 Speed

*1:最高速度(MM/S)是以伺服马达最高转速3000RPM为基准。
The highest speed is based on the maximum servo motor's rpm (3000).
步进马达最高转速500RPM为基准。
The highest speed is based on the maximum stepping motor's rpm (500).
*2:KTH17M、KTH22M最高速度(MM/S)是以伺服马达最高转速2400RPM为基准。
The ETH17M、ETH22M highest speed is based on the maximum servo motor's rpm (2400)

*2:标准行程内的黑色数字，代表该行程内可使用的最高安全速度。若超过此速度，滑台可能会有严重共振产生。
Written here is the standard storke's maximum safe speed. If over this speed, it may casue serious virbration.

最大行程 Maximum Stroke 1050mm | 最高速度 Maximum Speed 1600mm/s | 马达容量 Motor Output 100W | 滚珠螺杆 Ball Screw Ø16mm | 直线滑轨 Linear Guide 20x18-1支

型号表示方式 Ordering Method

KTH10 - L 10 - 300 - BC - P10 - C4 - D123

本体型号 Model

行程 Stroke

100-1050mm

50间隔 50 mm Pitch

精度 Accuracy

L	标准精度
P	精密级

螺杆导程 Lead

5mm
10mm
20mm
32mm

马达位置 Motor Position

M	马达直结 Motor Hidden In
BC	马达外露 Motor Exposed
BL	马达左折 Motor Left Side
BR	马达右折 Motor Right Side
BM	马达下折 Motor Bottom Side

电机代码 Motor Code

T		10	
P	松下伺服	10	100W
T	泛指鸣志、汇川、禾川、台达、安川、三菱伺服		
B	标准步进电机	42/57	步进电机框号

原点及极限开关 Home Sensorm Limit Sensor

原点极限开关配置	
C4	外挂3件NPN型光电开关
C4P	外挂3件PNP型光电开关
E5	无开关，配装感应片及托架
E0	无开关、感应片及托架

基本式样 Specification

规格 Spec	位置重复精度 Repeatability (mm)		±0.01			
	螺杆导程 Ball Screw Lead (mm)		5	10	20	32
	最高速度 Maximum Speed (mm/s)		250	500	1000	1600
	最大可搬重量 Maximum Payload	水平使用 Horizontal (kg)	50	30	18	5
		垂直使用 Vertical (kg)	12	8	3	-
	定格推力 Rated Thrust (N)		341	170	85	53
	标准行程 Stroke Pitch (mm)		100-1050mm/50间隔 50 mm Pitch			
部品 Parts	AC伺服马达容量 AC Servo Motor Output (w)		100			
	滚珠螺杆外径 Ball Screw Ø (mm)		C7 Ø 16			
	高刚性直线滑轨 High Rigidity Linear Guide (mm)		W20XH18			
	联轴器 Coupling (mm)		10X8			
	原点感应器 Home Sensor	外挂 Outside	EE-SX672(NPN)			

感应器接线图<原点及端点> Sensor Layout

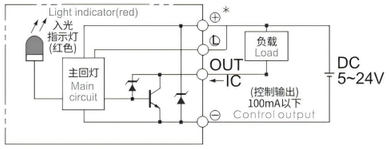

※行程超过750时,会产生螺杆偏摆,此时请将速度调降。
When the stroke is over 750mm,the run-out of the ballscrew will occur.
We recommend to low down the working speed under this circumstances.

※马达加减速设定0.2秒。
Acceleration and deaceleration value is set 0.2 second.

※当丝杆DmN值超过50000时，请联系生产厂家技术确认。
When the DmN value of the screw exceeds 50000, please contact the manufacturer for technical confirmation

容许负载力距表 Allowable Moment

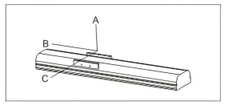

(单位 Unit: mm)

水平安装 Horizontal Installation		A	B	C
导程 5 Lead	30kg	547	42	42
	40kg	391	29	29
	50kg	298	22	21
导程 10 Lead	15kg	521	84	80
	25kg	298	47	44
	30kg	242	37	35
导程 20 Lead	5kg	675	224	193
	10kg	330	107	93
	18kg	175	55	48
导程 32 Lead	3kg	486	259	198
	5kg	288	152	116
	-	-	-	-

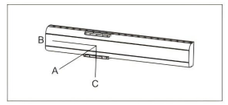

(单位 Unit: mm)

壁挂安装 Wall Installation		A	B	C
导程 5 Lead	25kg	52	53	670
	35kg	35	35	455
	50kg	21	22	298
导程 10 Lead	10kg	124	131	770
	20kg	58	61	382
	30kg	35	37	242
导程 20 Lead	6kg	160	185	562
	12kg	76	88	272
	18kg	48	55	175
导程 32 Lead	2kg	300	393	733
	5kg	116	152	288
	-	-	-	-

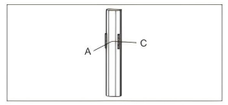

(单位 Unit: mm)

垂直安装 Vertical Installation		A	C
导程 5 Lead	5kg	310	310
	8kg	192	192
	12kg	129	129
导程 10 Lead	4kg	344	344
	8kg	172	172
	-	-	-
导程 20 Lead	2kg	546	546
	3kg	364	364
	-	-	-

静态容许负载力矩 Static Loading Moment

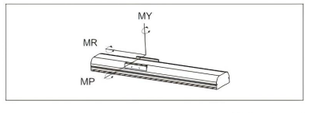

(单位 Unit: N.m)

MY	110
MP	110
MR	120

※力距表所表示的数据，代表重心位置。
The torque value in the chart indicate the center of gravity.
※符合产品要求的正常使用下，保证寿命为10000公里。
Operation life is 10,000km when the product is using under the specified conditions.
※倒吊使用无法套用标准规范，如有需求请洽询我司业务。
Data information is not for ceiling-mount inverse use.
Contact us for the details if you want to apply ceiling-mount inverse usage.

M 马达内置 Motor Built-In

(单位Unit: mm)

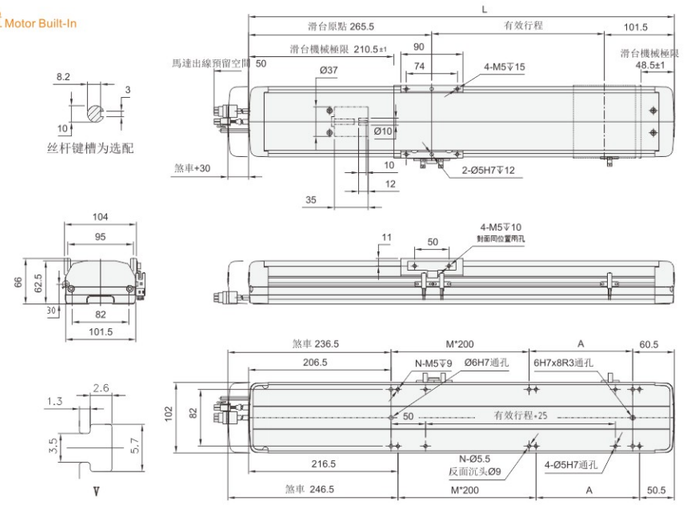

电机轴径	8
丝杆轴径	10
梅花联轴器	SFR25*30-8-10
膜片联轴器	SFK26*32-8-10

有效行程 stroke	100	150	200	250	300	350	400	450	500	550	600	650	700	750	800	850	900	950	1000	1050
L	467	517	567	617	667	717	767	817	867	917	967	1017	1067	1117	1167	1217	1267	1317	1367	1417
A	200	50	100	150	200	50	100	150	200	50	100	150	200	50	100	150	200	50	100	150
M	0	1	1	1	1	2	2	2	2	3	3	3	3	4	4	4	4	5	5	5
N	4	6	6	6	6	8	8	8	8	10	10	10	10	12	12	12	12	14	14	14
KG	4.98	5.36	5.75	6.13	6.52	6.9	7.29	7.67	8.06	8.44	8.83	9.21	9.6	9.98	10.37	10.75	11.14	11.52	11.91	12.29

BC 马达直连 Motor Direct

(单位Unit: mm)

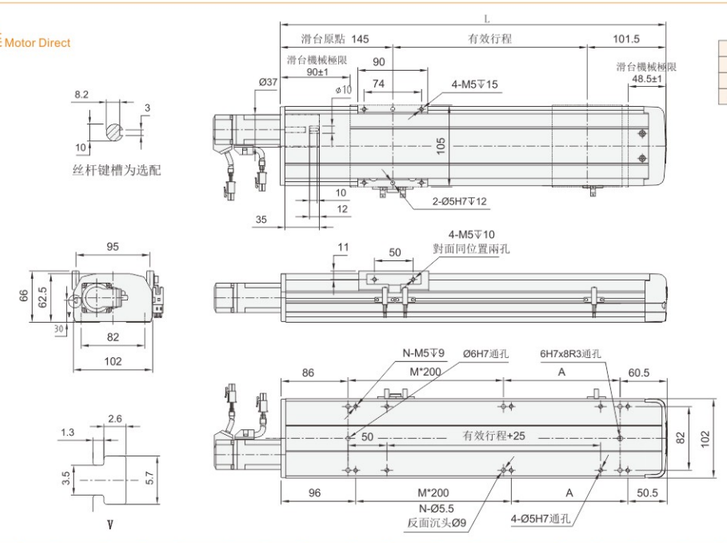

电机轴径	8
丝杆轴径	10
梅花联轴器	SFR25*30-8-10
膜片联轴器	SFK26*32-8-10

有效行程 stroke	100	150	200	250	300	350	400	450	500	550	600	650	700	750	800	850	900	950	1000	1050
L	346.5	396.5	446.5	496.5	546.5	596.5	648.5	696.5	746.5	796.5	846.5	896.5	946.5	996.5	1046.5	1096.5	1146.5	1196.5	1246.5	1296.5
A	200	50	100	150	200	50	100	150	200	50	100	150	200	50	100	150	200	50	100	150
M	0	1	1	1	1	2	2	2	2	3	3	3	3	4	4	4	4	5	5	5
N	4	6	6	6	6	8	8	8	8	10	10	10	10	12	12	12	12	14	14	14
KG	4.64	5.02	5.41	5.79	6.18	6.56	6.95	7.33	7.72	8.10	8.49	8.87	9.26	9.64	10.03	10.41	10.8	11.18	11.57	11.95

KTH10
KTH12
KTH13
KTH14
KTH17
KTH22

BL 马达左折 Motor Left Side

(单位Unit: mm)

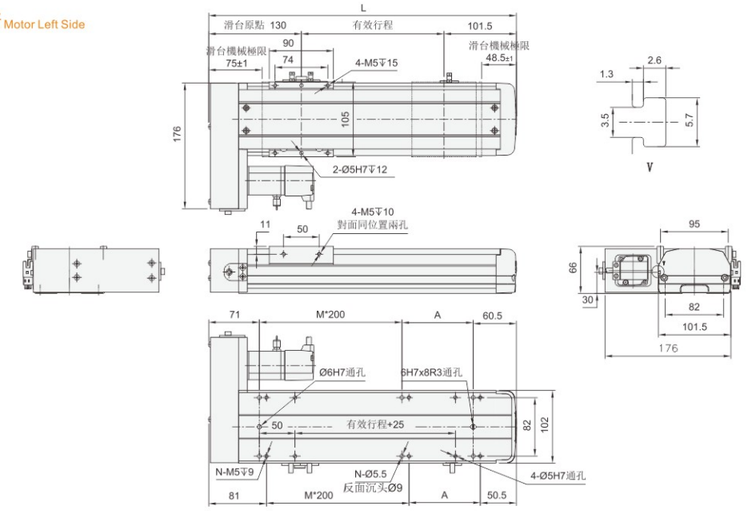

有效行程 stroke	100	150	200	250	300	350	400	450	500	550	600	650	700	750	800	850	900	950	1000	1050
L	331.5	381.5	431.5	481.5	531.5	581.5	631.5	681.5	731.5	781.5	831.5	881.5	931.5	981.5	1031.5	1081.5	1131.5	1181.5	1231.5	1281.5
A	200	50	100	150	200	50	100	150	200	50	100	150	200	50	100	150	200	50	100	150
M	0	1	1	1	1	2	2	2	2	3	3	3	3	4	4	4	4	5	5	5
N	4	6	6	6	6	8	8	8	8	10	10	10	10	12	12	12	12	14	14	14
KG	4.86	5.25	5.63	6.02	6.4	6.79	7.17	7.56	7.94	8.33	8.71	9.1	9.48	9.87	10.25	10.64	11.02	11.41	11.79	12.18

BR 马达右折 Motor Right Side

(单位Unit: mm)

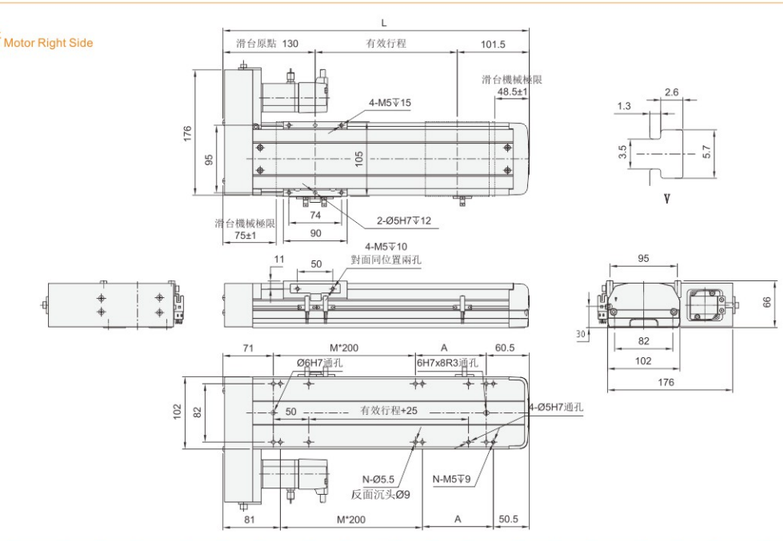

有效行程 stroke	100	150	200	250	300	350	400	450	500	550	600	650	700	750	800	850	900	950	1000	1050
L	331.5	381.5	431.5	481.5	531.5	581.5	631.5	681.5	731.5	781.5	831.5	881.5	931.5	981.5	1031.5	1081.5	1131.5	1181.5	1231.5	1281.5
A	200	50	100	150	200	50	100	150	200	50	100	150	200	50	100	150	200	50	100	150
M	0	1	1	1	1	2	2	2	2	3	3	3	3	4	4	4	4	5	5	5
N	4	6	6	6	6	8	8	8	8	10	10	10	10	12	12	12	12	14	14	14
KG	4.86	5.25	5.63	6.02	6.4	6.79	7.17	7.56	7.94	8.33	8.71	9.1	9.48	9.87	10.25	10.64	11.02	11.41	11.79	12.18

KTH10
KTH12
KTH13
KTH14
KTH17
KTH22

BM 马达下折 Motor Bottom Side

(单位Unit: mm)

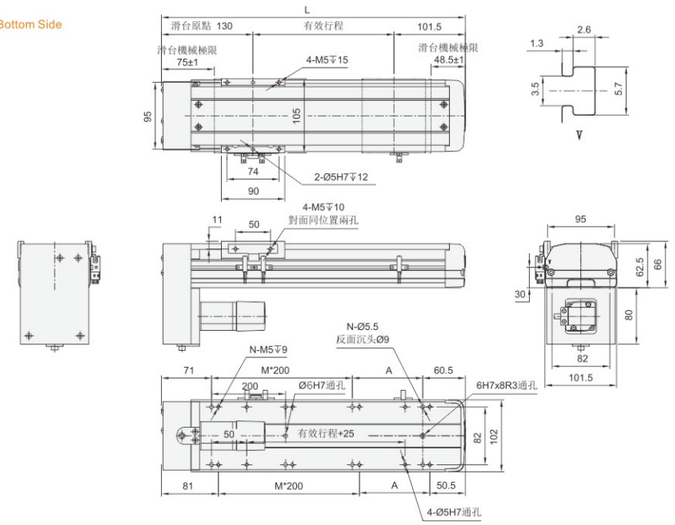

有效行程 stroke	100	150	200	250	300	350	400	450	500	550	600	650	700	750	800	850	900	950	1000	1050
L	331.5	381.5	431.5	481.5	531.5	581.5	631.5	681.5	731.5	781.5	831.5	881.5	931.5	981.5	1031.5	1081.5	1131.5	1181.5	1231.5	1281.5
A	200	50	100	150	200	50	100	150	200	50	100	150	200	50	100	150	200	50	100	150
M	0	1	1	1	1	2	2	2	2	3	3	3	3	4	4	4	4	5	5	5
N	4	6	6	6	6	8	8	8	8	10	10	10	10	12	12	12	12	14	14	14
KG	4.86	5.25	5.63	6.02	6.4	6.79	7.17	7.56	7.94	8.33	8.71	9.1	9.48	9.87	10.25	10.64	11.02	11.41	11.79	12.18

MEMO

KTH10
KTH12
KTH13
KTH14
KTH17
KTH22

最大行程 Maximum Stroke 1050mm | 最高速度 Maximum Speed 1600mm/s | 马达容量 Motor Output 200W | 滚珠螺杆 Ball Screw Ø16mm | 直线滑轨 Linear Guide 20x18-1支

型号表示方式 Ordering Method

KTH10 - L 10 - 300 - BC - P20 - C4 - D123

本体型号 Model

精度 Accuracy

L	标准精度
P	精密级

螺杆导程 Lead

5mm
10mm
20mm
32mm

行程 Stroke

100-1050mm
50间隔 50 mm Pitch

马达位置 Motor Position

BC	马达外露 Motor Exposed
BL	马达左折 Motor Left Side
BR	马达右折 Motor Right Side
BM	马达下折 Motor Bottom Side

电机代码 Motor Code

T		20	
P	松下伺服	20	200W
T	泛指鸣志、汇川、禾川、台达、安川、三菱伺服		
B	标准步进电机	42/57	步进电机框号

原点及极限开关 Home Sensorm Limit Sensor

原点极限开关配置	
C4	外挂3件NPN型光电开关
C4P	外挂3件PNP型光电开关
E5	无开关，配装感应片及托架
E0	无开关、感应片及托架

特注式样 Special Order No.

基本式样 Specification

规格 Spec	位置重复精度 Repeatability (mm)		±0.01			
	螺杆导程 Ball Screw Lead (mm)		5	10	20	32
	最高速度 Maximum Speed (mm/s)		250	500	1000	1600
	最大可搬重量 Maximum Payload	水平使用 Horizontal (kg)	50	30	18	5
		垂直使用 Vertical (kg)	12	8	3	-
	定格推力 Rated Thrust (N)		683	341	213	174
	标准行程 Stroke Pitch (mm)		100-1050mm/50间隔 50 mm Pitch			
部品 Parts	AC伺服马达容量 AC Servo Motor Output (w)		200			
	滚珠螺杆外径 Ball Screw Ø (mm)		C7 Ø 16			
	高刚性直线滑轨 High Rigidity Linear Guide (mm)		W20XH18			
	联轴器 Coupling (mm)		10X14			
	原点感应器 Home Sensor	外挂 Outside	EE-SX672(NPN)			

感应器接线图<原点及端点> Sensor Layout

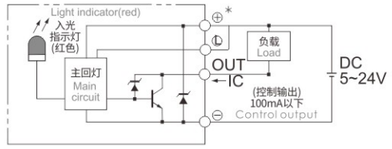

※行程超过750时,会产生螺杆偏摆,此时请将速度调降。
When the stroke is over 750mm,the run-out of the ballscrew will occur. We recommend to low down the working speed under this circumstances.

※马达加减速设定0.2秒。
Acceleration and deacceleration value is set 0.2 second.

※当丝杆DmN值超过50000时，请联系生产厂家技术确认。
When the DmN value of the screw exceeds 50000, please contact the manufacturer for technical confirmation

容许负载力距表 Allowable Moment

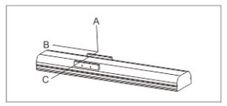

(单位 Unit: mm)

水平安装 Horizontal Installation		A	B	C
导程 5 Lead	30kg	547	42	42
	40kg	391	29	29
	50kg	298	22	21
导程 10 Lead	15kg	521	84	80
	25kg	298	47	44
	30kg	242	37	35
导程 20 Lead	5kg	675	224	193
	10kg	330	107	93
	18kg	175	55	48
导程 32 Lead	3kg	486	259	198
	5kg	288	152	116
	-	-	-	-

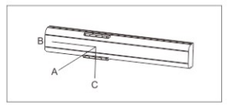

(单位 Unit: mm)

壁挂安装 Wall Installation		A	B	C
导程 5 Lead	25kg	52	53	670
	35kg	35	35	455
	50kg	21	22	298
导程 10 Lead	10kg	124	131	770
	20kg	58	61	382
	30kg	35	37	242
导程 20 Lead	6kg	160	185	562
	12kg	76	88	272
	18kg	48	55	175
导程 32 Lead	2kg	300	393	733
	5kg	116	152	288
	-	-	-	-

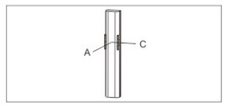

(单位 Unit: mm)

垂直安装 Vertical Installation		A	C
导程 5 Lead	5kg	310	310
	8kg	192	192
	12kg	129	129
导程 10 Lead	4kg	344	344
	8kg	172	172
	-	-	-
导程 20 Lead	2kg	546	546
	3kg	364	364
	-	-	-

静态容许负载力矩 Static Loading Moment

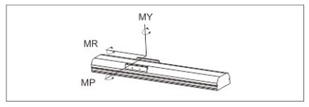

(单位 Unit: N.m)

MY	110
MP	110
MR	120

※力距表所表示的数据，代表重心位置。
The torque value in the chart indicate the center of gravity.
※符合产品要求的正常使用下，保证寿命为10000公里。
Operation life is 10,000km when the product is using under the specified conditions.
※倒吊使用无法套用标准规范，如有需求请洽询我司业务。
Data information is not for ceiling-mount inverse use. Contact us for the details if you want to apply ceiling-mount inverse usage.

BC 马达外露 Motor Exposed

(单位Unit: mm)

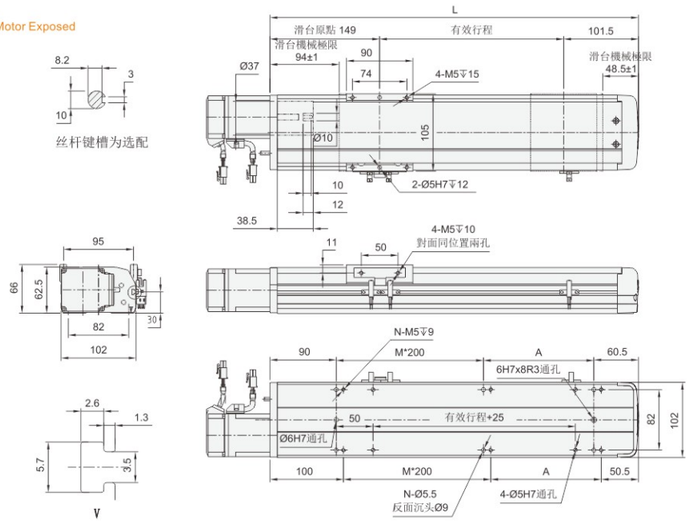

电机轴径	14
	11
丝杆轴径	10
梅花联轴器	SFR35*32-10-11
梅花联轴器	SFR35*32-10-14
膜片联轴器	SFK34*32-10-11

有效行程 stroke	100	150	200	250	300	350	400	450	500	550	600	650	700	750	800	850	900	950	1000	1050
L	350.5	400.5	450.5	500.5	550.5	600.5	650.5	700.5	750.5	800.5	850.5	900.5	950.5	1000.5	1050.5	1100.5	1150.5	1200.5	1250.5	1300.5
A	200	50	100	150	200	50	100	150	200	50	100	150	200	50	100	150	200	50	100	150
M	0	1	1	1	1	2	2	2	2	3	3	3	3	4	4	4	4	5	5	5
N	4	6	6	6	6	8	8	8	8	10	10	10	10	12	12	12	12	14	14	14
KG	5.32	5.7	6.08	6.46	6.84	7.22	7.6	7.98	8.36	8.74	9.12	9.5	9.88	10.26	10.64	11.02	11.4	11.78	12.16	12.54

BM 马达下折 Motor Bottom Side

(单位Unit: mm)

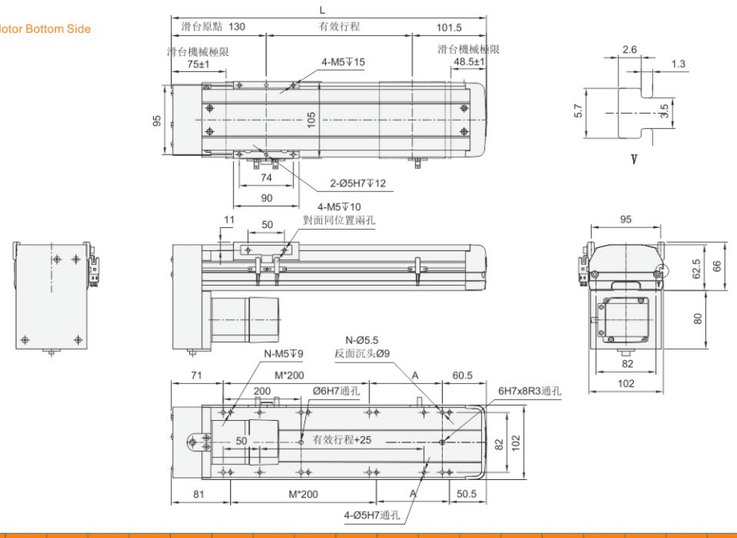

有效行程 stroke	100	150	200	250	300	350	400	450	500	550	600	650	700	750	800	850	900	950	1000	1050
L	331.5	381.5	431.5	481.5	531.5	581.5	631.54	681.5	731.5	781.5	831.5	881.5	931.45	981.5	1031.5	1081.5	1131.5	1181.5	1231.5	1281.5
A	200	50	100	150	200	50	100	150	200	50	100	150	200	50	100	150	200	50	100	150
M	0	1	1	1	1	2	2	2	2	3	3	3	3	4	4	4	4	5	5	5
N	4	6	6	6	6	8	8	8	8	10	10	10	10	12	12	12	12	14	14	14
KG	5.52	5.93	6.32	6.71	7.1	7.49	7.88	8.27	8.66	9.05	9.44	9.83	10.22	10.61	11	11.39	11.78	12.17	12.56	12.95

BL 马达左折 Motor Left Side

(单位Unit: mm)

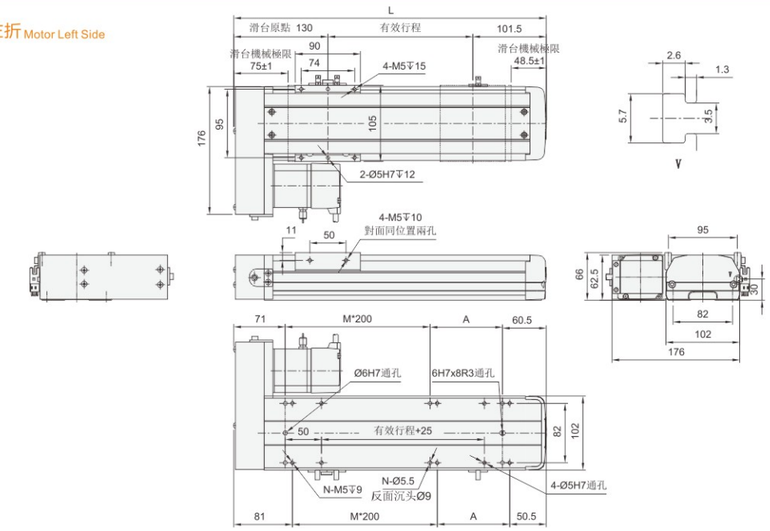

有效行程 stroke	100	150	200	250	300	350	400	450	500	550	600	650	700	750	800	850	900	950	1000	1050
L	331.5	381.5	431.5	481.5	531.5	581.5	631.5	681.5	731.5	781.5	831.5	881.5	931.45	981.5	1031.5	1081.5	1131.5	1181.5	1231.5	1281.5
A	200	50	100	150	200	50	100	150	200	50	100	150	200	50	100	150	200	50	100	150
M	0	1	1	1	1	2	2	2	2	3	3	3	3	4	4	4	4	5	5	5
N	4	6	6	6	6	8	8	8	8	10	10	10	10	12	12	12	12	14	14	14
KG	5.52	5.93	6.32	6.71	7.1	7.49	7.88	8.27	8.66	9.05	9.44	9.83	10.22	10.61	11	11.39	11.78	12.17	12.56	12.95

BR 马达右折 Motor Right Side

(单位Unit: mm)

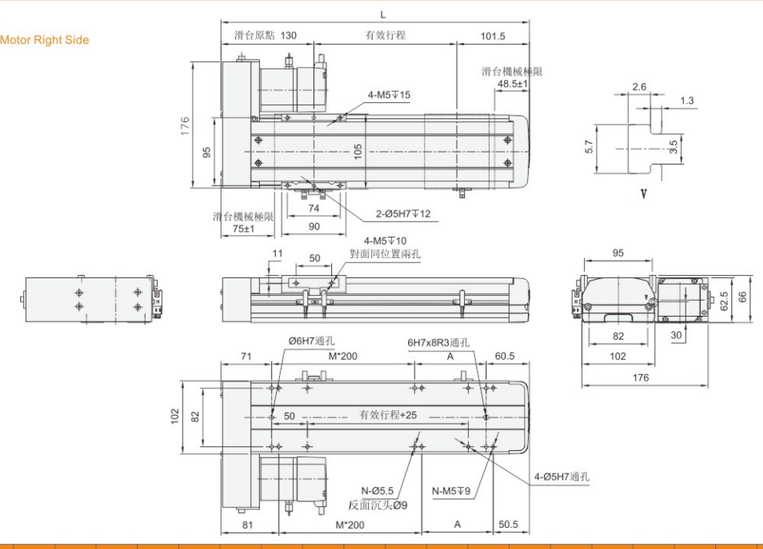

有效行程 stroke	100	150	200	250	300	350	400	450	500	550	600	650	700	750	800	850	900	950	1000	1050
L	331.5	381.5	431.5	481.5	531.5	581.5	631.5	681.5	731.5	781.5	831.5	881.5	931.45	981.5	1031.5	1081.5	1131.5	1181.5	1231.5	1281.5
A	200	50	100	150	200	50	100	150	200	50	100	150	200	50	100	150	200	50	100	150
M	0	1	1	1	1	2	2	2	2	3	3	3	3	4	4	4	4	5	5	5
N	4	6	6	6	6	8	8	8	8	10	10	10	10	12	12	12	12	14	14	14
KG	5.52	5.93	6.32	6.71	7.1	7.49	7.88	8.27	8.66	9.05	9.44	9.83	10.22	10.61	11	11.39	11.78	12.17	12.56	12.95

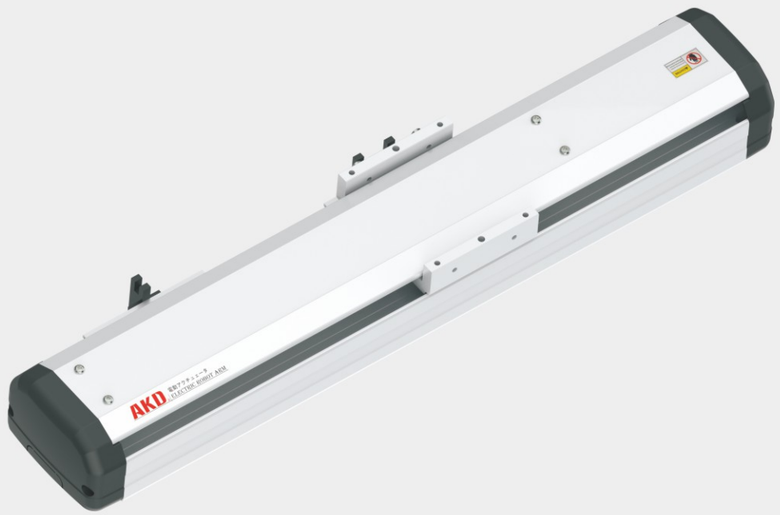

最大行程 Maximum Stroke 1050mm | 最高速度 Maximum Speed 1600mm/s | 马达容量 Motor Output 100W | 滚珠螺杆 Ball Screw Ø16mm | 直线滑轨 Linear Guide 15x12.5-2支

型号表示方式 Ordering Method

KTH12 - L 10 - 300 - BC - P10 - C4 - D123

本体型号 Model

行程 Stroke

100-1050mm
50间隔 50 mm Pitch

精度 Accuracy

L	标准精度
P	精密级

螺杆导程 Lead

5mm
10mm
20mm
32mm

马达位置 Motor Position

M	马达直结 Motor Hidden In
BC	马达外露 Motor Exposed
BL	马达左折 Motor Left Side
BR	马达右折 Motor Right Side
BM	马达下折 Motor Bottom Side

电机代码 Motor Code

T		10	
P	松下伺服	10	100W
T	泛指鸣志、汇川、禾川、台达、安川、三菱伺服		
B	标准步进电机	57/60/86	步进电机框号

原点及极限开关 Home Sensorm Limit Sensor

原点极限开关配置	
C4	外挂3件NPN型光电开关
C4P	外挂3件PNP型光电开关
E5	无开关，配装感应片及托架
E0	无开关、感应片及托架

基本式样 Specification

规格 Spec	位置重复精度 Repeatability (mm)		±0.01			
	螺杆导程 Ball Screw Lead (mm)		5	10	20	32
	最高速度 Maximum Speed (mm/s)		250	500	1000	1600
	最大可搬重量 Maximum Payload	水平使用 Horizontal (kg)	50	30	18	5
		垂直使用 Vertical (kg)	12	8	3	-
	定格推力 Rated Thrust (N)		341	170	85	53
	标准行程 Stroke Pitch (mm)		100-1050mm/50间隔 50 mm Pitch			
部品 Parts	AC伺服马达容量 AC Servo Motor Output (w)		100			
	滚珠螺杆外径 Ball Screw Ø (mm)		C7 Ø 16			
	高刚性直线滑轨 High Rigidity Linear Guide (mm)		W15XH12.5			
	联轴器 Coupling (mm)		10X8			
	原点感应器 Home Sensor	外挂 Outside	EE-SX672(NPN)			

感应器接线图<原点及端点> Sensor Layout

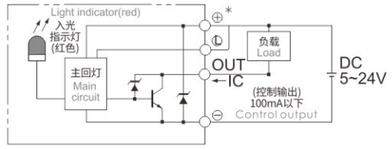

※行程超过750时,会产生螺杆偏摆,此时请将速度调降。
When the stroke is over 750mm,the run-out of the ballscrew will occur. We recommend to low down the working speed under this circumstances.

※马达加减速设定0.2秒。
Acceleration and deacceleration value is set 0.2 second.

※当丝杆DmN值超过50000时，请联系生产厂家技术确认。
When the DmN value of the screw exceeds 50000, please contact the manufacturer for technical confirmation

容许负载力距表 Allowable Moment

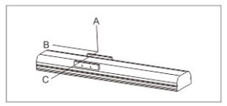

(单位 Unit: mm)

水平安装 Horizontal Installation		A	B	C
导程 5 Lead	30kg	882	65	78
	40kg	606	43	51
	50kg	437	29	35
导程 10 Lead	15kg	875	138	157
	25kg	485	73	83
	30kg	386	56	64
导程 20 Lead	5kg	1160	384	386
	10kg	561	180	181
	18kg	288	88	89
导程 32 Lead	3kg	822	444	385
	5kg	492	255	224
		-	-	-

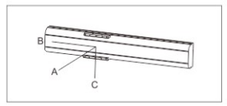

(单位 Unit: mm)

壁挂安装 Wall Installation		A	B	C
导程 5 Lead	25kg	100	84	1102
	35kg	63	52	725
	50kg	35	29	433
导程 10 Lead	10kg	250	221	1311
	20kg	110	97	633
	30kg	64	56	385
导程 20 Lead	6kg	317	316	955
	12kg	147	144	455
	18kg	89	88	288
导程 32 Lead	2kg	591	682	1256
	5kg	224	255	488
	-	-	-	-

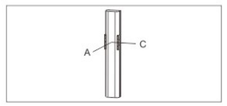

(单位 Unit: mm)

垂直安装 Vertical Installation		A	C
导程 5 Lead	5kg	544	544
	8kg	341	341
	12kg	227	227
导程 10 Lead	4kg	606	606
	8kg	303	303
	-	-	-
导程 20 Lead	2kg	961	961
	3kg	639	639
	-	-	-

静态容许负载力矩 Static Loading Moment

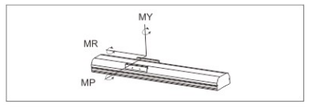

(单位 Unit: N.m)

MY	150
MP	150
MR	130

※力距表所表示的数据，代表重心位置。
The torque value in the chart indicate the center of gravity.
※符合产品要求的正常使用下，保证寿命为10000公里。
Operation life is 10,000km when the product is using under the specified conditions.
※倒吊使用无法套用标准规范，如有需求请洽询我司业务。
Data information is not for ceiling-mount inverse use. Contact us for the details if you want to apply ceiling-mount inverse usage.

M 马达内置 Motor Built-In

(单位Unit: mm)

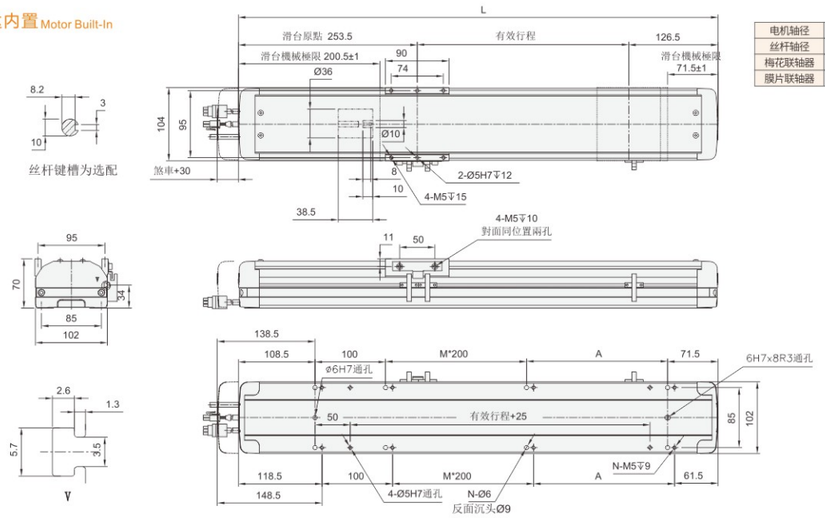

电机轴径	8
丝杆轴径	10
梅花联轴器	SFR25*30-8-10
膜片联轴器	SFK26*32-8-10

有效行程 stroke	100	150	200	250	300	350	400	450	500	550	600	650	700	750	800	850	900	950	1000	1050
L	480	530	580	630	680	730	780	830	880	930	980	1030	1080	1130	1180	1230	1280	1330	1380	1430
A	200	50	100	150	200	50	100	150	200	50	100	150	200	50	100	150	200	50	100	150
M	0	1	1	1	1	2	2	2	2	3	3	3	3	4	4	4	4	5	5	5
N	6	8	8	8	8	10	10	10	10	12	12	12	12	14	14	14	14	16	16	16
KG	5.54	5.93	6.32	6.71	7.1	7.49	7.88	8.27	8.66	9.05	9.44	9.83	10.22	10.61	11	11.39	11.78	12.17	12.56	12.95

BC 马达直连 Motor Direct

(单位Unit: mm)

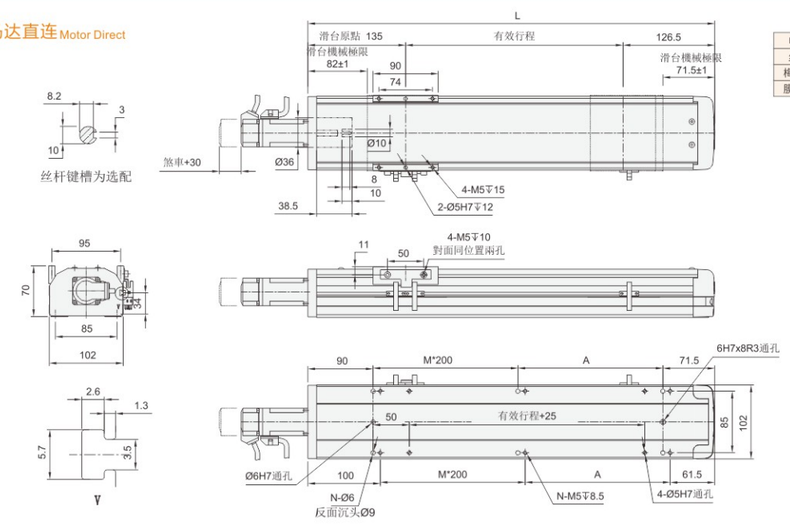

电机轴径	8
丝杆轴径	10
梅花联轴器	SFR25*30-8-10
膜片联轴器	SFK26*32-8-10

有效行程 stroke	100	150	200	250	300	350	400	450	500	550	600	650	700	750	800	850	900	950	1000	1050
L	361.5	411.5	461.5	511.5	561.5	611.5	661.5	711.5	761.5	811.5	861.5	911.5	961.5	1011.5	1061.5	1111.5	1161.5	1211.5	1261.5	1311.5
A	200	50	100	150	200	50	100	150	200	50	100	150	200	50	100	150	200	50	100	150
M	0	1	1	1	1	2	2	2	2	3	3	3	3	4	4	4	4	5	5	5
N	4	6	6	6	6	8	8	8	8	10	10	10	10	12	12	12	12	14	14	14
KG	5.07	5.46	5.84	6.23	6.62	7.01	7.4	7.78	8.17	8.56	8.95	9.34	9.72	10.11	10.5	10.89	11.28	11.66	12.05	12.44

BL 马达左折 Motor Left Side

(单位Unit: mm)

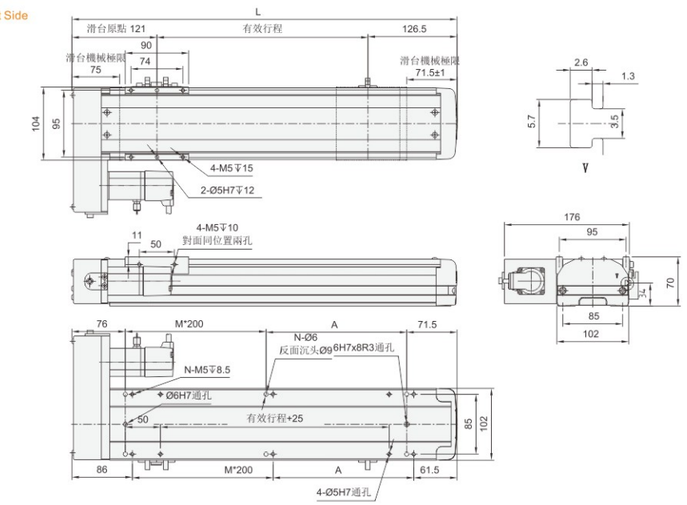

有效行程 stroke	100	150	200	250	300	350	400	450	500	550	600	650	700	750	800	850	900	950	1000	1050
L	347.5	397.5	447.5	497.5	547.5	597.5	647.5	697.5	747.5	797.5	847.5	897.5	947.5	997.5	1047.5	1097.5	1147.5	1197.5	1247.5	1297.5
A	200	50	100	150	200	50	100	150	200	50	100	150	200	50	100	150	200	50	100	150
M	0	1	1	1	1	2	2	2	2	3	3	3	3	4	4	4	4	5	5	5
N	4	6	6	6	6	6	8	8	8	10	10	10	10	12	12	12	12	14	14	14
KG	5.45	5.84	6.23	6.61	7	7.39	7.77	8.16	8.55	8.94	9.32	9.71	10.10	10.48	10.87	11.26	11.64	12.03	12.42	12.81

BR 马达右折 Motor Right Side

(单位Unit: mm)

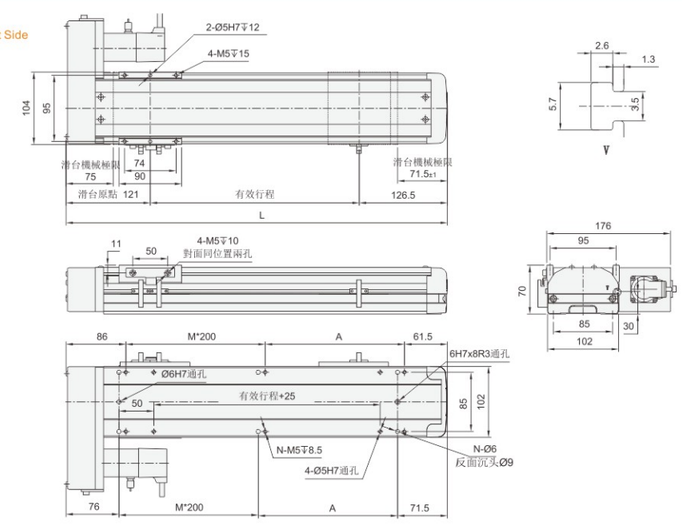

有效行程 stroke	100	150	200	250	300	350	400	450	500	550	600	650	700	750	800	850	900	950	1000	1050
L	347.5	397.5	447.5	497.5	547.5	597.5	647.5	697.5	747.5	797.5	847.5	897.5	947.5	997.5	1047.5	1097.5	1147.5	1197.5	1247.5	1297.5
A	200	50	100	150	200	50	100	150	200	50	100	150	200	50	100	150	200	50	100	150
M	0	1	1	1	1	2	2	2	2	3	3	3	3	4	4	4	4	5	5	5
N	4	6	6	6	6	6	8	8	8	10	10	10	10	12	12	12	12	14	14	14
KG	5.45	5.84	6.23	6.61	7	7.39	7.77	8.16	8.55	8.94	9.32	9.71	10.10	10.48	10.87	11.26	11.64	12.03	12.42	12.81

BM 马达下折 Motor Bottom Side

(单位Unit: mm)

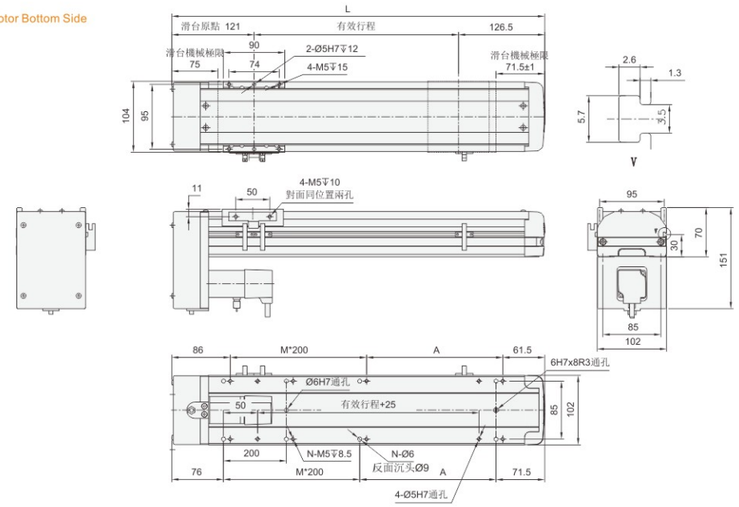

有效行程 stroke	100	150	200	250	300	350	400	450	500	550	600	650	700	750	800	850	900	950	1000	1050
L	347.5	397.5	447.5	497.5	547.5	597.5	647.5	697.5	747.5	797.5	847.5	897.5	947.5	997.5	1047.5	1097.5	1147.5	1197.5	1247.5	1297.5
A	200	50	100	150	200	50	100	150	200	50	100	150	200	50	100	150	200	50	100	150
M	0	1	1	1	1	2	2	2	2	3	3	3	3	4	4	4	4	5	5	5
N	4	6	6	6	6	6	8	8	8	10	10	10	10	12	12	12	12	14	14	14
KG	5.45	5.84	6.23	6.61	7	7.39	7.77	8.16	8.55	8.94	9.32	9.71	10.10	10.48	10.87	11.26	11.64	12.03	12.42	12.81

MEMO

KTH10
KTH12
KTH13
KTH14
KTH17
KTH22

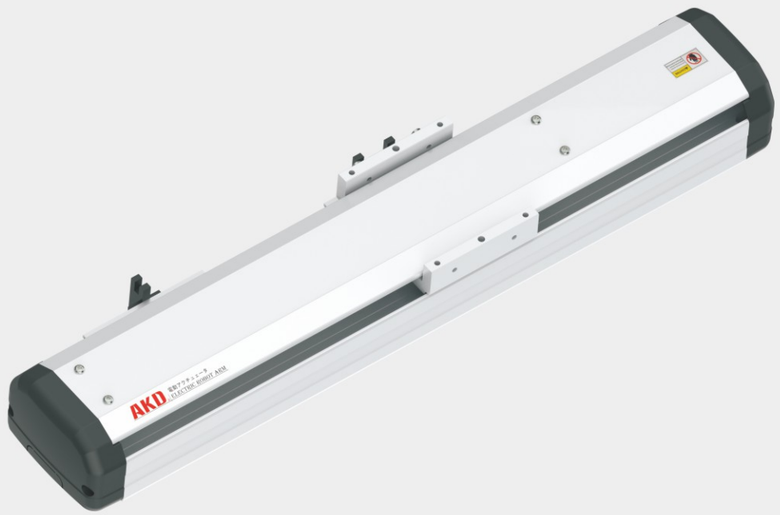

最大行程 Maximum Stroke 1050mm | 最高速度 Maximum Speed 1600mm/s | 马达容量 Motor Output 200W | 滚珠螺杆 Ball Screw Ø16mm | 直线滑轨 Linear Guide 15x12.5-2支

型号表示方式 Ordering Method

KTH12 - L 10 - 300 - BC - P20 - C4 - D123

本体型号 Model

精度 Accuracy

L	标准精度
P	精密级

螺杆导程 Lead

5mm
10mm
20mm
32mm

行程 Stroke

100-1050mm

50间隔 50 mm Pitch

马达位置 Motor Position

BC	马达外露 Motor Exposed
BL	马达左折 Motor Left Side
BR	马达右折 Motor Right Side
BM	马达下折 Motor Bottom Side

电机代码 Motor Code

T		20	
P	松下伺服	20	200W
T	泛指鸣志、汇川、禾川、台达、安川、三菱伺服		
B	标准步进电机	57/60/86	步进电机框号

原点及极限开关 Home Sensorm Limit Sensor

原点极限开关配置	
C4	外挂3件NPN型光电开关
C4P	外挂3件PNP型光电开关
E5	无开关，配装感应片及托架
E0	无开关、感应片及托架

特注式样 Special Order No.

基本式样 Specification

规格 Spec	位置重复精度 Repeatability (mm)		±0.01			
	螺杆导程 Ball Screw Lead (mm)		5	10	20	32
	最高速度 Maximum Speed (mm/s)		250	500	1000	1600
	最大可搬重量 Maximum Payload	水平使用 Horizontal (kg)	50	30	18	5
		垂直使用 Vertical (kg)	12	8	3	-
	定格推力 Rated Thrust (N)		683	341	213	174
	标准行程 Stroke Pitch (mm)		100-1050mm/50间隔 50 mm Pitch			
部品 Parts	AC伺服马达容量 AC Servo Motor Output (w)		200			
	滚珠螺杆外径 Ball Screw Ø (mm)		C7 Ø 16			
	高刚性直线滑轨 High Rigidity Linear Guide (mm)		W15XH12.5			
	联轴器 Coupling (mm)		10X14			
	原点感应器 Home Sensor	外挂 Outside	EE-SX672(NPN)			

感应器接线图<原点及端点> Sensor Layout

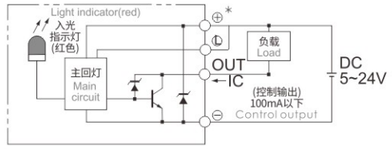

※行程超过750时,会产生螺杆偏摆,此时请将速度调降。
When the stroke is over 750mm,the run-out of the ballscrew will occur. We recommend to low down the working speed under this circumstances.

※马达加减速设定0.2秒。
Acceleration and deacceleration value is set 0.2 second.

※当丝杆DmN值超过50000时，请联系生产厂家技术确认。
When the DmN value of the screw exceeds 50000, please contact the manufacturer for technical confirmation

容许负载力距表 Allowable Moment

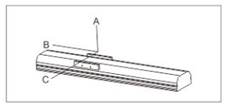

(单位 Unit: mm)

水平安装 Horizontal Installation		A	B	C
导程 5 Lead	30kg	882	65	78
	40kg	606	43	51
	50kg	437	29	35
导程 10 Lead	15kg	875	138	157
	25kg	485	73	83
	30kg	386	56	64
导程 20 Lead	5kg	1160	384	386
	10kg	561	180	181
	18kg	288	88	89
导程 32 Lead	3kg	822	444	385
	5kg	492	255	224
	-	-	-	-

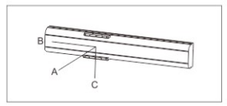

(单位 Unit: mm)

壁挂安装 Wall Installation		A	B	C
导程 5 Lead	25kg	100	84	1102
	35kg	63	52	725
	50kg	35	29	433
导程 10 Lead	10kg	250	221	1311
	20kg	110	97	633
	30kg	64	56	385
导程 20 Lead	6kg	317	316	955
	12kg	147	144	455
	18kg	89	88	288
导程 32 Lead	2kg	591	682	1256
	5kg	224	255	488
	-	-	-	-

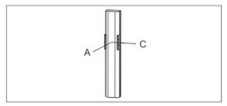

(单位 Unit: mm)

垂直安装 Vertical Installation		A	C
导程 5 Lead	5kg	544	544
	8kg	341	341
	12kg	227	227
导程 10 Lead	4kg	606	606
	8kg	303	303
	-	-	-
导程 20 Lead	2kg	961	961
	3kg	639	639
	-	-	-

静态容许负载力矩 Static Loading Moment

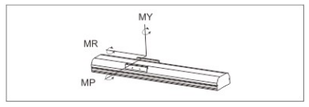

(单位 Unit: N.m)

MY	150
MP	150
MR	130

※力距表所表示的数据，代表重心位置。
The torque value in the chart indicate the center of gravity.
※符合产品要求的正常使用下，保证寿命为10000公里。
Operation life is 10,000km when the product is using under the specified conditions.
※倒吊使用无法套用标准规范，如有需求请洽询我司业务。
Data information is not for ceiling-mount inverse use. Contact us for the details if you want to apply ceiling-mount inverse usage.

BC 马达外露 Motor Exposed

(单位Unit: mm)

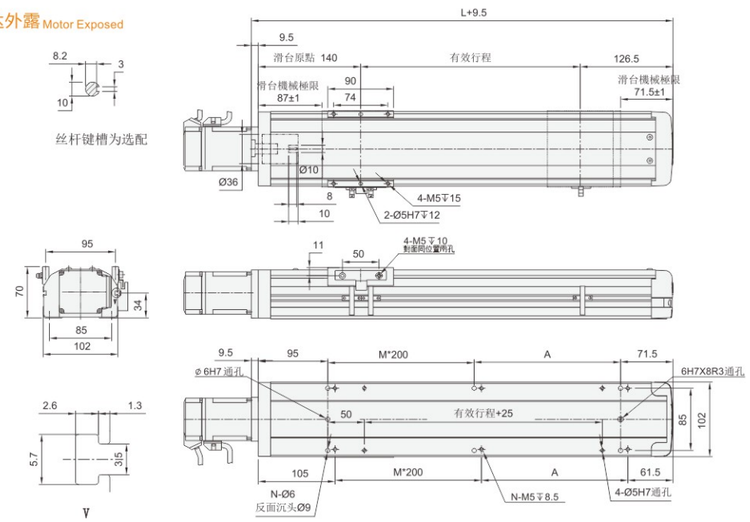

电机轴径	14
	11
丝杆轴径	10
梅花联轴器	SFR35*32-10-11
梅花联轴器	SFR35*32-10-14
膜片联轴器	SFK34*32-10-11

有效行程 stroke	100	150	200	250	300	350	400	450	500	550	600	650	700	750	800	850	900	950	1000	1050
L	366.5	416.5	466.5	516.5	566.5	616.5	666.5	716.5	766.5	816.5	866.5	916.5	966.5	1016.5	1066.5	1116.5	1166.5	1216.5	1266.5	1316.5
A	200	50	100	150	200	50	100	150	200	50	100	150	200	50	100	150	200	50	100	150
M	0	1	1	1	1	2	2	2	2	3	3	3	3	4	4	4	4	5	5	5
N	4	6	6	6	6	8	8	8	8	10	10	10	10	12	12	12	12	14	14	14
KG	5.67	6.06	6.45	6.84	7.23	7.62	8.01	8.4	8.79	9.18	9.57	9.96	10.35	10.74	11.13	11.52	11.91	12.3	12.69	13.08

BM 马达下折 Motor Bottom Side

(单位Unit: mm)

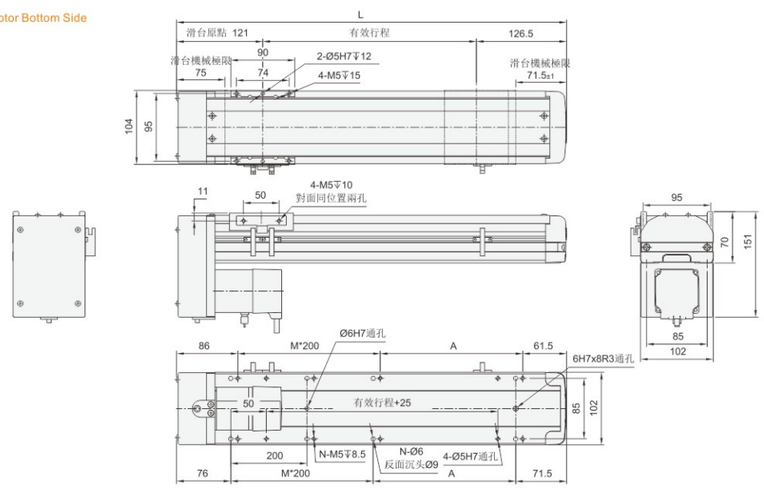

有效行程 stroke	100	150	200	250	300	350	400	450	500	550	600	650	700	750	800	850	900	950	1000	1050
L	347.5	397.5	447.5	497.5	547.5	597.5	647.5	697.5	747.5	797.5	847.5	897.5	947.5	997.5	1047.5	1097.5	1147.5	1197.5	1247.5	1297.5
A	200	50	100	150	200	50	100	150	200	50	100	150	200	50	100	150	200	50	100	150
M	0	1	1	1	1	2	2	2	2	3	3	3	3	4	4	4	4	5	5	5
N	4	6	6	6	6	8	8	8	8	10	10	10	10	12	12	12	12	14	14	14
KG	6.05	6.44	6.83	7.22	7.61	8	8.39	8.78	9.17	9.56	9.95	10.34	10.73	11.12	11.51	11.9	12.29	12.68	13.07	13.46

BL 马达左折 Motor Left Side

(单位Unit: mm)

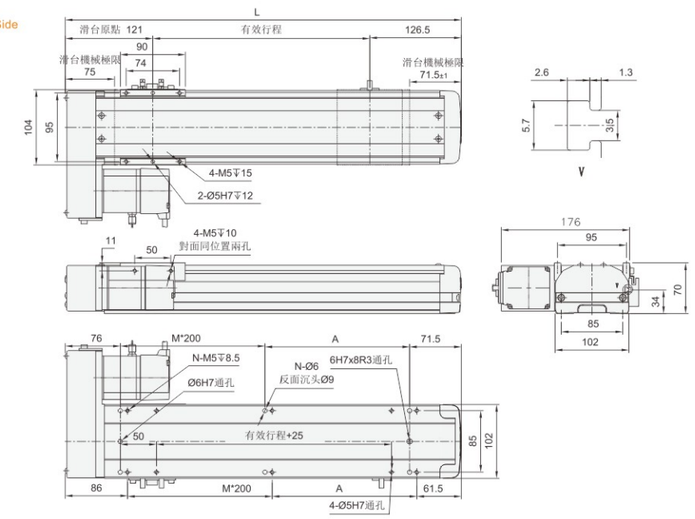

有效行程 stroke	100	150	200	250	300	350	400	450	500	550	600	650	700	750	800	850	900	950	1000	1050
L	347.5	397.5	447.5	497.5	547.5	597.5	647.5	697.5	747.5	797.5	847.5	897.5	947.5	997.5	1047.5	1097.5	1147.5	1197.5	1247.5	1297.5
A	200	50	100	150	200	50	100	150	200	50	100	150	200	50	100	150	200	50	100	150
M	0	1	1	1	1	2	2	2	2	3	3	3	3	4	4	4	4	5	5	5
N	4	6	6	6	6	8	8	8	8	10	10	10	10	12	12	12	12	14	14	14
KG	6.05	6.44	6.83	7.22	7.61	8	8.39	8.78	9.17	9.56	9.95	10.34	10.73	11.12	11.51	11.9	12.29	12.68	13.07	13.46

BR 马达右折 Motor Right Side

(单位Unit: mm)

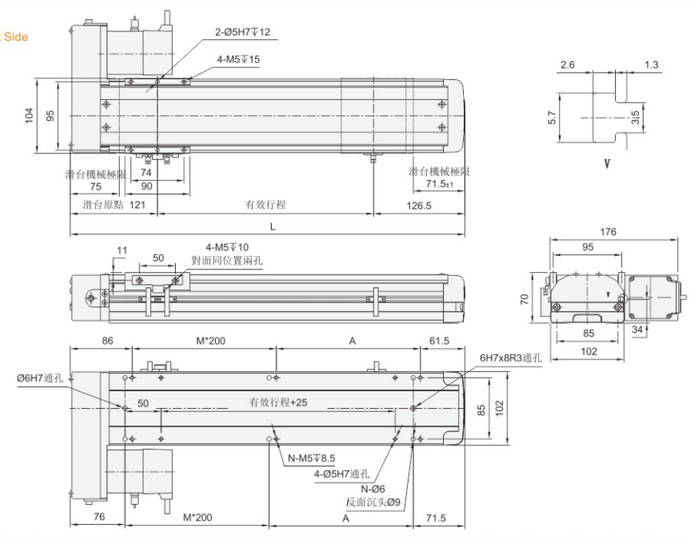

有效行程 stroke	100	150	200	250	300	350	400	450	500	550	600	650	700	750	800	850	900	950	1000	1050
L	347.5	397.5	447.5	497.5	547.5	597.5	647.5	697.5	747.5	797.5	847.5	897.5	947.5	997.5	1047.5	1097.5	1147.5	1197.5	1247.5	1297.5
A	200	50	100	150	200	50	100	150	200	50	100	150	200	50	100	150	200	50	100	150
M	0	1	1	1	1	2	2	2	2	3	3	3	3	4	4	4	4	5	5	5
N	4	6	6	6	6	8	8	8	8	10	10	10	10	12	12	12	12	14	14	14
KG	6.05	6.44	6.83	7.22	7.61	8	8.39	8.78	9.17	9.56	9.95	10.34	10.73	11.12	11.51	11.9	12.29	12.68	13.07	13.46

最大行程 Maximum Stroke 1050mm | 最高速度 Maximum Speed 1600mm/s | 马达容量 Motor Output 200W | 滚珠螺杆 Ball Screw Ø16mm | 直线滑轨 Linear Guide 15x12.5-2支

型号表示方式 Ordering Method

KTH13 - L 10 - 300 - BC - P20 - C4 - D123

本体型号 Model

精度 Accuracy

L	标准精度
P	精密级

螺杆导程 Lead

5mm
10mm
20mm
32mm

马达位置 Motor Position

M	马达直结 Motor Hidden In
BC	马达外露 Motor Exposed
BL	马达左折 Motor Left Side
BR	马达右折 Motor Right Side
BM	马达下折 Motor Bottom Side

电机代码 Motor Code

T		20	
P	松下伺服	20	200W
T	泛指鸣志、汇川、禾川、台达、安川、三菱伺服		
B	标准步进电机	57/60/86	步进电机框号

行程 Stroke

100-1050mm

50间隔 50 mm Pitch

原点及极限开关 Home Sensorm Limit Sensor

原点极限开关配置	
C4	外挂3件NPN型光电开关
C4P	外挂3件PNP型光电开关
E5	无开关，配装感应片及托架
E0	无开关、感应片及托架

特注式样 Special Order No.

基本式样 Specification

规格 Spec	位置重复精度 Repeatability (mm)		±0.01			
	螺杆导程 Ball Screw Lead (mm)		5	10	20	32
	最高速度 Maximum Speed (mm/s)		250	500	1000	1600
	最大可搬重量 Maximum Payload	水平使用 Horizontal (kg)	70	47	24	13
		垂直使用 Vertical (kg)	17	12	6	-
	定格推力 Rated Thrust (N)		683	341	174	107
	标准行程 Stroke Pitch (mm)		100-1050mm/50间隔 50 mm Pitch			
部品 Parts	AC伺服马达容量 AC Servo Motor Output (w)		200			
	滚珠螺杆外径 Ball Screw Ø (mm)		C7 Ø 16			
	高刚性直线滑轨 High Rigidity Linear Guide (mm)		W15XH12.5			
	联轴器 Coupling (mm)		10X14			
	原点感应器 Home Sensor	外挂 Outside	EE-SX672(NPN)			

感应器接线图<原点及端点> Sensor Layout

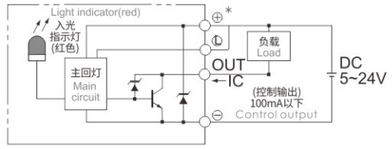

※行程超过750时,会产生螺杆偏摆,此时请将速度调降。
When the stroke is over 750mm,the run-out of the ballscrew will occur.
We recommend to low down the working speed under this circumstances.

※马达加减速设定0.2秒。
Acceleration and deacceleration value is set 0.2 second.

※当丝杆DmN值超过50000时，请联系生产厂家技术确认。
When the DmN value of the screw exceeds 50000, please contact the manufacturer for technical confirmation

容许负载力距表 Allowable Moment

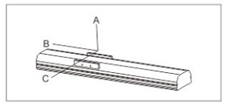

(单位 Unit: mm)

水平安装 Horizontal Installation		A	B	C
导程 5 Lead	40kg	795	63	225
	55kg	558	43	155
	70kg	422	32	115
导程 10 Lead	25kg	588	95	276
	35kg	410	65	190
	47kg	295	46	135
导程 20 Lead	6kg	1068	355	710
	15kg	416	136	275
	24kg	252	81	166
导程 32 Lead	7kg	385	205	298
	13kg	204	106	156
	-	-	-	-

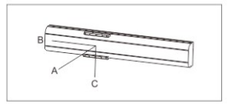

(单位 Unit: mm)

壁挂安装 Wall Installation		A	B	C
导程 5 Lead	30kg	310	88	1066
	50kg	172	49	620
	70kg	115	32	422
导程 10 Lead	20kg	351	122	743
	30kg	225	78	484
	47kg	135	46	294
导程 20 Lead	5kg	852	428	1227
	12kg	345	173	522
	24kg	166	81	253
导程 32 Lead	6kg	350	240	453
	13kg	155	106	204
	-	-	-	-

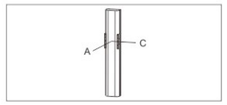

(单位 Unit: mm)

垂直安装 Vertical Installation		A	C
导程 5 Lead	5kg	580	580
	11kg	264	264
	17kg	170	170
导程 10 Lead	4kg	644	644
	8kg	322	322
	12kg	215	215
导程 20 Lead	3kg	667	667
	6kg	335	335
	-	-	-

静态容许负载力矩 Static Loading Moment

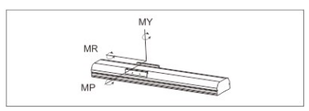

(单位 Unit: N.m)

MY	174
MP	175
MR	153

※力距表所表示的数据，代表重心位置。
The torque value in the chart indicate the center of gravity.
※符合产品要求的正常使用下，保证寿命为10000公里。
Operation life is 10,000km when the product is using under the specified conditions.
※倒吊使用无法套用标准规范，如有需求请洽询我司业务。
Data information is not for ceiling-mount inverse use.
Contact us for the details if you want to apply ceiling-mount inverse usage.

M 马达内置 Motor Built-In

(单位Unit: mm)

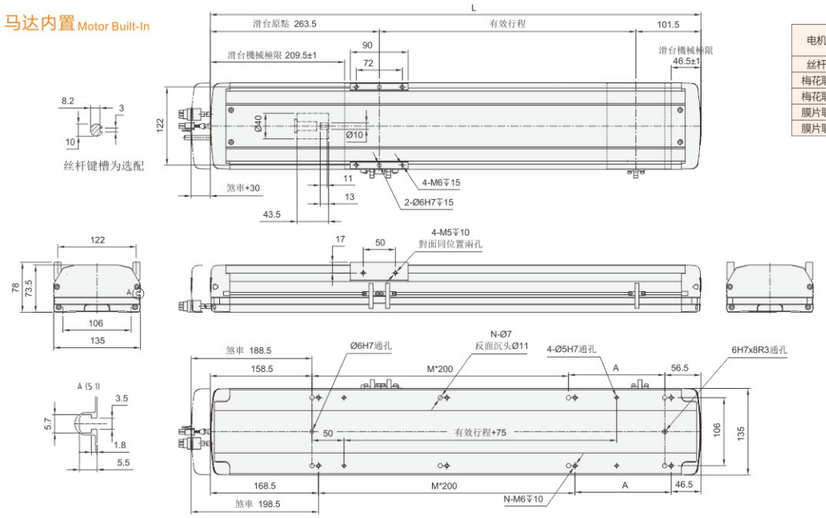

电机轴径	14
	11
丝杆轴径	10
梅花联轴器	SFR30*35-10-11
梅花联轴器	SFR35*38-10-14
膜片联轴器	SFK34*32-10-11
膜片联轴器	SFK34*32-10-14

有效行程 stroke	100	150	200	250	300	350	400	450	500	550	600	650	700	750	800	850	900	950	1000	1050
L	465	515	565	615	665	715	765	815	865	915	965	1015	1065	1115	1165	1215	1265	1315	1365	1415
A	50	100	150	200	50	100	150	200	50	100	150	200	50	100	150	200	50	100	150	200
M	1	1	1	1	2	2	2	2	3	3	3	3	4	4	4	4	5	5	5	5
N	6	6	6	6	8	8	8	8	10	10	10	10	12	12	12	12	14	14	14	14
KG	8.86	9.42	9.98	10.54	11.1	11.66	12.22	12.78	13.34	13.9	14.46	15.02	15.58	16.14	16.7	17.26	17.82	18.38	18.94	19.5

BC 马达外露 Motor Exposed

(单位Unit: mm)

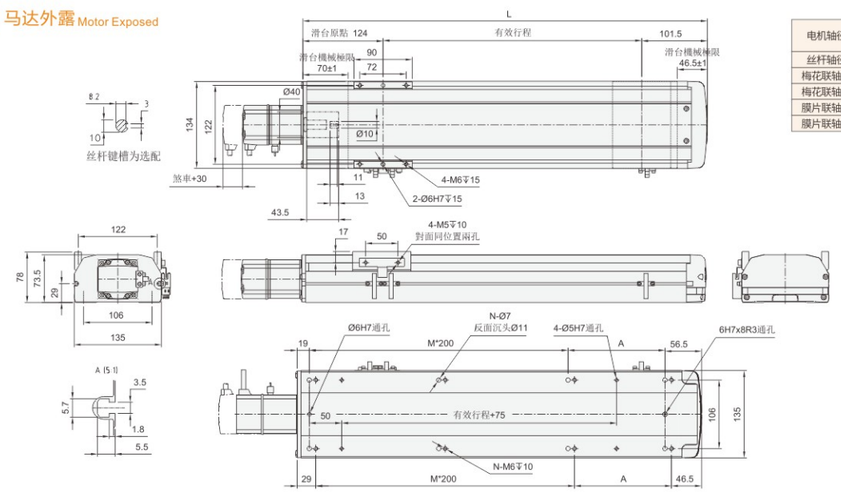

电机轴径	14
	11
丝杆轴径	10
梅花联轴器	SFR30*35-10-11
梅花联轴器	SFR35*38-10-14
膜片联轴器	SFK34*32-10-11
膜片联轴器	SFK34*32-10-14

有效行程 stroke	100	150	200	250	300	350	400	450	500	550	600	650	700	750	800	850	900	950	1000	1050
L	325.5	375.5	425.5	475.5	525.5	575.5	625.5	675.5	725.5	775.5	825.5	875.5	925.5	975.5	1025.5	1075.5	1125.5	1175.5	1225.5	1275.5
A	50	100	150	200	50	100	150	200	50	100	150	200	50	100	150	200	50	100	150	200
M	1	1	1	1	2	2	2	2	3	3	3	3	4	4	4	4	5	5	5	5
N	6	6	6	6	8	8	8	8	10	10	10	10	12	12	12	12	14	14	14	14
KG	7.96	8.52	9.08	9.64	10.2	10.76	11.32	11.88	12.44	13	13.56	14.12	14.68	15.24	15.80	16.36	16.92	17.48	18.04	18.60

BL 马达左折 Motor Left Side

(单位Unit: mm)

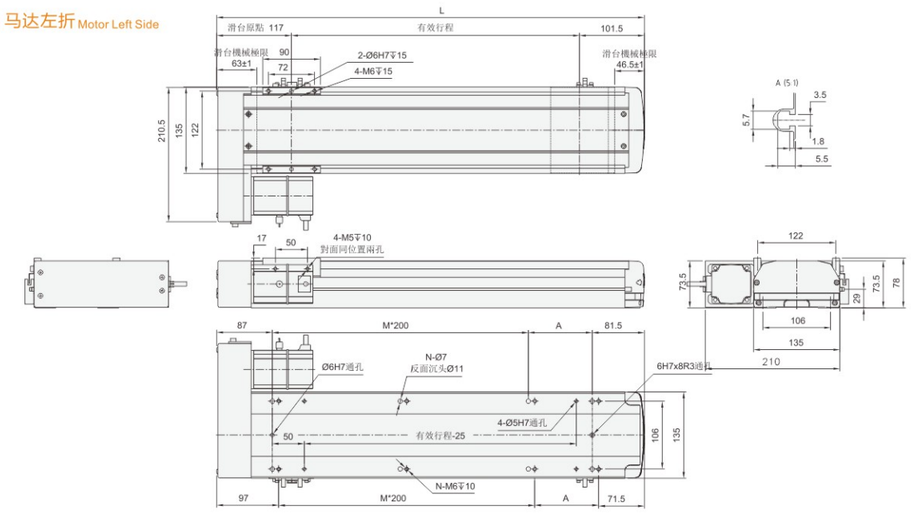

有效行程 stroke	100	150	200	250	300	350	400	450	500	550	600	650	700	750	800	850	900	950	1000	1050
L	318.5	368.5	418.5	468.5	518.5	568.5	618.5	668.5	718.5	768.5	818.5	868.5	918.5	968.5	1018.5	1068.5	1118.5	1168.5	1218.5	1268.5
A	150	200	50	100	150	200	50	100	150	200	50	100	150	200	50	100	150	200	50	100
M	0	0	1	1	1	1	2	2	2	2	3	3	3	3	4	4	4	4	5	5
N	4	4	6	6	6	6	8	8	8	8	10	10	10	10	12	12	12	12	14	14
KG	8.5	9.06	9.62	10.18	10.74	11.3	11.86	12.42	12.98	13.54	14.1	14.66	15.22	15.78	16.34	16.9	17.46	18.02	18.58	19.14

BR 马达右折 Motor Right Side

(单位Unit: mm)

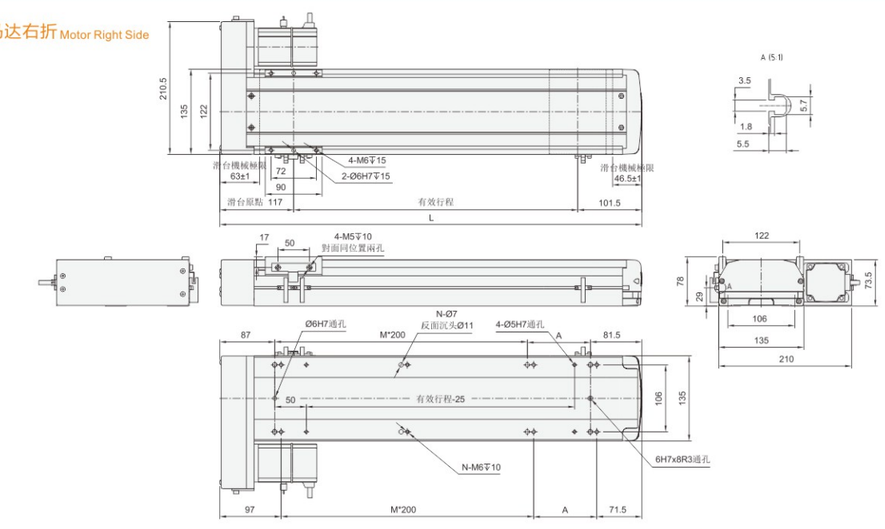

有效行程 stroke	100	150	200	250	300	350	400	450	500	550	600	650	700	750	800	850	900	950	1000	1050
L	318.5	368.5	418.5	468.5	518.5	568.5	618.5	668.5	718.5	768.5	818.5	868.5	918.5	968.5	1018.5	1068.5	1118.5	1168.5	1218.5	1268.5
A	150	200	50	100	150	200	50	100	150	200	50	100	150	200	50	100	150	200	50	100
M	0	0	1	1	1	1	2	2	2	2	3	3	3	3	4	4	4	4	5	5
N	4	4	6	6	6	6	8	8	8	8	10	10	10	10	12	12	12	12	14	14
KG	8.5	9.06	9.62	10.18	10.74	11.3	11.86	12.42	12.98	13.54	14.1	14.66	15.22	15.78	16.34	16.9	17.46	18.02	18.58	19.14

BM 马达下折 Motor Bottom Side

(单位Unit: mm)

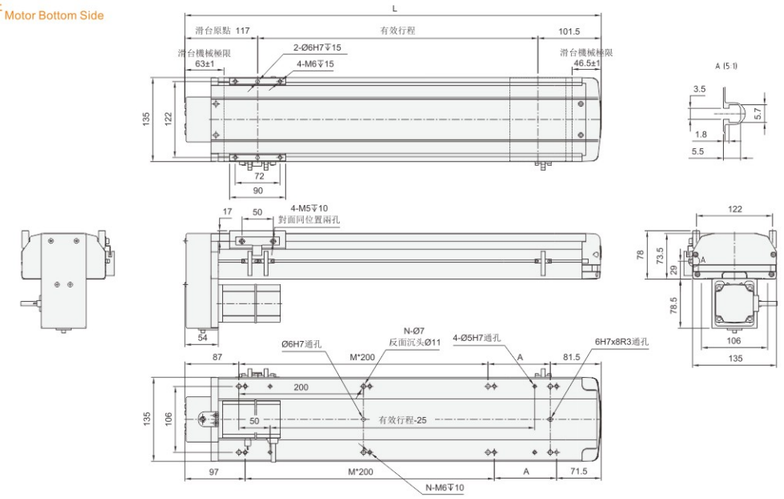

有效行程 stroke	100	150	200	250	300	350	400	450	500	550	600	650	700	750	800	850	900	950	1000	1050
L	318.5	368.5	418.5	468.5	518.5	568.5	618.5	668.5	718.5	768.5	818.5	868.5	918.5	968.5	1018.5	1068.5	1118.5	1168.5	1218.5	1268.5
A	150	200	50	100	150	200	50	100	150	200	50	100	150	200	50	100	150	200	50	100
M	0	0	1	1	1	1	2	2	2	2	3	3	3	3	4	4	4	4	5	5
N	4	4	6	6	6	6	8	8	8	8	10	10	10	10	12	12	12	12	14	14
KG	8.5	9.06	9.62	10.18	10.74	11.3	11.86	12.42	12.98	13.54	14.1	14.66	15.22	15.78	16.34	16.9	17.46	18.02	18.58	19.14

MEMO

KTH10
KTH12
KTH13
KTH14
KTH17
KTH22

最大行程 Maximum Stroke 1050mm | 最高速度 Maximum Speed 1600mm/s | 马达容量 Motor Output 400W | 滚珠螺杆 Ball Screw Ø16mm | 直线滑轨 Linear Guide 15x12.5-2支

型号表示方式 Ordering Method

KTH13 - L 10 - 300 - BC - P40 - C4 - D123

本体型号 Model

精度 Accuracy

L	标准精度
P	精密级

螺杆导程 Lead

5mm
10mm
20mm
32mm

马达位置 Motor Position

M	马达直结 Motor Hidden In
BC	马达外露 Motor Exposed
BL	马达左折 Motor Left Side
BR	马达右折 Motor Right Side
BM	马达下折 Motor Bottom Side

电机代码 Motor Code

T		40	
P	松下伺服	40	400W
T	泛指鸣志、汇川、禾川、台达、安川、三菱伺服		
B	标准步进电机	57/60/86	步进电机框号

行程 Stroke

100-1050mm
50间隔 50 mm Pitch

原点及极限开关 Home Sensorm Limit Sensor

原点极限开关配置	
C4	外挂3件NPN型光电开关
C4P	外挂3件PNP型光电开关
E5	无开关，配装感应片及托架
E0	无开关、感应片及托架

特注式样 Special Order No.

基本式样 Specification

规格 Spec	位置重复精度 Repeatability (mm)		±0.01			
	螺杆导程 Ball Screw Lead (mm)		5	10	20	32
	最高速度 Maximum Speed (mm/s)		250	500	1000	1600
	最大可搬重量 Maximum Payload	水平使用 Horizontal (kg)	70	47	24	13
		垂直使用 Vertical (kg)	17	12	6	-
	定格推力 Rated Thrust (N)		1388	694	433	347
	标准行程 Stroke Pitch (mm)		100-1050mm/50间隔 50 mm Pitch			
部品 Parts	AC伺服马达容量 AC Servo Motor Output (w)		400			
	滚珠螺杆外径 Ball Screw Ø (mm)		C7 Ø 16			
	高刚性直线滑轨 High Rigidity Linear Guide (mm)		W15XH12.5			
	联轴器 Coupling (mm)		10X14			
	原点感应器 Home Sensor	外挂 Outside	EE-SX672(NPN)			

感应器接线图<原点及端点> Sensor Layout

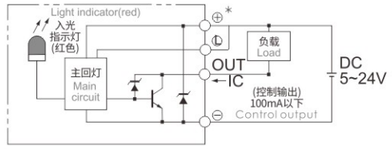

※行程超过750时,会产生螺杆偏摆,此时请将速度调降。
When the stroke is over 750mm,the run-out of the ballscrew will occur.
We recommend to low down the working speed under this circumstances.

※马达加减速设定0.2秒。
Acceleration and deacceleration value is set 0.2 second.

※当丝杆DmN值超过50000时，请联系生产厂家技术确认。
When the DmN value of the screw exceeds 50000, please contact the manufacturer for technical confirmation

容许负载力距表 Allowable Moment

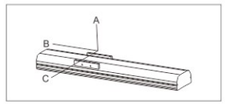

(单位 Unit: mm)

水平安装 Horizontal Installation		A	B	C
导程 5 Lead	40kg	795	63	225
	55kg	558	43	155
	70kg	422	32	115
导程 10 Lead	25kg	588	95	276
	35kg	410	65	190
	47kg	295	46	135
导程 20 Lead	6kg	1068	355	710
	15kg	416	136	275
	24kg	252	81	166
导程 32 Lead	7kg	385	205	298
	13kg	204	106	156
	-	-	-	-

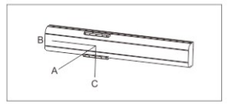

(单位 Unit: mm)

壁挂安装 Wall Installation		A	B	C
导程 5 Lead	30kg	310	88	1066
	50kg	172	49	620
	70kg	115	32	422
导程 10 Lead	20kg	351	122	743
	30kg	225	78	484
	47kg	135	46	294
导程 20 Lead	5kg	852	428	1227
	12kg	345	173	522
	24kg	166	81	253
导程 32 Lead	6kg	350	240	453
	13kg	155	106	204
	-	-	-	-

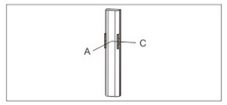

(单位 Unit: mm)

垂直安装 Vertical Installation		A	C
导程 5 Lead	5kg	580	580
	11kg	264	264
	17kg	170	170
导程 10 Lead	4kg	644	644
	8kg	322	322
	12kg	215	215
导程 20 Lead	3kg	667	667
	6kg	335	335
	-	-	-

静态容许负载力矩 Static Loading Moment

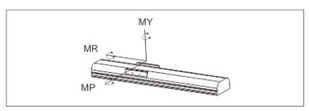

(单位 Unit: N.m)

MY	174
MP	175
MR	153

※力距表所表示的数据，代表重心位置。
The torque value in the chart indicate the center of gravity.
※符合产品要求的正常使用下，保证寿命为10000公里。
Operation life is 10,000km when the product is using under the specified conditions.
※倒吊使用无法套用标准规范，如有需求请洽询我司业务。
Data information is not for ceiling-mount inverse use.
Contact us for the details if you want to apply ceiling-mount inverse usage.

M 马达直结 Motor Hidden In

(单位Unit: mm)

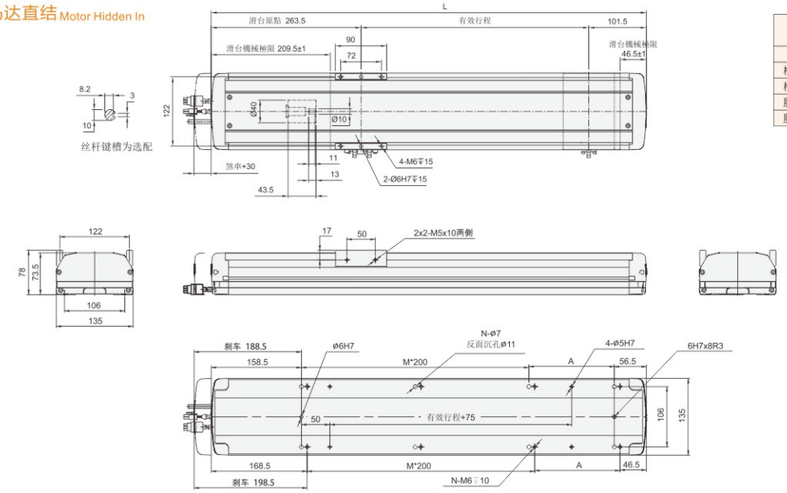

电机轴径	14
	11
丝杆轴径	10
梅花联轴器	SFR30*35-10-11
梅花联轴器	SFR35*38-10-14
膜片联轴器	SFK34*32-10-11
膜片联轴器	SFK34*32-10-14

有效行程 stroke	100	150	200	250	300	350	400	450	500	550	600	650	700	750	800	850	900	950	1000	1050
L	465	515	565	615	665	715	765	815	865	915	965	1015	1065	1115	1165	1215	1265	1315	1365	1415
A	50	100	150	200	50	100	150	200	50	100	150	200	50	100	150	200	50	100	150	200
M	1	1	1	1	2	2	2	2	3	3	3	3	4	4	4	4	5	5	5	5
N	6	6	6	6	8	8	8	8	10	10	10	10	12	12	12	12	14	14	14	14
KG	8.86	9.42	9.98	10.54	11.1	11.66	12.22	12.78	13.34	13.9	14.46	15.02	15.58	16.14	16.7	17.26	17.82	18.38	18.94	19.5

BC 马达外露 Motor Exposed

(单位Unit: mm)

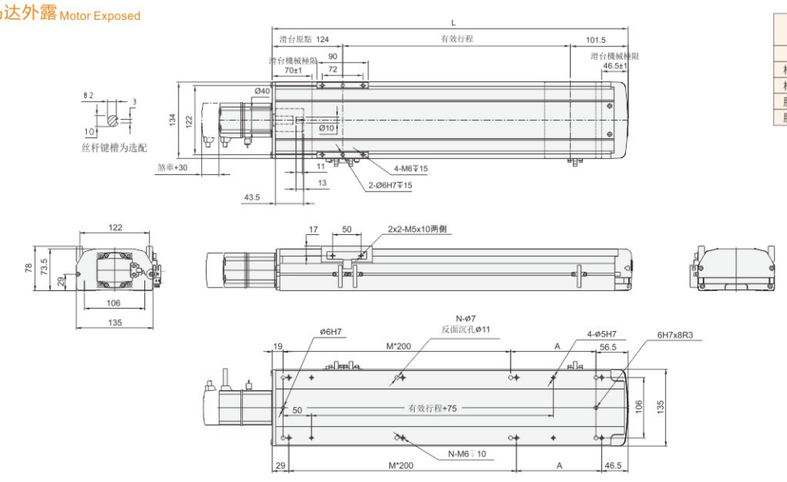

电机轴径	14
	11
丝杆轴径	10
梅花联轴器	SFR30*35-10-11
梅花联轴器	SFR35*38-10-14
膜片联轴器	SFK34*32-10-11
膜片联轴器	SFK34*32-10-14

有效行程 stroke	100	150	200	250	300	350	400	450	500	550	600	650	700	750	800	850	900	950	1000	1050
L	325.5	375.5	425.5	475.5	525.5	575.5	625.5	675.5	725.5	775.5	825.5	875.5	925.5	975.5	1025.5	1075.5	1125.5	1175.5	1225.5	1275.5
A	50	100	150	200	50	100	150	200	50	100	150	200	50	100	150	200	50	100	150	200
M	1	1	1	1	2	2	2	2	3	3	3	3	4	4	4	4	5	5	5	5
N	6	6	6	6	8	8	8	8	10	10	10	10	12	12	12	12	14	14	14	14
KG	7.96	8.52	9.08	9.64	10.2	10.76	11.32	11.88	12.44	13	13.56	14.12	14.68	15.24	15.8	16.36	16.92	17.48	18.04	18.6

BL 马达左折 Motor Left Side

(单位Unit: mm)

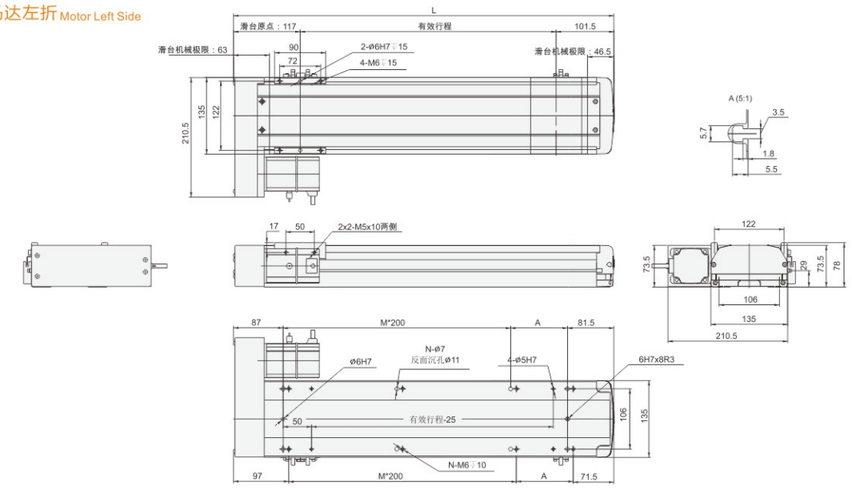

有效行程 stroke	100	150	200	250	300	350	400	450	500	550	600	650	700	750	800	850	900	950	1000	1050
L	318.5	368.5	418.5	468.5	518.5	568.5	618.5	668.5	718.5	768.5	818.5	868.5	918.5	968.5	1018.5	1068.5	1118.5	1168.5	1218.5	1268.5
A	150	200	50	100	150	200	50	100	150	200	50	100	150	200	50	100	150	200	50	100
M	0	0	1	1	1	1	2	2	2	2	3	3	3	3	4	4	4	4	5	5
N	4	4	6	6	6	6	8	8	8	8	10	10	10	10	12	12	12	12	14	14
KG	8.5	9.06	9.62	10.18	10.74	11.3	11.86	12.42	12.98	13.54	14.1	14.66	15.22	15.78	16.34	16.9	17.46	18.02	18.58	19.14

BR 马达右折 Motor Right Side

(单位Unit: mm)

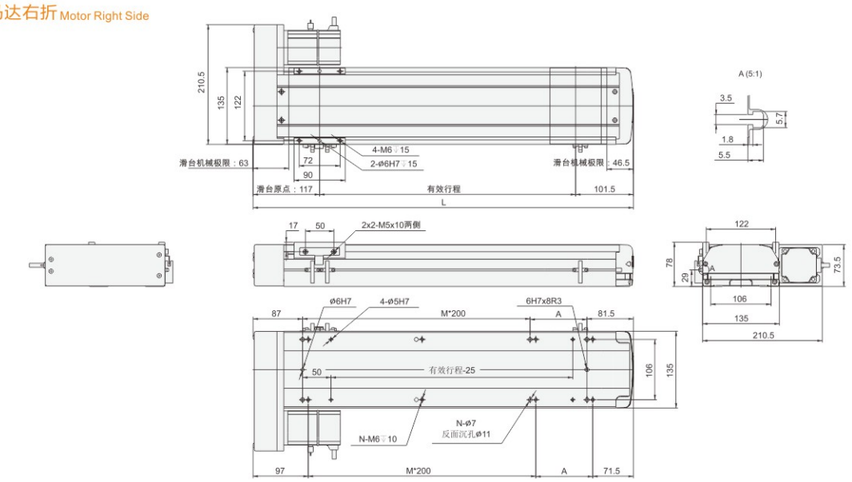

有效行程 stroke	100	150	200	250	300	350	400	450	500	550	600	650	700	750	800	850	900	950	1000	1050
L	318.5	368.5	418.5	468.5	518.5	568.5	618.5	668.5	718.5	768.5	818.5	868.5	918.5	968.5	1018.5	1068.5	1118.5	1168.5	1218.5	1268.5
A	150	200	50	100	150	200	50	100	150	200	50	100	150	200	50	100	150	200	50	100
M	0	0	1	1	1	1	2	2	2	2	3	3	3	3	4	4	4	4	5	5
N	4	4	6	6	6	6	8	8	8	8	10	10	10	10	12	12	12	12	14	14
KG	8.5	9.06	9.62	10.18	10.74	11.3	11.86	12.42	12.98	13.54	14.1	14.66	15.22	15.78	16.34	16.9	17.46	18.02	18.58	19.14

BM 马达下折 Motor Bottom Side

(单位Unit: mm)

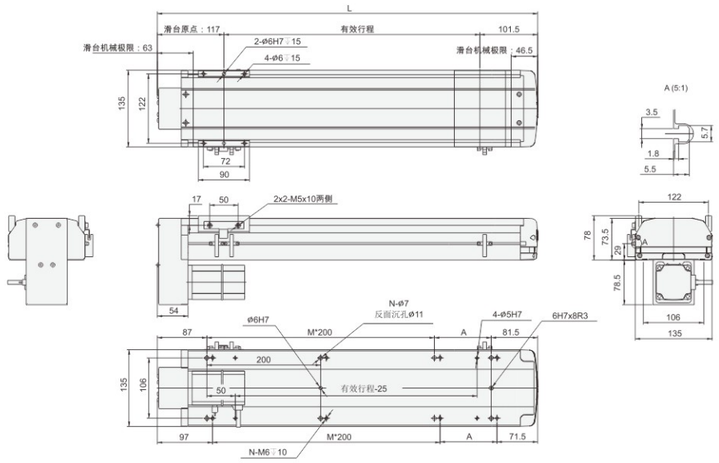

有效行程 stroke	100	150	200	250	300	350	400	450	500	550	600	650	700	750	800	850	900	950	1000	1050
L	318.5	368.5	418.5	468.5	518.5	568.5	618.5	668.5	718.5	768.5	818.5	868.5	918.5	968.5	1018.5	1068.5	1118.5	1168.5	1218.5	1268.5
A	150	200	50	100	150	200	50	100	150	200	50	100	150	200	50	100	150	200	50	100
M	0	0	1	1	1	1	2	2	2	2	3	3	3	3	4	4	4	4	5	5
N	4	4	6	6	6	6	8	8	8	8	10	10	10	10	12	12	12	12	14	14
KG	8.5	9.06	9.62	10.18	10.74	11.3	11.86	12.42	12.98	13.54	14.1	14.66	15.22	15.78	16.34	16.9	17.46	18.02	18.58	19.14

MEMO

KTH10
KTH12
KTH13
KTH14
KTH17
KTH22

KTH14 单轴/1-axis

螺杆驱动 Ball Screw Drive

最大行程 Maximum Stroke 1050mm | 最高速度 Maximum Speed 1600mm/s | 马达容量 Motor Output 200W | 滚珠螺杆 Ball Screw Ø16mm | 直线滑轨 Linear Guide 15x12.5-2支

型号表示方式 Ordering Method

KTH14 - L 10 - 300 - BC - P20 - C4 - D123

本体型号 Model

精度 Accuracy

L	标准精度
P	精密级

螺杆导程 Lead

5mm
10mm
20mm
32mm

行程 Stroke

100-1050mm
50间隔 50 mm Pitch

马达位置 Motor Position

M	马达直结 Motor Hidden In
BC	马达外露 Motor Exposed
BL	马达左折 Motor Left Side
BR	马达右折 Motor Right Side
BM	马达下折 Motor Bottom Side

电机代码 Motor Code

T		20	
P	松下伺服	20	200W
T	泛指鸣志、汇川、禾川、台达、安川、三菱伺服		
B	标准步进电机	57/60/86	步进电机框号

原点及极限开关 Home Sensorm Limit Sensor

原点极限开关配置	
C4	外挂3件NPN型光电开关
C4P	外挂3件PNP型光电开关
E5	无开关，配装感应片及托架
E0	无开关、感应片及托架

基本式样 Specification

规格 Spec	位置重复精度 Repeatability (mm)		±0.01			
	螺杆导程 Ball Screw Lead (mm)		5	10	20	32
	最高速度 Maximum Speed (mm/s)		250	500	1000	1600
	最大可搬重量 Maximum Payload	水平使用 Horizontal (kg)	95	75	35	15
		垂直使用 Vertical (kg)	27	18	7	-
	定格推力 Rated Thrust (N)		683	341	174	107
	标准行程 Stroke Pitch (mm)		100-1050mm/50间隔 50 mm Pitch			
部品 Parts	AC伺服马达容量 AC Servo Motor Output (w)		200			
	滚珠螺杆外径 Ball Screw Ø (mm)		C7 Ø 16			
	高刚性直线滑轨 High Rigidity Linear Guide (mm)		W15XH12.5			
	联轴器 Coupling (mm)		10X14			
	原点感应器 Home Sensor	外挂 Outside	EE-SX672(NPN)			

感应器接线图<原点及端点> Sensor Layout

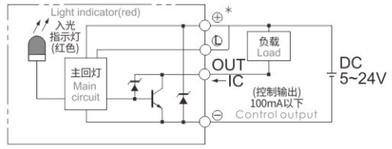

※行程超过750时,会产生螺杆偏摆,此时请将速度调降。
When the stroke is over 750mm,the run-out of the ballscrew will occur. We recommend to low down the working speed under this circumstances.

※马达加减速设定0.2秒。
Acceleration and deacceleration value is set 0.2 second.

※当丝杆DmN值超过50000时，请联系生产厂家技术确认。
When the DmN value of the screw exceeds 50000, please contact the manufacturer for technical confirmation

容许负载力距表 Allowable Moment

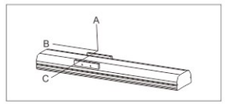

(单位 Unit: mm)

水平安装 Horizontal Installation		A	B	C
导程 5 Lead	60kg	2512	242	232
	80kg	1811	172	164
	95kg	1537	138	133
导程 10 Lead	30kg	2727	470	430
	50kg	1577	266	242
	75kg	1004	164	150
导程 20 Lead	10kg	2304	1222	1028
	22kg	1443	540	451
	35kg	1005	324	271
导程 32 Lead	10kg	1555	840	623
	15kg	1033	545	405
	-	-	-	-

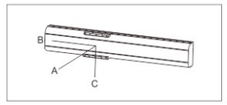

(单位 Unit: mm)

壁挂安装 Wall Installation		A	B	C
导程 5 Lead	55kg	257	269	2883
	75kg	178	186	2000
	95kg	133	138	1537
导程 10 Lead	35kg	363	395	2368
	55kg	218	238	1445
	75kg	150	164	1004
导程 20 Lead	12kg	854	1019	2552
	20kg	500	596	1588
	35kg	271	324	1005
导程 32 Lead	8kg	787	1060	1980
	15kg	405	545	1033
	-	-	-	-

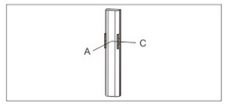

(单位 Unit: mm)

垂直安装 Vertical Installation		A	C
导程 5 Lead	15kg	1118	1118
	22kg	770	770
	27kg	626	626
导程 10 Lead	10kg	1500	1500
	14kg	1072	1072
	18kg	833	833
导程 20 Lead	4kg	2980	2980
	7kg	1700	1700
	-	-	-

静态容许负载力矩 Static Loading Moment

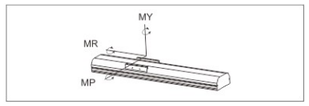

(单位 Unit: N.m)

MY	551
MP	552
MR	485

※力距表所表示的数据，代表重心位置。
The torque value in the chart indicate the center of gravity.
※符合产品要求的正常使用下，保证寿命为10000公里。
Operation life is 10,000km when the product is using under the specified conditions.
※倒吊使用无法套用标准规范，如有需求请洽询我司业务。
Data information is not for ceiling-mount inverse use. Contact us for the details if you want to apply ceiling-mount inverse usage.

M 马达内置 Motor Built-In

(单位Unit: mm)

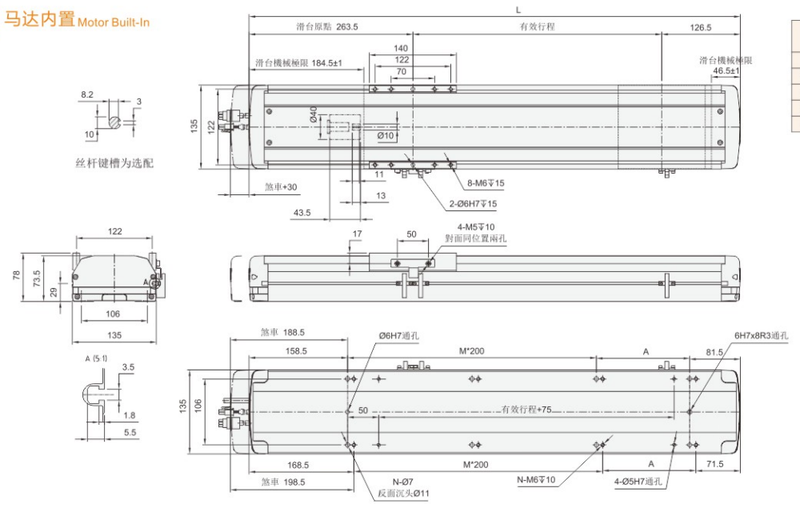

电机轴径	14
	11
丝杆轴径	10
梅花联轴器	SFR30*35-10-11
梅花联轴器	SFR35*38-10-14
膜片联轴器	SFK34*32-10-11
膜片联轴器	SFK34*32-10-14

有效行程 stroke	100	150	200	250	300	350	400	450	500	550	600	650	700	750	800	850	900	950	1000	1050
L	490	540	590	640	690	740	790	840	890	940	990	1040	1090	1140	1190	1240	1290	1340	1390	1440
A	50	100	150	200	50	100	150	200	50	100	150	200	50	100	150	200	50	100	150	200
M	1	1	1	1	2	2	2	2	3	3	3	3	4	4	4	4	5	5	5	5
N	6	6	6	6	8	8	8	8	10	10	10	10	12	12	12	12	14	14	14	14
KG	10.06	10.62	11.18	11.74	12.3	12.86	13.42	13.98	14.54	15.1	15.66	16.22	16.78	17.34	17.9	18.46	19.02	19.58	20.14	20.7

BC 马达外露 Motor Exposed

(单位Unit: mm)

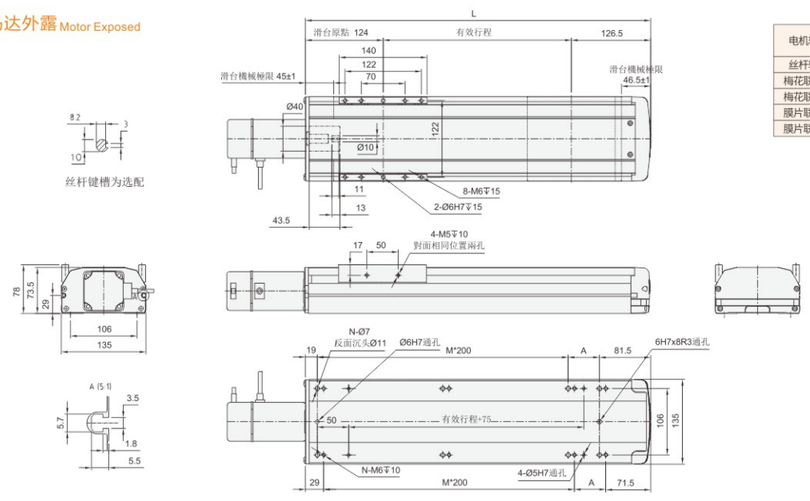

电机轴径	14
	11
丝杆轴径	10
梅花联轴器	SFR30*35-10-11
梅花联轴器	SFR35*38-10-14
膜片联轴器	SFK34*32-10-11
膜片联轴器	SFK34*32-10-14

有效行程 stroke	100	150	200	250	300	350	400	450	500	550	600	650	700	750	800	850	900	950	1000	1050
L	350.5	400.5	450.5	500.5	550.5	600.5	650.5	700.5	750.5	800.5	850.5	900.5	950.5	1000.5	1050.5	1100.5	1150.5	1200.5	1250.5	1300.5
A	50	100	150	200	50	100	150	200	50	100	150	200	50	100	150	200	50	100	150	200
M	1	1	1	1	2	2	2	2	3	3	3	3	4	4	4	4	5	5	5	5
N	6	6	6	6	8	8	8	8	10	10	10	10	12	12	12	12	14	14	14	14
KG	9.3	9.85	10.4	10.95	11.5	12.05	12.6	13.15	13.7	14.25	14.8	15.35	15.9	16.45	17	17.55	18.1	18.65	19.2	19.75

BL 马达左折 Motor Left Side

(单位Unit: mm)

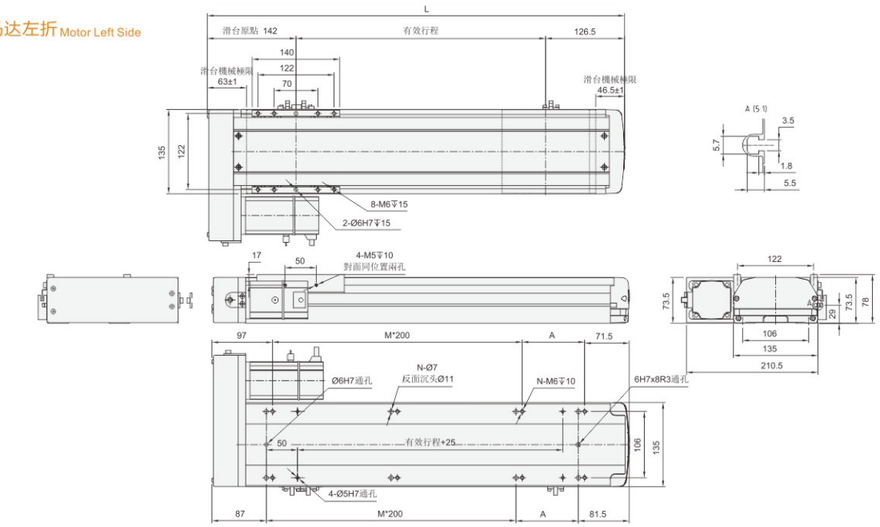

有效行程 stroke	100	150	200	250	300	350	400	450	500	550	600	650	700	750	800	850	900	950	1000	1050
L	368.5	418.5	468.5	518.5	568.5	618.5	668.5	718.5	768.5	818.5	868.5	918.5	968.5	1018.5	1068.5	1118.5	1168.5	1218.5	1268.5	1318.5
A	200	50	100	150	200	50	100	150	200	50	100	150	200	50	100	150	200	50	100	150
M	0	1	1	1	1	2	2	2	2	3	3	3	3	4	4	4	4	5	5	5
N	4	6	6	6	6	8	8	8	8	10	10	10	10	12	12	12	12	14	14	14
KG	9.94	10.48	11.02	11.56	12.1	12.64	13.18	13.72	14.26	14.8	15.34	15.88	16.42	16.96	17.5	18.04	18.58	19.12	19.56	20.2

BR 马达右折 Motor Right Side

(单位Unit: mm)

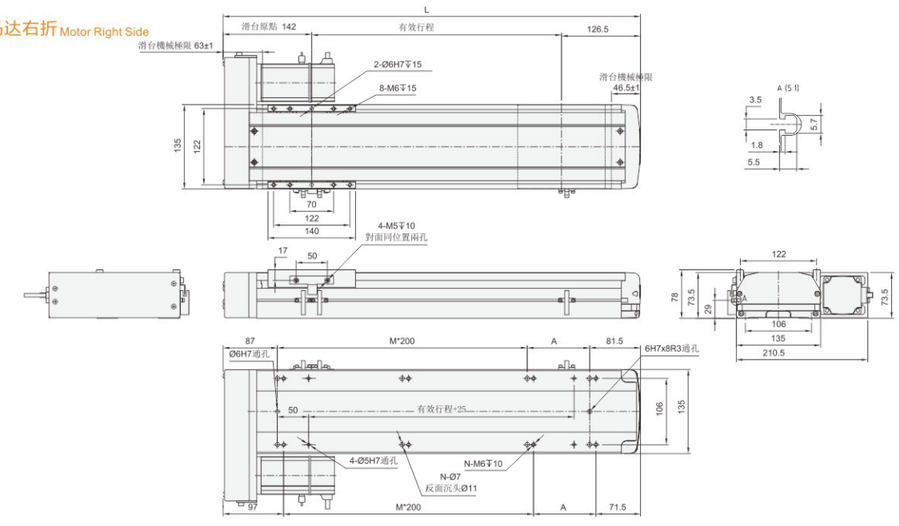

有效行程 stroke	100	150	200	250	300	350	400	450	500	550	600	650	700	750	800	850	900	950	1000	1050
L	368.5	418.5	468.5	518.5	568.5	618.5	668.5	718.5	768.5	818.5	868.5	918.5	968.5	1018.5	1068.5	1118.5	1168.5	1218.5	1268.5	1318.5
A	200	50	100	150	200	50	100	150	200	50	100	150	200	50	100	150	200	50	100	150
M	0	1	1	1	1	2	2	2	2	3	3	3	3	4	4	4	4	5	5	5
N	4	6	6	6	6	8	8	8	8	10	10	10	10	12	12	12	12	14	14	14
KG	9.94	10.48	11.02	11.56	12.1	12.64	13.18	13.72	14.26	14.8	15.34	15.88	16.42	16.96	17.5	18.04	18.58	19.12	19.56	20.2

BM 马达下折 Motor Bottom Side

(单位Unit: mm)

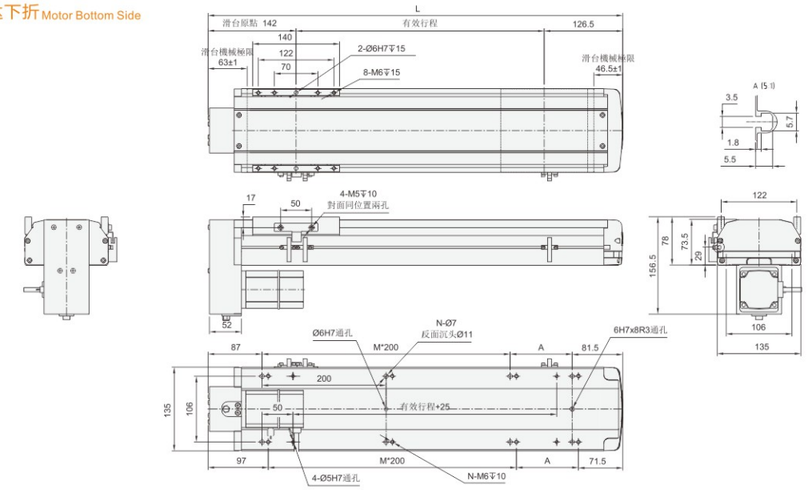

有效行程 stroke	100	150	200	250	300	350	400	450	500	550	600	650	700	750	800	850	900	950	1000	1050
L	368.5	418.5	468.5	518.5	568.5	618.5	668.5	718.5	768.5	818.5	868.5	918.5	968.5	1018.5	1068.5	1118.5	1168.5	1218.5	1268.5	1318.5
A	200	50	100	150	200	50	100	150	200	50	100	150	200	50	100	150	200	50	100	150
M	0	1	1	1	1	2	2	2	2	3	3	3	3	4	4	4	4	5	5	5
N	4	6	6	6	6	8	8	8	8	10	10	10	10	12	12	12	12	14	14	14
KG	9.94	10.48	11.02	11.56	12.1	12.64	13.18	13.72	14.26	14.8	15.34	15.88	16.42	16.96	17.5	18.04	18.58	19.12	19.56	20.2

MEMO

AKD
标准螺杆模组
KTH10
KTH12
KTH13
KTH14
KTH17
KTH22

最大行程 Maximum Stroke	最高速度 Maximum Speed	马达容量 Motor Output	滚珠螺杆 Ball Screw	直线滑轨 Linear Guide
1050mm	1600mm/s	400W	Ø16mm	15x12.5-2支

型号表示方式 Ordering Method

KTH14 - L 10 - 300 - BC - P40 - C4 - D123

本体型号 Model

行程 Stroke

100-1050mm
50间隔 50 mm Pitch

精度 Accuracy

L	标准精度
P	精密级

螺杆导程 Lead

5mm
10mm
20mm
32mm

马达位置 Motor Position

M	马达直结 Motor Hidden In
BC	马达外露 Motor Exposed
BL	马达左折 Motor Left Side
BR	马达右折 Motor Right Side
BM	马达下折 Motor Bottom Side

电机代码 Motor Code

T		40	
P	松下伺服	40	400W
T	泛指鸣志、汇川、禾川、台达、安川、三菱伺服		
B	标准步进电机	57/60/86	步进电机框号

原点及极限开关 Home Sensorm Limit Sensor

原点极限开关配置	
C4	外挂3件NPN型光电开关
C4P	外挂3件PNP型光电开关
E5	无开关，配装感应片及托架
E0	无开关、感应片及托架

基本式样 Specification

规格 Spec	位置重复精度 Repeatability (mm)		±0.01			
	螺杆导程 Ball Screw Lead (mm)		5	10	20	32
	最高速度 Maximum Speed (mm/s)		250	500	1000	1600
	最大可搬重量 Maximum Payload	水平使用 Horizontal (kg)	110	88	40	30
		垂直使用 Vertical (kg)	33	22	10	8
	定格推力 Rated Thrust (N)		1388	694	347	218
	标准行程 Stroke Pitch (mm)		100-1050mm/50间隔 50 mm Pitch			
部品 Parts	AC伺服马达容量 AC Servo Motor Output (w)		400			
	滚珠螺杆外径 Ball Screw Ø (mm)		C7 Ø 16			
	高刚性直线滑轨 High Rigidity Linear Guide (mm)		W15XH12.5			
	联轴器 Coupling (mm)		10X14			
	原点感应器 Home Sensor	外挂 Outside	EE-SX672(NPN)			

感应器接线图<原点及端点> Sensor Layout

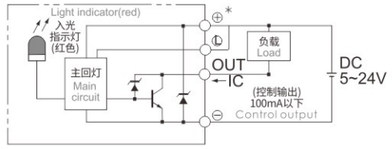

※行程超过750时,会产生螺杆偏摆,此时请将速度调降。
When the stroke is over 750mm,the run-out of the ballscrew will occur. We recommend to low down the working speed under this circumstances.

※马达加减速设定0.2秒。
Acceleration and deacceleration value is set 0.2 second.

※当丝杆DmN值超过50000时，请联系生产厂家技术确认。
When the DmN value of the screw exceeds 50000, please contact the manufacturer for technical confirmation

容许负载力距表 Allowable Moment

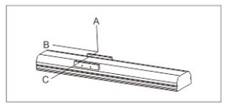

(单位 Unit: mm)

水平安装 Horizontal Installation		A	B	C
导程 5 Lead	60kg	2512	242	232
	80kg	1811	172	164
	110kg	1284	114	108
导程 10 Lead	30kg	2727	470	430
	50kg	1577	266	242
	88kg	854	134	122
导程 20 Lead	10kg	2304	1222	1028
	22kg	1443	540	451
	40kg	860	277	233
导程 32 Lead	15kg	1033	545	405
	25kg	604	311	233
	30kg	495	251	188

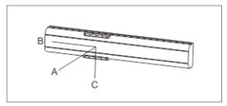

(单位 Unit: mm)

壁挂安装 Wall Installation		A	B	C
导程 5 Lead	55kg	257	269	2883
	75kg	178	186	2000
	110kg	108	114	1284
导程 10 Lead	35kg	363	395	2368
	55kg	218	238	1445
	88kg	123	134	854
导程 20 Lead	12kg	854	1019	2552
	20kg	500	596	1588
	40kg	233	277	860
导程 32 Lead	15kg	405	545	1033
	30kg	188	251	495
	-	-	-	-

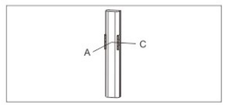

(单位 Unit: mm)

壁挂安装 Wall Installation		A	C
导程 5 Lead	15kg	1118	1118
	22kg	770	770
	33kg	513	513
导程 10 Lead	10kg	1500	1500
	14kg	1072	1072
	22kg	682	682
导程 20 Lead	7kg	1700	1700
	10kg	1188	1188
	-	-	-
导程 32 Lead	5kg	1503	1503
	8kg	944	944
	-	-	-

静态容许负载力矩 Static Loading Moment

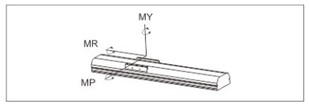

(单位 Unit: N.m)

MY	551
MP	552
MR	485

※力距表所表示的数据，代表重心位置。
The torque value in the chart indicate the center of gravity.
※符合产品要求的正常使用下，保证寿命为10000公里。
Operation life is 10,000km when the product is using under the specified conditions.
※倒吊使用无法套用标准规范，如有需求请洽询我司业务。
Data information is not for ceiling-mount inverse use. Contact us for the details if you want to apply ceiling-mount inverse usage.

M 马达直结 Motor Hidden In

(单位Unit: mm)

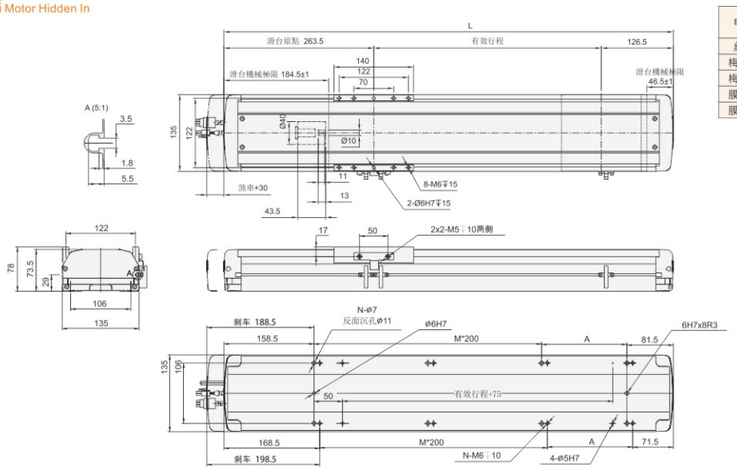

电机轴径	14
	11
丝杆轴径	10
梅花联轴器	SFR30*35-10-11
梅花联轴器	SFR35*38-10-14
膜片联轴器	SFK34*32-10-11
膜片联轴器	SFK34*32-10-14

有效行程 stroke	100	150	200	250	300	350	400	450	500	550	600	650	700	750	800	850	900	950	1000	1050
L	490	540	590	640	690	740	790	840	890	940	990	1040	1090	1140	1190	1240	1290	1340	1390	1440
A	50	100	150	200	50	100	150	200	50	100	150	200	50	100	150	200	50	100	150	200
M	1	1	1	1	2	2	2	2	3	3	3	3	4	4	4	4	5	5	5	5
N	6	6	6	6	8	8	8	8	10	10	10	10	12	12	12	12	14	14	14	14
KG	10.06	10.62	11.18	11.74	12.3	12.86	13.42	13.98	14.54	15.1	15.66	16.22	16.78	17.34	17.9	18.46	19.02	19.58	20.14	20.7

BC 马达外露 Motor Exposed

(单位Unit: mm)

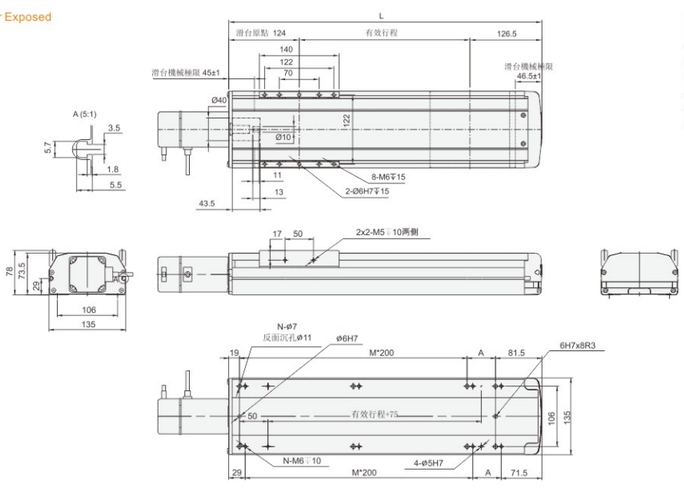

电机轴径	14
	11
丝杆轴径	10
梅花联轴器	SFR30*35-10-11
梅花联轴器	SFR35*38-10-14
膜片联轴器	SFK34*32-10-11
膜片联轴器	SFK34*32-10-14

有效行程 stroke	100	150	200	250	300	350	400	450	500	550	600	650	700	750	800	850	900	950	1000	1050
L	350.5	400.5	450.5	500.5	550.5	600.5	650.5	700.5	750.5	800.5	850.5	900.5	950.5	1000.5	1050.5	1100.5	1150.5	1200.5	1250.5	1300.5
A	50	100	150	200	50	100	150	200	50	100	150	200	50	100	150	200	50	100	150	200
M	1	1	1	1	2	2	2	2	3	3	3	3	4	4	4	4	5	5	5	5
N	6	6	6	6	8	8	8	8	10	10	10	10	12	12	12	12	14	14	14	14
KG	9.3	9.85	10.4	10.95	11.5	12.05	12.6	13.15	13.7	14.25	14.8	15.35	15.9	16.45	17	17.55	18.1	18.65	19.2	19.75

BL 马达左折 Motor Left Side

(单位Unit: mm)

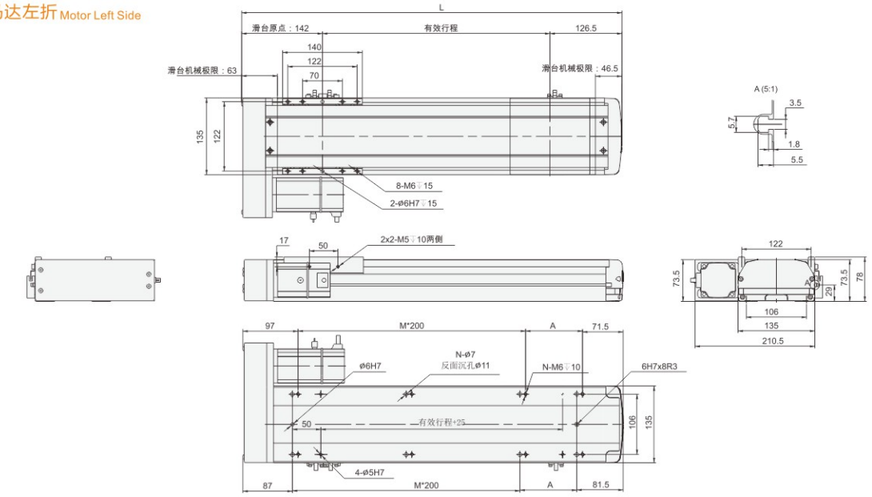

有效行程 stroke	100	150	200	250	300	350	400	450	500	550	600	650	700	750	800	850	900	950	1000	1050
L	368.5	418.5	468.5	518.5	568.5	618.5	668.5	718.5	768.5	818.5	868.5	918.5	968.5	1018.5	1068.5	1118.5	1168.5	1218.5	1268.5	1318.5
A	200	50	100	150	200	50	100	150	200	50	100	150	200	50	100	150	200	50	100	150
M	0	1	1	1	1	2	2	2	2	3	3	3	3	4	4	4	4	5	5	5
N	4	6	6	6	6	8	8	8	8	10	10	10	10	12	12	12	12	14	14	14
KG	9.94	10.48	11.02	11.56	12.1	12.64	13.18	13.72	14.26	14.8	15.34	15.88	16.42	16.96	17.5	18.04	18.58	19.12	19.66	20.2

BR 马达右折 Motor Right Side

(单位Unit: mm)

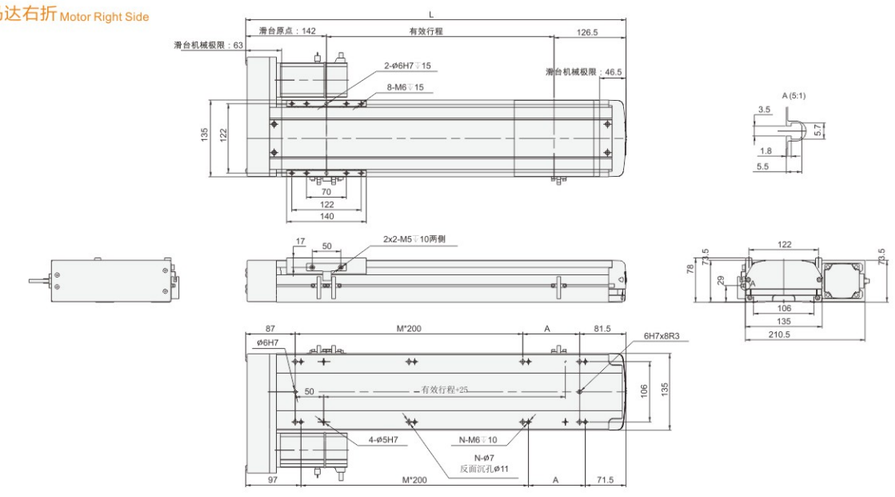

有效行程 stroke	100	150	200	250	300	350	400	450	500	550	600	650	700	750	800	850	900	950	1000	1050
L	368.5	418.5	468.5	518.5	568.5	618.5	668.5	718.5	768.5	818.5	868.5	918.5	968.5	1018.5	1068.5	1118.5	1168.5	1218.5	1268.5	1318.5
A	200	50	100	150	200	50	100	150	200	50	100	150	200	50	100	150	200	50	100	150
M	0	1	1	1	1	2	2	2	2	3	3	3	3	4	4	4	4	5	5	5
N	4	6	6	6	6	8	8	8	8	10	10	10	10	12	12	12	12	14	14	14
KG	9.94	10.48	11.02	11.56	12.1	12.64	13.18	13.72	14.26	14.8	15.34	15.88	16.42	16.96	17.5	18.04	18.58	19.12	19.66	20.2

BM 马达下折 Motor Bottom Side

(单位Unit: mm)

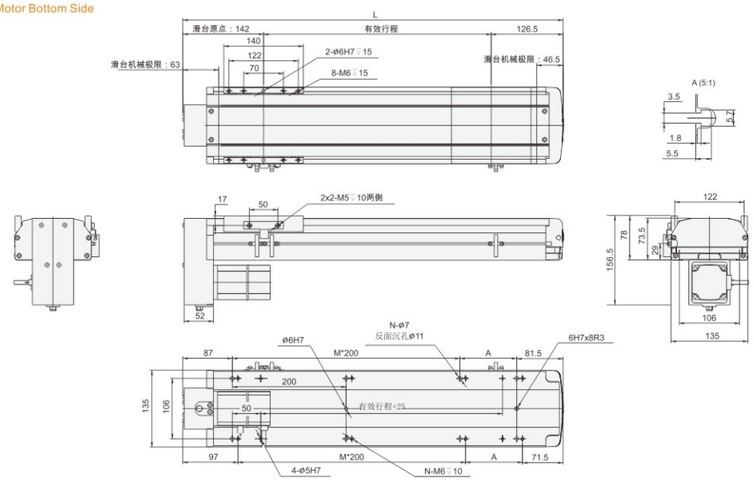

有效行程 stroke	100	150	200	250	300	350	400	450	500	550	600	650	700	750	800	850	900	950	1000	1050
L	368.5	418.5	468.5	518.5	568.5	618.5	668.5	718.5	768.5	818.5	868.5	918.5	968.5	1018.5	1068.5	1118.5	1168.5	1218.5	1268.5	1318.5
A	200	50	100	150	200	50	100	150	200	50	100	150	200	50	100	150	200	50	100	150
M	0	1	1	1	1	2	2	2	2	3	3	3	3	4	4	4	4	5	5	5
N	4	6	6	6	6	8	8	8	8	10	10	10	10	12	12	12	12	14	14	14
KG	9.94	10.48	11.02	11.56	12.1	12.64	13.18	13.72	14.26	14.8	15.34	15.88	16.42	16.96	17.5	18.04	18.58	19.12	19.66	20.2

MEMO

最大行程 Maximum Stroke 1250mm | 最高速度 Maximum Speed 2000mm/s | 马达容量 Motor Output 400W | 滚珠螺杆 Ball Screw Ø20mm | 直线滑轨 Linear Guide 20x15-2支

型号表示方式 Ordering Method

KTH17 - L 10 - 300 - BC - P40 - C4 - D123

本体型号 Model

行程 Stroke

100-1250mm
50间隔 50 mm Pitch

精度 Accuracy

L	标准精度
P	精密级

螺杆导程 Lead

5mm
10mm
20mm
40mm

马达位置 Motor Position

M	马达直结 Motor Hidden In
BC	马达外露 Motor Exposed
BL	马达左折 Motor Left Side
BR	马达右折 Motor Right Side
BM	马达下折 Motor Bottom Side

电机代码 Motor Code

T		40	
P	松下伺服	40	400W
T	泛指鸣志、汇川、禾川、台达、安川、三菱伺服		
B	标准步进电机	86	步进电机框号

原点及极限开关 Home Sensorm Limit Sensor

原点极限开关配置	
C4	外挂3件NPN型光电开关
C4P	外挂3件PNP型光电开关
E5	无开关，配装感应片及托架
E0	无开关、感应片及托架

基本式样 Specification

规格 Spec	位置重复精度 Repeatability (mm)		±0.01			
	螺杆导程 Ball Screw Lead (mm)		5	10	20	40
	最高速度 Maximum Speed (mm/s)		250	500	1000	2000
	最大可搬重量 Maximum Payload	水平使用 Horizontal (kg)	120	110	75	22
		垂直使用 Vertical (kg)	40	30	14	7
	定格推力 Rated Thrust (N)		1388	694	347	174
	标准行程 Stroke Pitch (mm)		100-1250mm/50间隔 50 mm Pitch			
部品 Parts	AC伺服马达容量 AC Servo Motor Output (w)		400			
	滚珠螺杆外径 Ball Screw Ø (mm)		C7 Ø 20			
	高刚性直线滑轨 High Rigidity Linear Guide (mm)		W20XH15			
	联轴器 Coupling (mm)		12X14			
	原点感应器 Home Sensor	外挂 Outside	EE-SX672(NPN)			

感应器接线图<原点及端点> Sensor Layout

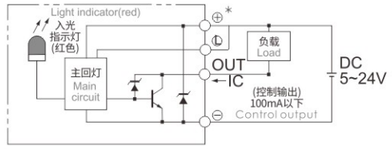

※行程超过850时,会产生螺杆偏摆,此时请将速度调降。
When the stroke is over 850mm,the run-out of the ballscrew will occur. We recommend to low down the working speed under this circumstances.

※马达加减速设定0.2秒。
Acceleration and deacceleration value is set 0.2 second.

※当丝杆DmN值超过50000时，请联系生产厂家技术确认。
When the DmN value of the screw exceeds 50000, please contact the manufacturer for technical confirmation

容许负载力距表 Allowable Moment

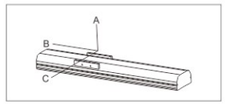

(单位 Unit: mm)

水平安装 Horizontal Installation		A	B	C
导程 5 Lead	70kg	3235	349	408
	90kg	2482	263	306
	120kg	1850	187	217
导程 10 Lead	65kg	1911	338	373
	85kg	1445	248	276
	110kg	1102	182	202
导程 20 Lead	35kg	1666	547	538
	55kg	1030	331	328
	75kg	733	231	230
导程 40 Lead	15kg	1126	740	577
	22kg	755	491	384
	-	-	-	-

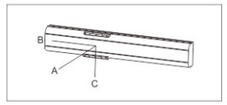

(单位 Unit: mm)

壁挂安装 Wall Installation		A	B	C
导程 5 Lead	75kg	377	322	2988
	95kg	288	246	2333
	120kg	218	187	1850
导程 10 Lead	60kg	408	368	2092
	80kg	296	266	1554
	110kg	202	182	1102
导程 20 Lead	30kg	633	644	1961
	50kg	365	369	1143
	75kg	230	231	733
导程 40 Lead	12kg	729	936	1417
	22kg	384	491	755
	-	-	-	-

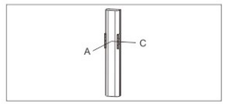

(单位 Unit: mm)

壁挂安装 Wall Installation		A	C
导程 5 Lead	20kg	1368	1368
	30kg	911	911
	40kg	683	683
导程 10 Lead	15kg	1618	1618
	25kg	970	970
	30kg	808	808
导程 20 Lead	10kg	1922	1922
	14kg	1377	1377
	-	-	-
导程 40 Lead	4kg	2377	2377
	7kg	1356	1356
	-	-	-

静态容许负载力矩 Static Loading Moment

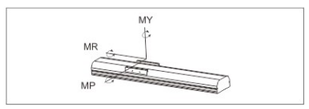

(单位 Unit: N.m)

MY	1032
MP	1034
MR	908

※力距表所表示的数据，代表重心位置。
The torque value in the chart indicate the center of gravity.
※符合产品要求的正常使用下，保证寿命为10000公里。
Operation life is 10,000km when the product is using under the specified conditions.
※倒吊使用无法套用标准规范，如有需求请洽询我司业务。
Data information is not for ceiling-mount inverse use. Contact us for the details if you want to apply ceiling-mount inverse usage.

M 马达内置 Motor Built-In

(单位Unit: mm)

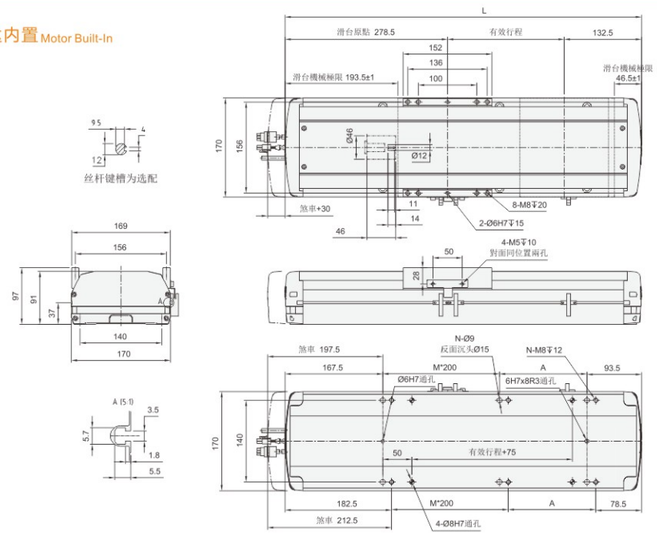

电机轴径	14
丝杆轴径	12
梅花联轴器	SFR40*45-12-14
单膜片联轴器	SFK44*34.5-12-14
双膜片联轴器	SFD34*45-12-14

有效行程 stroke	100	150	200	250	300	350	400	450	500	550	600	650	700	750	800	850	900	950	1000	1050	1100	1150	1200	1250
L	511	561	611	661	711	761	811	861	911	961	1011	1061	1111	1161	1211	1261	1311	1361	1411	1461	1511	1561	1611	1661
A	50	100	150	200	50	100	150	200	50	100	150	200	50	100	150	200	50	100	150	200	50	100	150	200
M	1	1	1	1	2	2	2	2	3	3	3	3	4	4	4	4	5	5	5	5	6	6	6	6
N	6	6	6	6	8	8	8	8	10	10	10	10	12	12	12	12	14	14	14	14	16	16	16	16
KG	10.89	11.67	12.45	13.22	14	14.78	15.55	16.33	17.11	17.88	18.66	19.44	20.22	20.99	21.77	22.55	23.33	24.1	24.88	25.66	26.44	27.21	27.99	28.77

BC 马达外露 Motor Exposed

(单位Unit: mm)

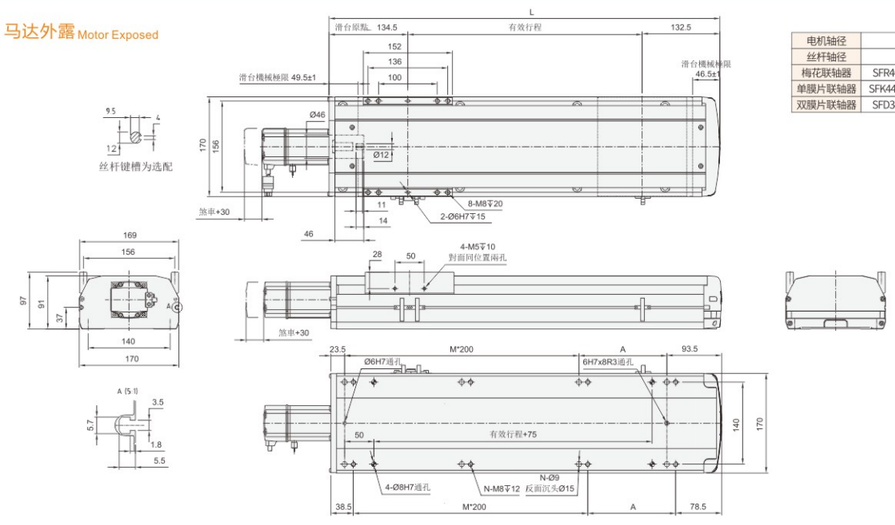

电机轴径	14
丝杆轴径	12
梅花联轴器	SFR40*45-12-14
单膜片联轴器	SFK44*34.5-12-14
双膜片联轴器	SFD34*45-12-14

有效行程 stroke	100	150	200	250	300	350	400	450	500	550	600	650	700	750	800	850	900	950	1000	1050	1100	1150	1200	1250
L	367	417	467	517	567	617	667	717	767	817	867	917	967	1017	1067	1117	1167	1217	1267	1317	1367	1417	1467	1517
A	50	100	150	200	50	100	150	200	50	100	150	200	50	100	150	200	50	100	150	200	50	100	150	200
M	1	1	1	1	2	2	2	2	3	3	3	3	4	4	4	4	5	5	5	5	6	6	6	6
N	6	6	6	6	8	8	8	8	10	10	10	10	12	12	12	12	14	14	14	14	16	16	16	16
KG	10.02	10.79	11.57	12.34	13.11	13.88	14.65	15.42	16.19	16.96	17.73	18.5	19.28	20.05	20.82	21.59	22.36	23.13	23.9	24.67	25.44	26.21	26.98	27.75

BL 马达左折 Motor Left Side

(单位Unit: mm)

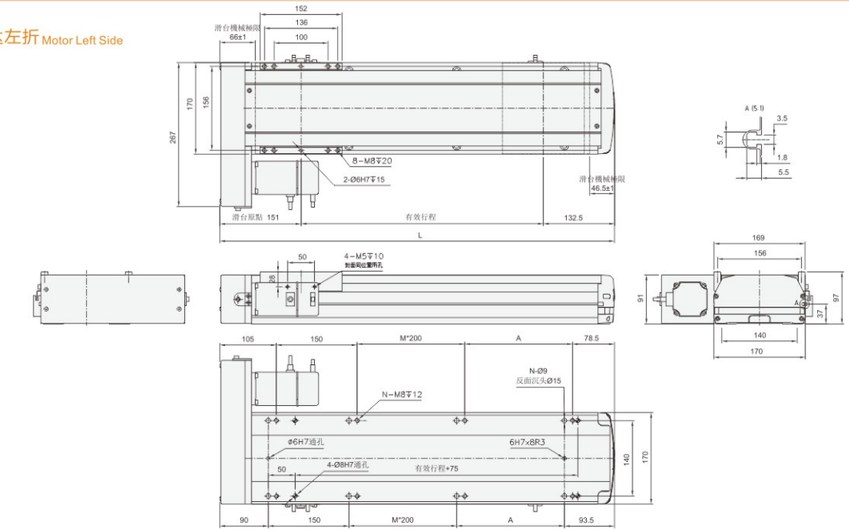

有效行程 stroke	100	150	200	250	300	350	400	450	500	550	600	650	700	750	800	850	900	950	1000	1050	1100	1150	1200	1250
L	383.5	433.5	483.5	533.5	583.5	633.5	683.5	733.5	783.5	833.5	883.5	933.5	983.5	1033.5	1083.5	1133.5	1183.5	1233.5	1283.5	1333.5	1383.5	1433.5	1483.5	1533.5
A	50	100	150	200	50	100	150	200	50	100	150	200	50	100	150	200	50	100	150	200	50	100	150	200
M	0	0	0	0	1	1	1	1	2	2	2	2	3	3	3	3	4	4	4	4	5	5	5	5
N	6	6	6	6	8	8	8	8	10	10	10	10	12	12	12	12	14	14	14	14	16	16	16	16
KG	10.3	11.07	11.84	12.61	13.38	14.15	14.92	15.69	16.47	17.24	18.01	18.78	19.55	20.32	21.09	21.86	22.63	23.4	24.18	24.95	25.72	26.49	27.26	28.03

BR 马达右折 Motor Right Side

(单位Unit: mm)

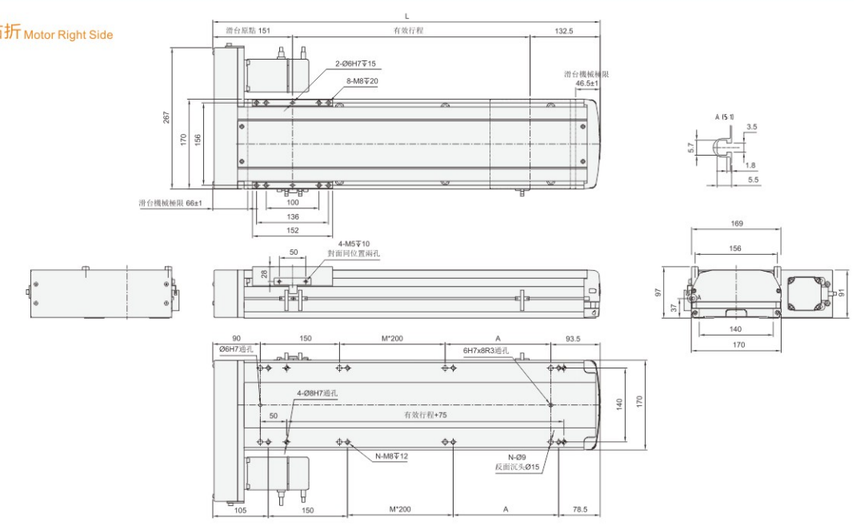

有效行程 stroke	100	150	200	250	300	350	400	450	500	550	600	650	700	750	800	850	900	950	1000	1050	1100	1150	1200	1250
L	383.5	433.5	483.5	533.5	583.5	633.5	683.5	733.5	783.5	833.5	883.5	933.5	983.5	1033.5	1083.5	1133.5	1183.5	1233.5	1283.5	1333.5	1383.5	1433.5	1483.5	1533.5
A	50	100	150	200	50	100	150	200	50	100	150	200	50	100	150	200	50	100	150	200	50	100	150	200
M	0	0	0	0	1	1	1	1	2	2	2	2	3	3	3	3	4	4	4	4	5	5	5	5
N	6	6	6	6	8	8	8	8	10	10	10	10	12	12	12	12	14	14	14	14	16	16	16	16
KG	10.3	11.07	11.84	12.61	13.38	14.15	14.92	15.69	16.47	17.24	18.01	18.78	19.55	20.32	21.09	21.86	22.63	23.4	24.18	24.95	25.72	26.49	27.26	28.03

BM 马达下折 Motor Bottom Side

(单位Unit: mm)

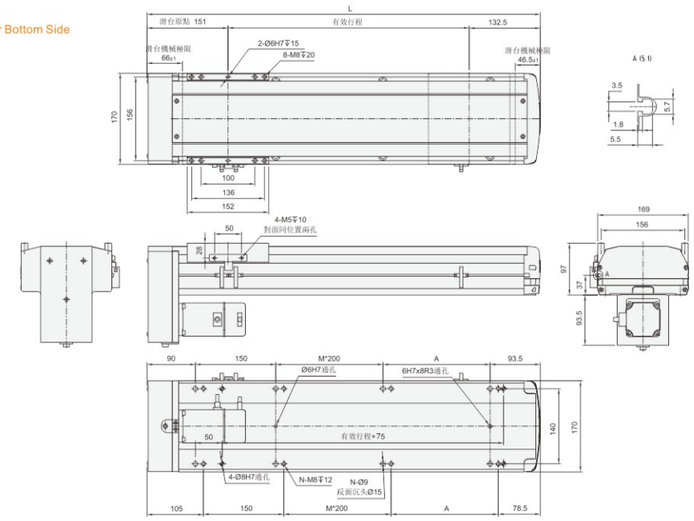

有效行程 stroke	100	150	200	250	300	350	400	450	500	550	600	650	700	750	800	850	900	950	1000	1050	1100	1150	1200	1250
L	383.5	433.5	483.5	533.5	583.5	633.5	683.5	733.5	783.5	833.5	883.5	933.5	983.5	1033.5	1083.5	1133.5	1183.5	1233.5	1283.5	1333.5	1383.5	1433.5	1483.5	1533.5
A	50	100	150	200	50	100	150	200	50	100	150	200	50	100	150	200	50	100	150	200	50	100	150	200
M	0	0	0	0	1	1	1	1	2	2	2	2	3	3	3	3	4	4	4	4	5	5	5	5
N	6	6	6	6	8	8	8	8	10	10	10	10	12	12	12	12	14	14	14	14	16	16	16	16
KG	10.3	11.07	11.84	12.61	13.38	14.15	14.92	15.69	16.47	17.24	18.01	18.78	19.55	20.32	21.09	21.86	22.63	23.4	24.18	24.95	25.72	26.49	27.26	28.03

MEMO

KTH10
KTH12
KTH13
KTH14
KTH17
KTH22

最大行程 Maximum Stroke 1250mm | 最高速度 Maximum Speed 2000mm/s | 马达容量 Motor Output 750W | 滚珠螺杆 Ball Screw Ø20mm | 直线滑轨 Linear Guide 20x15-2支

型号表示方式 Ordering Method

KTH17 - L 10 - 300 - BC - P75 - C4 - D123

本体型号 Model

精度 Accuracy

L	标准精度
P	精密级

螺杆导程 Lead

5mm
10mm
20mm
40mm

马达位置 Motor Position

BC	马达外露 Motor Exposed
BL	马达左折 Motor Left Side
BR	马达右折 Motor Right Side
BM	马达下折 Motor Bottom Side

电机代码 Motor Code

T		75	
P	松下伺服	75	750W
T	泛指鸣志、汇川、禾川、台达、安川、三菱伺服		
B	标准步进电机	86	步进电机框号

原点及极限开关 Home Sensorm Limit Sensor

原点极限开关配置	
C4	外挂3件NPN型光电开关
C4P	外挂3件PNP型光电开关
E5	无开关，配装感应片及托架
E0	无开关、感应片及托架

行程 Stroke

100-1250mm
50间隔 50 mm Pitch

基本式样 Specification

规格 Spec	位置重复精度 Repeatability (mm)		±0.01			
	螺杆导程 Ball Screw Lead (mm)		5	10	20	40
	最高速度 Maximum Speed (mm/s)		250	500	1000	2000
	最大可搬重量 Maximum Payload	水平使用 Horizontal (kg)	120	120	83	43
		垂直使用 Vertical (kg)	50	40	25	12
	定格推力 Rated Thrust (N)		2563	1281	640	320
	标准行程 Stroke Pitch (mm)		100-1250mm/50间隔 50 mm Pitch			
部品 Parts	AC伺服马达容量 AC Servo Motor Output (w)		750			
	滚珠螺杆外径 Ball Screw Ø (mm)		C7 Ø 20			
	高刚性直线滑轨 High Rigidity Linear Guide (mm)		W20XH15			
	联轴器 Coupling (mm)		12X19			
	原点感应器 Home Sensor	外挂 Outside	EE-SX672(NPN)			

感应器接线图<原点及端点> Sensor Layout

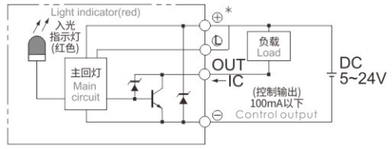

※行程超过850时,会产生螺杆偏摆,此时请将速度调降。
When the stroke is over 850mm,the run-out of the ballscrew will occur. We recommend to low down the working speed under this circumstances.

※马达加减速设定0.2秒。
Acceleration and deacceleration value is set 0.2 second.

※当丝杆DmN值超过50000时，请联系生产厂家技术确认。
When the DmN value of the screw exceeds 50000, please contact the manufacturer for technical confirmation

容许负载力距表 Allowable Moment

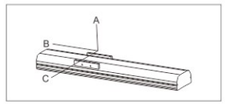

(单位 Unit: mm)

水平安装 Horizontal Installation		A	B	C
导程 5 Lead	70kg	3235	349	408
	90kg	2482	263	306
	120kg	1861	187	218
导程 10 Lead	65kg	1911	338	373
	85kg	1445	248	276
	120kg	1000	164	182
导程 20 Lead	35kg	1666	547	538
	55kg	1030	331	328
	83kg	654	206	204
导程 40 Lead	15kg	1126	740	577
	22kg	755	491	384
	43kg	366	231	183

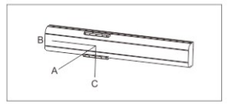

(单位 Unit: mm)

壁挂安装 Wall Installation		A	B	C
导程 5 Lead	75kg	377	322	2988
	95kg	288	246	2333
	120kg	218	187	1850
导程 10 Lead	60kg	408	368	2092
	80kg	296	266	1554
	120kg	182	164	1002
导程 20 Lead	30kg	633	644	1002
	50kg	365	369	1143
	83kg	204	206	656
导程 40 Lead	12kg	729	936	1417
	22kg	384	491	755
	43kg	183	231	366

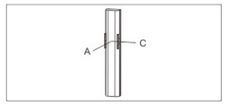

(单位 Unit: mm)

壁挂安装 Wall Installation		A	C
导程 5 Lead	20kg	1368	1368
	30kg	911	911
	50kg	546	546
导程 10 Lead	15kg	1618	1618
	25kg	970	970
	40kg	607	607
导程 20 Lead	10kg	1922	1922
	14kg	1377	1377
	25kg	769	769
导程 40 Lead	7kg	1356	1356
	12kg	790	790
	-	-	-

静态容许负载力矩 Static Loading Moment

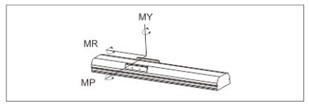

(单位 Unit: N.m)

MY	1032
MP	1034
MR	908

※力距表所表示的数据，代表重心位置。
The torque value in the chart indicate the center of gravity.
※符合产品要求的正常使用下，保证寿命为10000公里。
Operation life is 10,000km when the product is using under the specified conditions.
※倒吊使用无法套用标准规范，如有需求请洽询我司业务。
Data information is not for ceiling-mount inverse use. Contact us for the details if you want to apply ceiling-mount inverse usage.

BC 马达外露 Motor Exposed

(单位Unit: mm)

电机轴径	19
丝杆轴径	12
梅花联轴器	SFR45*55-12-19
单膜片联轴器	SFK44*34.5-12-19

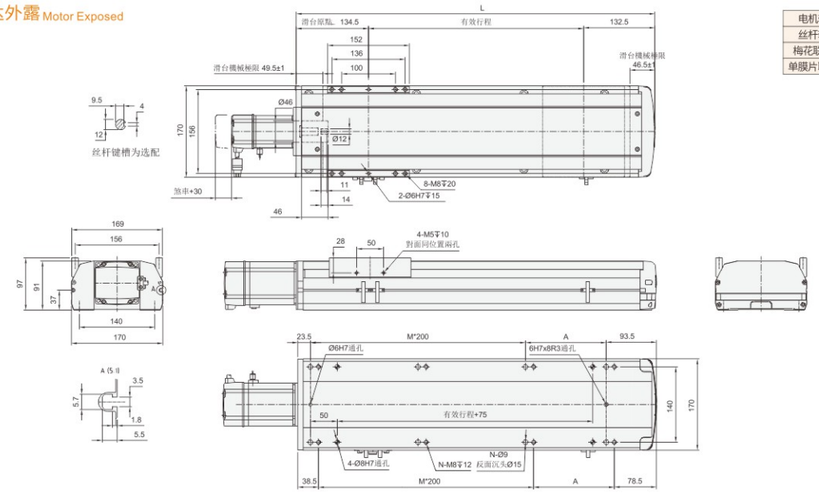

有效行程 stroke	100	150	200	250	300	350	400	450	500	550	600	650	700	750	800	850	900	950	1000	1050	1100	1150	1200	1250
L	367	417	467	517	567	617	667	717	767	817	867	917	967	1017	1067	1117	1167	1217	1267	1317	1367	1417	1467	1517
A	50	100	150	200	50	100	150	200	50	100	150	200	50	100	150	200	50	100	150	200	50	100	150	200
M	1	1	1	1	2	2	2	2	3	3	3	3	4	4	4	4	5	5	5	5	6	6	6	6
N	6	6	6	6	8	8	8	8	10	10	10	10	12	12	12	12	14	14	14	14	16	16	16	16
KG	10.02	10.79	11.57	12.34	13.11	13.88	14.65	15.42	16.19	16.96	17.73	18.5	19.28	20.05	20.82	21.59	22.36	23.13	23.9	24.67	25.44	26.21	26.98	27.75

BM 马达下折 Motor Bottom Side

(单位Unit: mm)

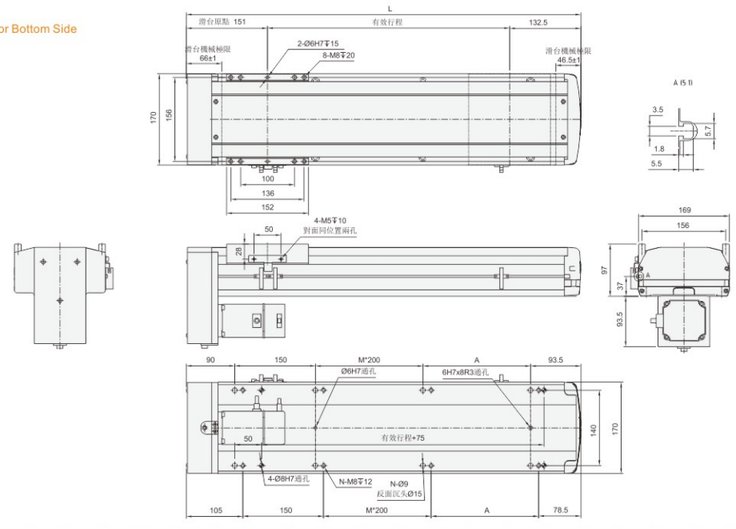

有效行程 stroke	100	150	200	250	300	350	400	450	500	550	600	650	700	750	800	850	900	950	1000	1050	1100	1150	1200	1250
L	383.5	433.5	483.5	533.5	583.5	633.5	683.5	733.5	783.5	833.5	883.5	933.5	983.5	1033.5	1083.5	1133.5	1183.5	1233.5	1283.5	1333.5	1383.5	1433.5	1483.5	1533.5
A	50	100	150	200	50	100	150	200	50	100	150	200	50	100	150	200	50	100	150	200	50	100	150	200
M	0	0	0	0	1	1	1	1	2	2	2	2	3	3	3	3	4	4	4	4	5	5	5	5
N	6	6	6	6	8	8	8	8	10	10	10	10	12	12	12	12	14	14	14	14	16	16	16	16
KG	10.3	11.07	11.84	12.61	13.38	14.15	14.92	15.69	16.47	17.24	18.01	18.78	19.55	20.32	21.09	21.86	22.63	23.4	24.18	24.95	25.72	26.49	27.26	28.03

BL 马达左折 Motor Left Side

(单位Unit: mm)

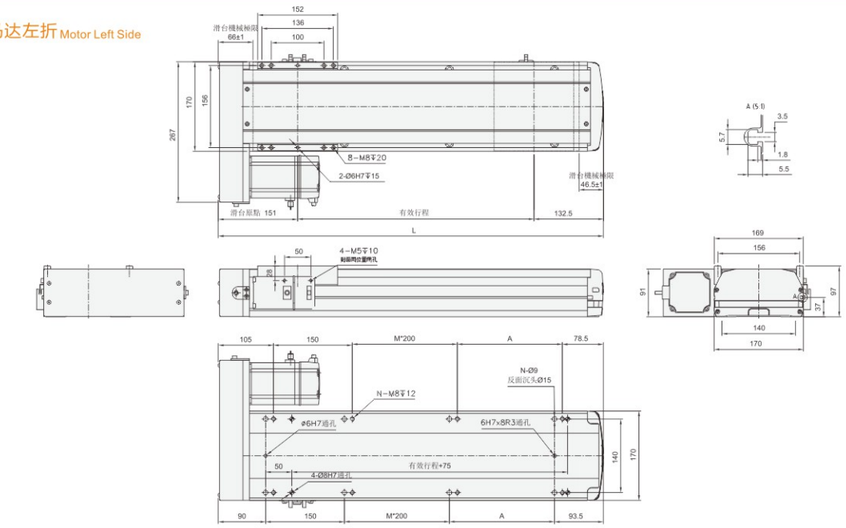

有效行程 stroke	100	150	200	250	300	350	400	450	500	550	600	650	700	750	800	850	900	950	1000	1050	1100	1150	1200	1250
L	383.5	433.5	483.5	533.5	583.5	633.5	683.5	733.5	783.5	833.5	883.5	933.5	983.5	1033.5	1083.5	1133.5	1183.5	1233.5	1283.5	1333.5	1383.5	1433.5	1483.5	1533.5
A	50	100	150	200	50	100	150	200	50	100	150	200	50	100	150	200	50	100	150	200	50	100	150	200
M	0	0	0	0	1	1	1	1	2	2	2	2	3	3	3	3	4	4	4	4	5	5	5	5
N	6	6	6	6	8	8	8	8	10	10	10	10	12	12	12	12	14	14	14	14	16	16	16	16
KG	10.3	11.07	11.84	12.61	13.38	14.15	14.92	15.69	16.47	17.24	18.01	18.78	19.55	20.32	21.09	21.86	22.63	23.4	24.18	24.95	25.72	26.49	27.26	28.03

BR 马达右折 Motor Right Side

(单位Unit: mm)

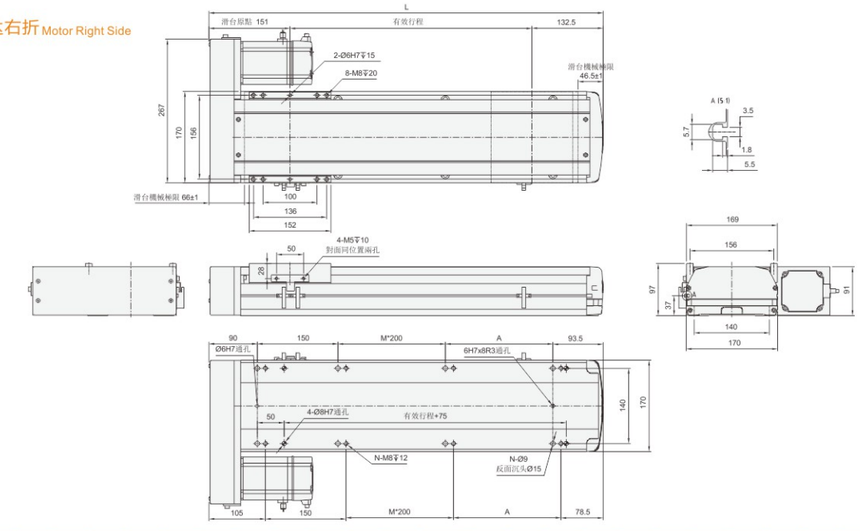

有效行程 stroke	100	150	200	250	300	350	400	450	500	550	600	650	700	750	800	850	900	950	1000	1050	1100	1150	1200	1250
L	383.5	433.5	483.5	533.5	583.5	633.5	683.5	733.5	783.5	833.5	883.5	933.5	983.5	1033.5	1083.5	1133.5	1183.5	1233.5	1283.5	1333.5	1383.5	1433.5	1483.5	1533.5
A	50	100	150	200	50	100	150	200	50	100	150	200	50	100	150	200	50	100	150	200	50	100	150	200
M	0	0	0	0	1	1	1	1	2	2	2	2	3	3	3	3	4	4	4	4	5	5	5	5
N	6	6	6	6	8	8	8	8	10	10	10	10	12	12	12	12	14	14	14	14	16	16	16	16
KG	10.3	11.07	11.84	12.61	13.38	14.15	14.92	15.69	16.47	17.24	18.01	18.78	19.55	20.32	21.09	21.86	22.63	23.4	24.18	24.95	25.72	26.49	27.26	28.03

最大行程 Maximum Stroke 1500mm | 最高速度 Maximum Speed 2000mm/s | 马达容量 Motor Output 750W | 滚珠螺杆 Ball Screw Ø25mm | 直线滑轨 Linear Guide 23x18-2支

型号表示方式 Ordering Method

KTH22 - L 10 - 300 - BC - P75 - C4 - D123

本体型号 Model

行程 Stroke

100-1500mm
50间隔 50 mm Pitch

精度 Accuracy

L	标准精度
P	精密级

螺杆导程 Lead

5mm
10mm
25mm
40mm

马达位置 Motor Position

M	马达直结 Motor Hidden In
BC	马达外露 Motor Exposed
BL	马达左折 Motor Left Side
BR	马达右折 Motor Right Side
BM	马达下折 Motor Bottom Side

电机代码 Motor Code

T		75	
P	松下伺服	75	750W
T	泛指鸣志、汇川、禾川、台达、安川、三菱伺服		
B	标准步进电机	86	步进电机框号

原点及极限开关 Home Sensorm Limit Sensor

原点极限开关配置	
C4	外挂3件NPN型光电开关
C4P	外挂3件PNP型光电开关
E5	无开关，配装感应片及托架
E0	无开关、感应片及托架

基本式样 Specification

规格 Spec	位置重复精度 Repeatability (mm)		±0.01			
	螺杆导程 Ball Screw Lead (mm)		5	10	25	40
	最高速度 Maximum Speed (mm/s)		250	500	1250	2000
	最大可搬重量 Maximum Payload	水平使用 Horizontal (kg)	150	150	105	43
		垂直使用 Vertical (kg)	55	45	20	12
	定格推力 Rated Thrust (N)		2563	1281	640	320
	标准行程 Stroke Pitch (mm)		100-1500mm/50间隔 50 mm Pitch			
部品 Parts	AC伺服马达容量 AC Servo Motor Output (w)		750			
	滚珠螺杆外径 Ball Screw Ø (mm)		C7 Ø 25		C7Ø 20	
	高刚性直线滑轨 High Rigidity Linear Guide (mm)		W23XH18			
	联轴器 Coupling (mm)		17X19		12X19	
	原点感应器 Home Sensor	外挂 Outside	EE-SX672(NPN)			

感应器接线图<原点及端点> Sensor Layout

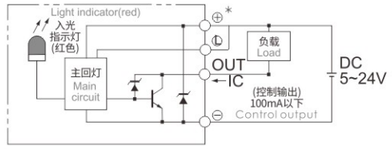

※行程超过900时,会产生螺杆偏摆,此时请将速度调降。
When the stroke is over 900mm,the run-out of the ballscrew will occur. We recommend to low down the working speed under this circumstances.

※马达加减速设定0.2秒。
Acceleration and deacceleration value is set 0.2 second.

※当丝杆DmN值超过50000时，请联系生产厂家技术确认。
When the DmN value of the screw exceeds 50000, please contact the manufacturer for technical confirmation

容许负载力距表 Allowable Moment

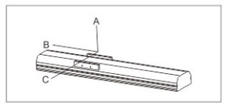

(单位 Unit: mm)

水平安装 Horizontal Installation		A	B	C
导程 5 Lead	100kg	5000	633	557
	125kg	3880	491	431
	150kg	3357	396	347
导程 10 Lead	100kg	3220	563	474
	125kg	2554	434	367
	150kg	2113	349	295
导程 25 Lead	65kg	1522	614	458
	85kg	1136	451	336
	105kg	893	350	262
导程 40 Lead	18kg	2445	1616	1052
	30kg	1436	938	613
	43kg	978	630	412

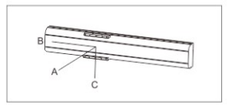

(单位 Unit: mm)

壁挂安装 Wall Installation		A	B	C
导程 5 Lead	110kg	500	569	4500
	130kg	412	469	3711
	150kg	347	396	3357
导程 10 Lead	110kg	427	503	2900
	130kg	351	414	2444
	150kg	295	349	2113
导程 25 Lead	70kg	420	564	1404
	90kg	315	420	1066
	105kg	262	350	893
导程 40 Lead	15kg	1272	1955	2948
	24kg	778	1190	1813
	43kg	412	630	978

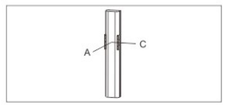

(单位 Unit: mm)

壁挂安装 Wall Installation		A	C
导程 5 Lead	30kg	2355	2355
	40kg	1768	1768
	55kg	1288	1288
导程 10 Lead	25kg	2505	2505
	35kg	1795	1795
	45kg	1396	1396
导程 25 Lead	15kg	2711	2711
	20kg	2033	2033
	-	-	-
导程 40 Lead	7kg	3511	3511
	12kg	2055	2055
	-	-	-

静态容许负载力矩 Static Loading Moment

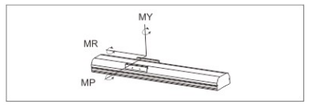

(单位 Unit: N.m)

MY	2052
MP	2052
MR	1810

※力距表所表示的数据，代表重心位置。
The torque value in the chart indicate the center of gravity.
※符合产品要求的正常使用下，保证寿命为10000公里。
Operation life is 10,000km when the product is using under the specified conditions.
※倒吊使用无法套用标准规范，如有需求请洽询我司业务。
Data information is not for ceiling-mount inverse use. Contact us for the details if you want to apply ceiling-mount inverse usage.

M 马达内置 Motor Built-In

(单位Unit: mm)

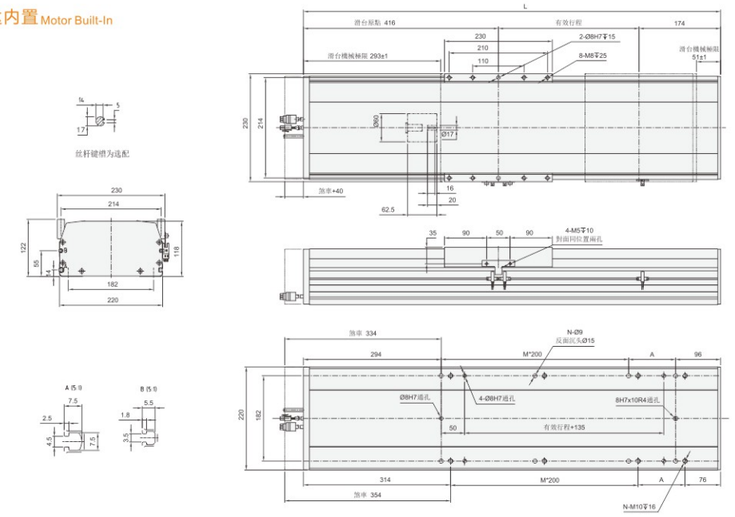

电机轴径	19
丝杆轴径	17
梅花联轴器	SFR45*55-17-19
单膜片联轴器	SFD56*57-17-19

有效行程 stroke	100	150	200	250	300	350	400	450	500	550	600	650	700	750	800	850	900	950	1000	1050	1100	1150	1200	1250	1300	1350	1400	1450	1500
L	690	740	790	840	890	940	990	1040	1090	1140	1190	1240	1290	1340	1390	1440	1490	1540	1590	1640	1690	1740	1790	1840	1890	1940	1990	2040	2090
A	100	150	200	50	100	150	200	50	100	150	200	50	100	150	200	50	100	150	200	50	100	150	200	50	100	150	200	50	100
M	1	1	1	2	2	2	2	3	3	3	3	4	4	4	4	5	5	5	5	6	6	6	6	7	7	7	7	8	8
N	6	6	6	8	8	8	8	10	10	10	10	12	12	12	12	14	14	14	14	16	16	16	16	18	18	18	18	20	20
KG	29.32	30.79	32.26	33.73	35.2	36.67	38.14	39.61	41.08	42.55	44.02	45.49	46.96	48.43	49.9	51.37	52.84	54.31	55.78	57.25	58.72	60.19	61.66	63.13	64.6	66.07	67.54	69.01	70.48

BC 马达外露 Motor Exposed

(单位Unit: mm)

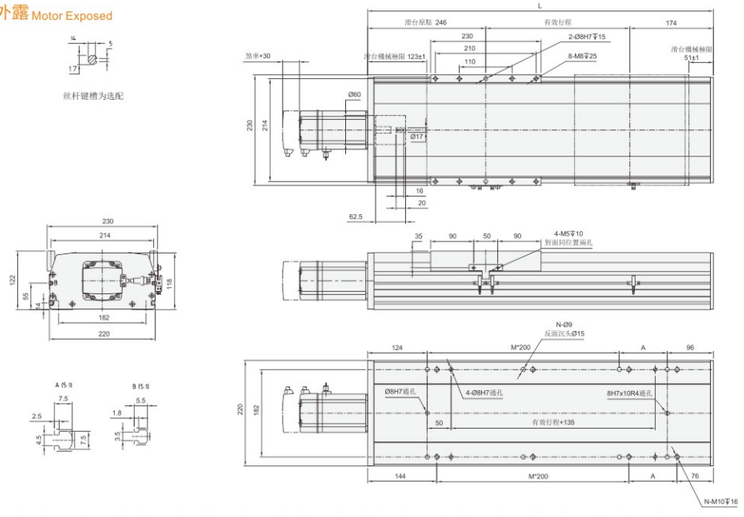

电机轴径	19
丝杆轴径	17
梅花联轴器	SFR45*55-17-19
单膜片联轴器	SFD56*57-17-19

有效行程 stroke	100	150	200	250	300	350	400	450	500	550	600	650	700	750	800	850	900	950	1000	1050	1100	1150	1200	1250	1300	1350	1400	1450	1500
L	520	570	620	670	720	770	820	870	920	970	1020	1070	1120	1170	1220	1270	1320	1370	1420	1470	1520	1570	1620	1670	1720	1770	1820	1870	1920
A	100	150	200	50	100	150	200	50	100	150	200	50	100	150	200	50	100	150	200	50	100	150	200	50	100	150	200	50	100
M	1	1	1	2	2	2	2	3	3	3	3	4	4	4	4	5	5	5	5	6	6	6	6	7	7	7	7	8	8
N	6	6	6	8	8	8	8	10	10	10	10	12	12	12	12	14	14	14	14	16	16	16	16	18	18	18	18	20	20
KG	26.86	28.32	29.78	31.24	32.7	34.16	35.62	37.08	38.54	40	41.46	42.92	44.38	45.84	47.3	48.76	50.22	51.68	53.14	54.6	56.06	57.52	58.98	60.44	61.9	63.36	64.82	66.28	67.74

BL 马达左折 Motor Left Side

(单位Unit: mm)

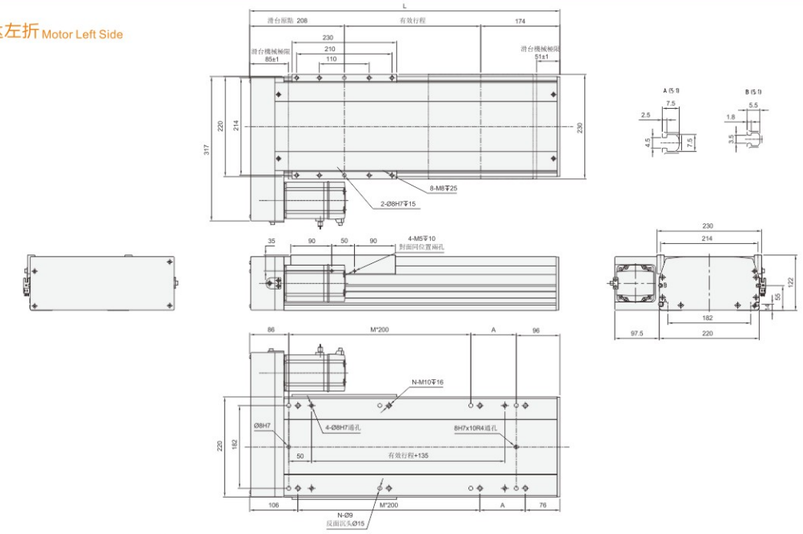

有效行程 stroke	100	150	200	250	300	350	400	450	500	550	600	650	700	750	800	850	900	950	1000	1050	1100	1150	1200	1250	1300	1350	1400	1450	1500
L	482	532	582	632	682	732	782	832	882	932	982	1032	1082	1132	1182	1232	1282	1332	1382	1432	1482	1532	1582	1632	1682	1732	1782	1832	1882
A	100	150	200	50	100	150	200	50	100	150	200	50	100	150	200	50	100	150	200	50	100	150	200	50	100	150	200	50	100
M	1	1	1	2	2	2	2	3	3	3	3	4	4	4	4	5	5	5	5	6	6	6	6	7	7	7	7	8	8
N	6	6	6	8	8	8	8	10	10	10	10	12	12	12	12	14	14	14	14	16	16	16	16	18	18	18	18	20	20
KG	25.66	27.12	28.58	30.04	31.5	32.96	34.42	35.88	37.34	38.8	40.26	41.72	43.18	44.64	46.1	47.56	49.02	50.48	51.94	53.4	54.86	56.32	57.78	59.24	60.7	62.16	63.62	65.08	66.54

BR 马达右折 Motor Right Side

(单位Unit: mm)

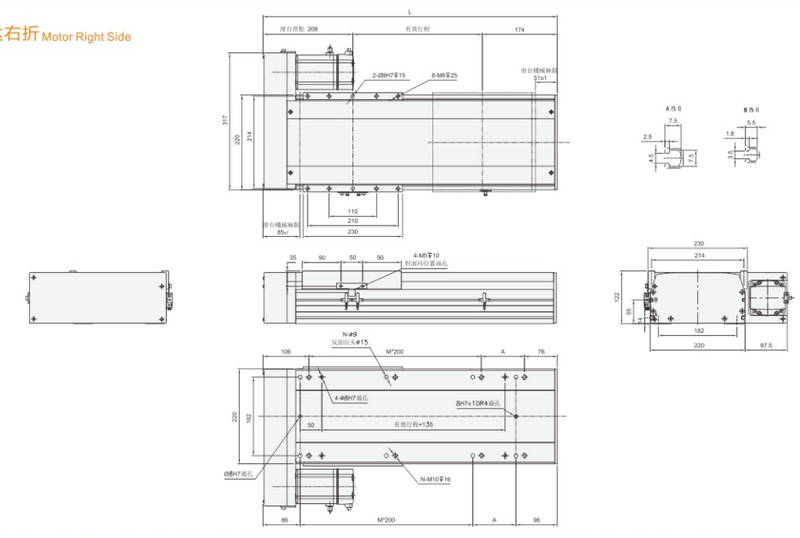

有效行程 stroke	100	150	200	250	300	350	400	450	500	550	600	650	700	750	800	850	900	950	1000	1050	1100	1150	1200	1250	1300	1350	1400	1450	1500
L	482	532	582	632	682	732	782	832	882	932	982	1032	1082	1132	1182	1232	1282	1332	1382	1432	1482	1532	1582	1632	1682	1732	1782	1832	1882
A	100	150	200	50	100	150	200	50	100	150	200	50	100	150	200	50	100	150	200	50	100	150	200	50	100	150	200	50	100
M	1	1	1	2	2	2	2	3	3	3	3	4	4	4	4	5	5	5	5	6	6	6	6	7	7	7	7	8	8
N	6	6	6	8	8	8	8	10	10	10	10	12	12	12	12	14	14	14	14	16	16	16	16	18	18	18	18	20	20
KG	25.66	27.12	28.58	30.04	31.5	32.96	34.42	35.88	37.34	38.8	40.26	41.72	43.18	44.64	46.1	47.56	49.02	50.48	51.94	53.4	54.86	56.32	57.78	59.24	60.7	62.16	63.62	65.08	66.54

BM 马达下折 Motor Bottom Side

(单位 Unit: mm)

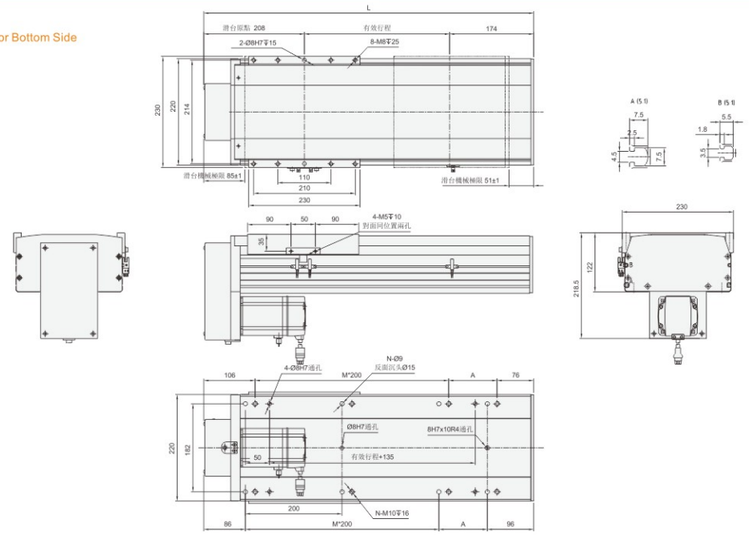

有效行程 stroke	100	150	200	250	300	350	400	450	500	550	600	650	700	750	800	850	900	950	1000	1050	1100	1150	1200	1250	1300	1350	1400	1450	1500
L	482	532	582	632	682	732	782	832	882	932	982	1032	1082	1132	1182	1232	1282	1332	1382	1432	1482	1532	1582	1632	1682	1732	1782	1832	1882
A	100	150	200	50	100	150	200	50	100	150	200	50	100	150	200	50	100	150	200	50	100	150	200	50	100	150	200	50	100
M	1	1	1	2	2	2	2	3	3	3	3	4	4	4	4	5	5	5	5	6	6	6	6	7	7	7	7	8	8
N	6	6	6	8	8	8	8	10	10	10	10	12	12	12	12	14	14	14	14	16	16	16	16	18	18	18	18	20	20
KG	25.66	27.12	28.58	30.04	31.5	32.96	34.42	35.88	37.34	38.8	40.26	41.72	43.18	44.64	46.1	47.56	49.02	50.48	51.94	53.4	54.86	56.32	57.78	59.24	60.7	62.16	63.62	65.08	66.54

MEMO